

РЪКОВОДСТВО ЗА ЕКСПЛОАТАЦИЯ

ASX

Предговор

E09200103372

Благодарим за избора на вашия нов автомобил ASX.
Настоящото ръководство за експлоатация ще спомогне допълнително за по-доброто усвояване на множеството специални характеристики на този автомобил и удоволствието при използването му.
То съдържа информация, подготвена да ви представи по подходящ начин как да използвате и поддържате вашия автомобил за максимално удовлетворени при управлението му.

MITSUBISHI MOTORS Europe B.V. си запазва правото да извършва промени в разработката и спецификациите и/или да прави допълнения или подобрения по този продукт нез задължението да ги монтира върху преди това изготвени продукти.
Водачът е абсолютно задължен да спазва стриктно всички закони и разпоредби относно автомобилите.

Настоящото ръководство за експлоатация е написано в съответствие с всички закони и разпоредби, но част от съдържанието му може да влиза в противоречие с последните допълнения на законите и разпоредбите.

При препродажба на автомобила, оставете в него това ръководство за експлоатация. Следващият собственик ще оцени достъпа на информацията съдържана в него.

Ремонти на автомобила:
Автомобили в гаранционен период:
Всички гаранционни ремонтни дейности трябва да се извършват в упълномощен сервизен пост на MITSUBISHI MOTORS.

Автомобили извън гаранционен период:
Когато автомобилът се ремонтира, това става по усмотрение на собственика.

Навсякъде в това ръководство за експлоатация се срещат думите **ПРЕДУПРЕЖДЕНИЕ** и **ВНИМАНИЕ**
Те служат като напомняне да бъдете особено внимателни. Неспазване на инструкциите може да доведе до нараняване или повреда на автомобила.

⚠ *ПРЕДУПРЕЖДЕНИЕ*

указва за голяма вероятност от сериозно нараняване или смърт при неспазване на инструкциите.

⚠ *ВНИМАНИЕ*

означава рискове или небезопасни действия, които могат да причинят леко нараняване или повреда на автомобила.

Ще видите и друг важен символ:
ЗАБЕЛЕЖКА: дава полезна информация

***: указва допълнително оборудване (по желание).**
То може да се различава според търговската класификация – направете справка с каталога за продажба.

Съкращения, използвани в това ръководство:
LHD: Автомобили с ляв волан
RHD: Автомобили с десен волан
M/T: Механична скоростна кутия
CVT: Безстепенна скоростна кутия

MITSUBISHI MOTORS
Europe B.V.

©2010 Mitsubishi Motors Corporation



MITSUBISHI MOTORS
Europe B.V.

Информация за бензиностанция

E09300102451

Гориво	Капацитет	модели 2WD	63 литра
		модели 4WD	60 литра
	Изисквания за горивото	Автомобили с бензинови двигатели Октаново число на безоловен бензин (EN228) Модели 1600, модели 1800 95 RON или по-високо модели 2000 95 RON или по-високо Автомобили с дизелови двигатели Цетаново число (EN590) 51 или по-високо За избора на гориво виж раздела „Обща информация“ на настоящото ръководство за експлоатация	
Двигателно масло		За избора на двигателно масло виж раздела „Поддръжка“ на настоящото ръководство за експлоатация	
Налягане на гумите		За налягането на гумите виж раздела „Поддръжка“ на настоящото ръководство за експлоатация	

⚠ ВНИМАНИЕ

- Автомобилът е проектиран за работа само с дизелови горива, които отговарят на стандарта EN 590.
  Използването на всякакъв друг вид гориво може да влоши състоянието на двигателя.

Съдържание

Обзор	
Обща информация	
Отключване и заключване	1
Седалки и предпазни колани	2
Уреди и контролни органи	3
Стартиране и управление на автомобила	4
За приятно пътуване	5
При аварийни ситуации	6
Грижи за автомобила	7
Поддръжка	8
Характеристики	9

Уреди и органи за управление

E00100105343

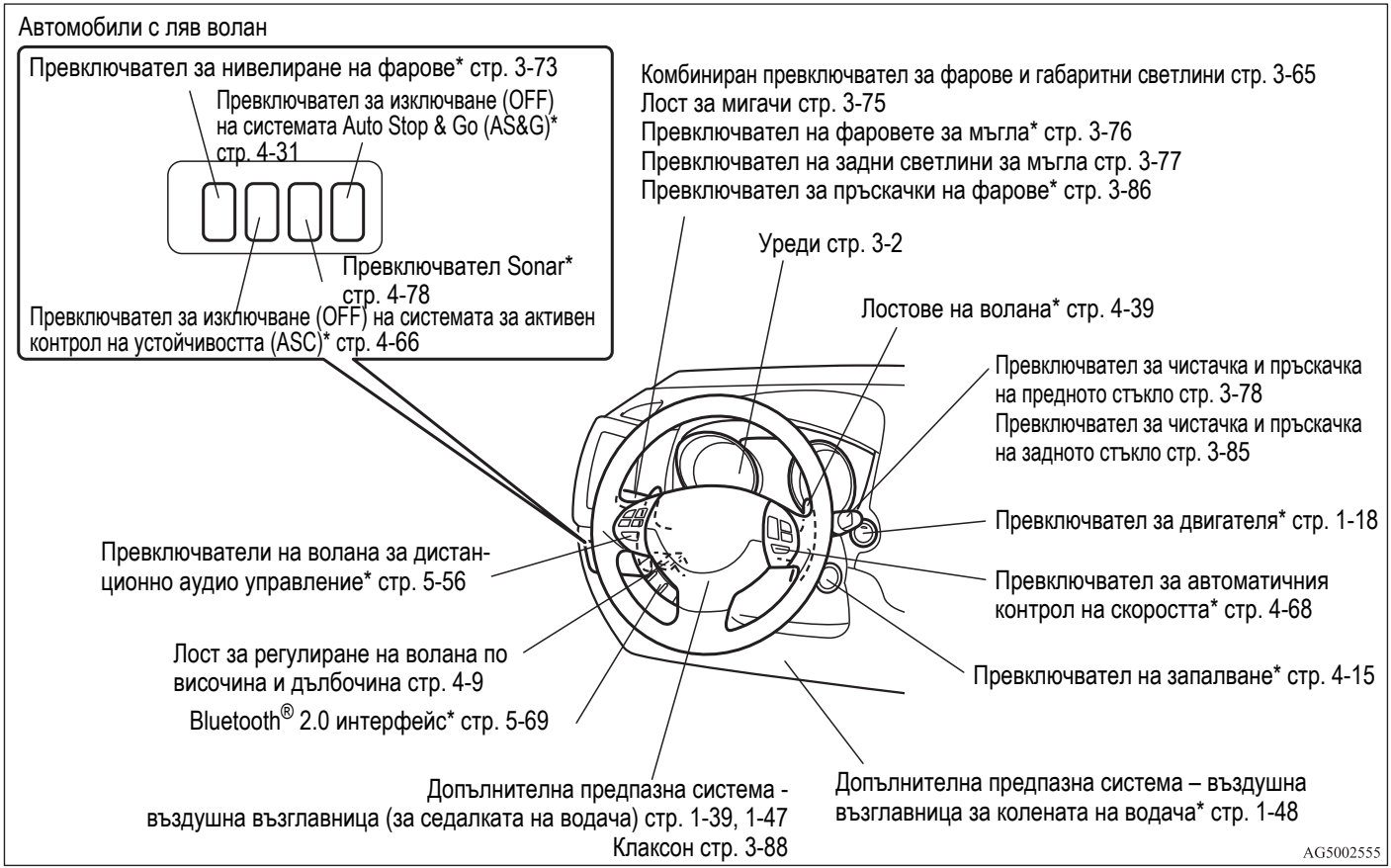

Автомобили с десен волан

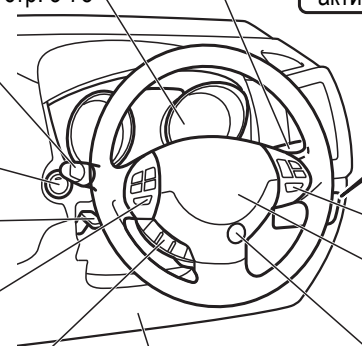

Комбиниран превключвател за фарове и габаритни светлини стр. 3-65
Лост за мигачи стр. 3-75
Превключвател на фаровете за мъгла* стр. 3-76
Превключвател на задни светлини за мъгла стр. 3-77
Превключвател за пръскачки на фарове* стр. 3-86

Уреди стр. 3-2

Превключвател на чистачките и пръскачките на предното стъкло стр. 3-78
Чистачка и пръскачка на задното стъкло стр. 3-85

Превключвател за двигателя* стр. 1-18

Лост за регулиране на волана по височина и дълбочина стр. 4-9

Превключватели на волана за дистанционно аудио управление* стр. 5-56

Bluetooth® 2.0 интерфейс* стр. 5-69

Превключвател за нивелиране на фарове* стр. 3-73

Превключвател за изключване (OFF) на системата Auto Stop & Go (AS&G)* стр. 4-31

Превключвател Sonar* стр. 4-78

Превключвател за изключване (OFF) на системата за активен контрол на устойчивостта (ASC)* стр. 4-66

Превключвател за автоматичния контрол на скоростта* стр. 4-68

Допълнителна предпазна система - въздушна възглавница (за седалката на водача) стр. 1-39, 1-47
Клаксон стр. 88

Превключвател на запалване* стр. 4-15

Допълнителна предпазна система – въздушна възглавница за колената на водача* стр. 1-48

AG5002568

Автомобили с ляв волан

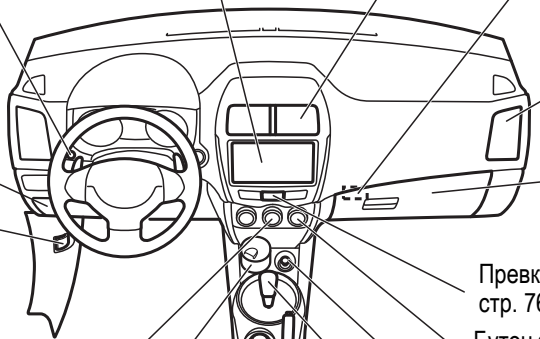

Цифров часовник* стр. 5-64
Аудио система* стр. 5-17
Мултикомуникационна система на фирмата Mitsubishi*

Средни вентилационни отвори стр. 5-2

Отвор за ключ стр. 1-27

Превключвател на уреди на информационния дисплей стр. 3-5

Странични вентилационни отвори стр. 5-2

Кутия с предпазители стр. 8-31

Въздушна възглавница на предния пътник
Превключвател „ON-OFF“ стр. 1-44
Жабка стр. 5-109

Лост за освобождаване на капака на двигателя стр. 8-3

Превключвател за аварийни светлини стр. 76

Бутон за подгряване на задното стъкло стр. 87

Климатизация* стр. 5-4

Допълнителен куплунг* стр. 5-101
Запалка* стр. 5-100

Пепелник* стр. 5-99

Лост за освобождаване на капака на горивния резервоар стр. 3

Скоростен или селекторен лост стр. 4-32, 4-36

Селектор за режим на управление* стр. 4-44

Лост на ръчната спирачка стр. 4-6

Поставка за чаша стр. 5-116

AG5002571

Автомобили с десен волан

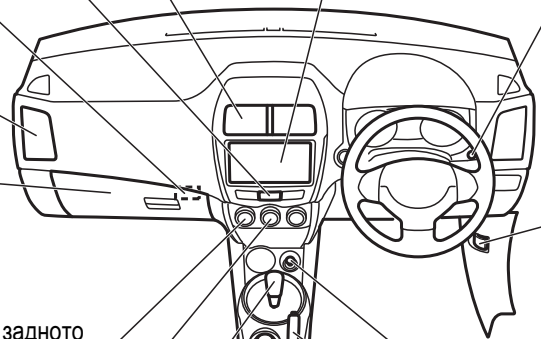

Цифров часовник* стр. 5-64
Аудио система* стр. 5-17
Мултикомуникационна система на фирмата Mitsubishi*

Средни вентилационни отвори стр. 5-2

Превключвател за аварийни светлини стр. 3-76

Отвор за ключ стр. 1-27

Странични вентилационни отвори стр. 5-2

Въздушна възглавница на предния пътник

Превключвател „ON-OFF“ стр. 1-44

Жабка стр. 5-109

Кутия с предпазители стр. 8-31

Бутон за подгряване на задното стъкло стр. 3-87

Климатизация* стр. 5-4

Скоростен лост стр. 4-32

Селектор за режим на управление стр. 4-44

Поставка за чаша стр. 5-116

Превключвател на уреди на информационния дисплей стр. 3-5

Лост за освобождаване на капака на двигателя стр. 8-3

Гнездо за аксесоари стр. 5-101

Лост на ръчната спирачка стр. 4-6

Лост за освобождаване на капака на горивния резервоар стр. 3

AG5002584

Интериор на автомобила

E00100203858

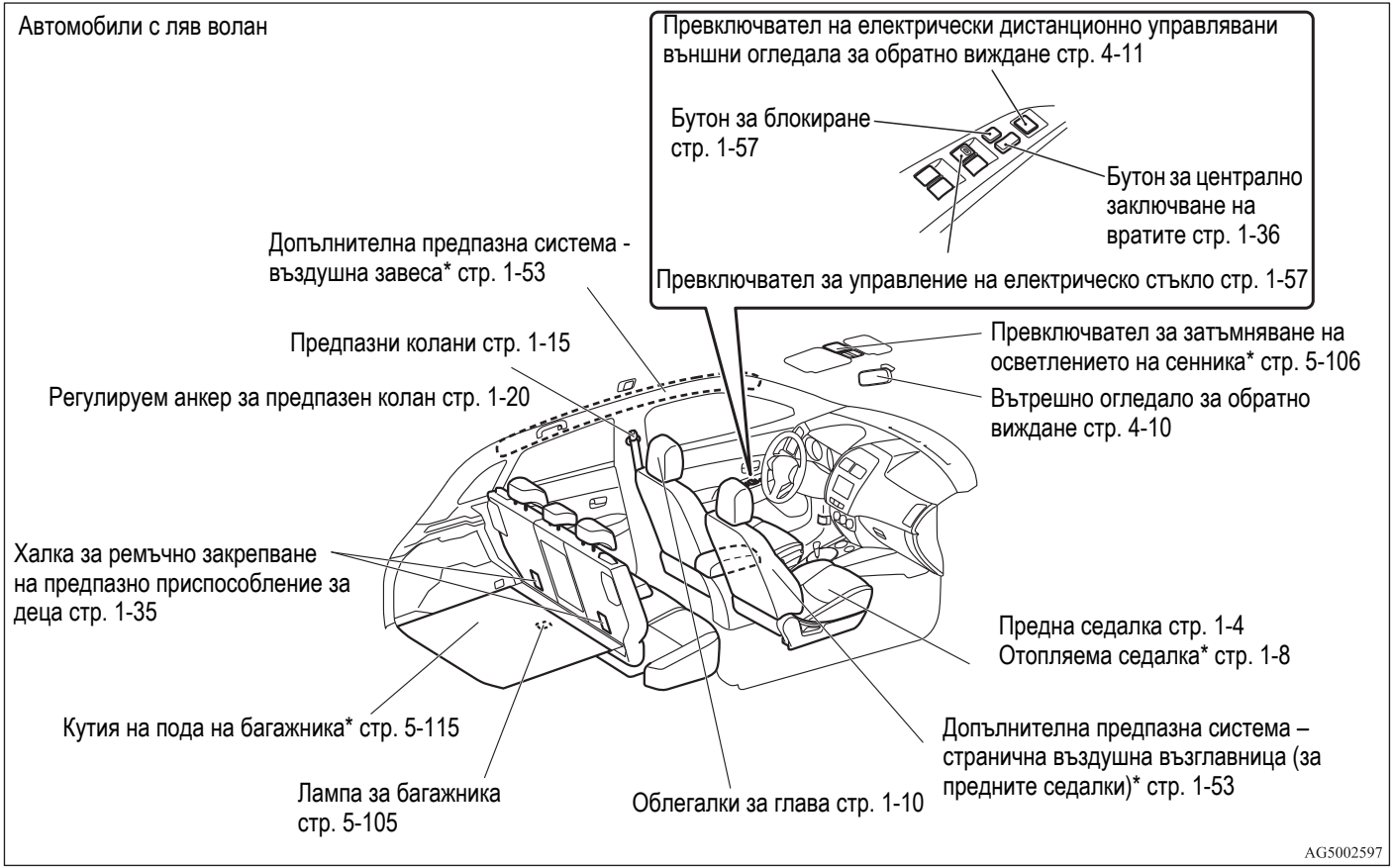

Автомобили с ляв волан

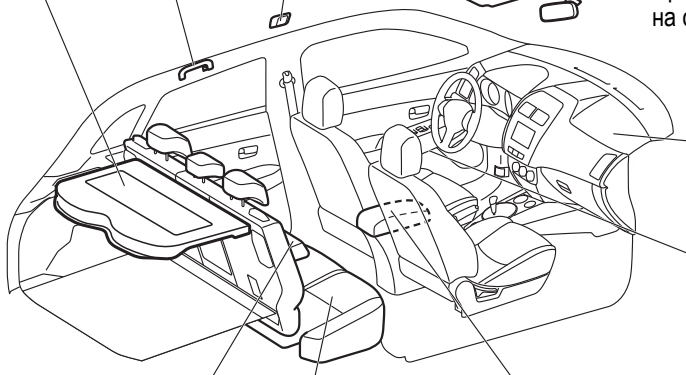

Лампа за купето (задна)* стр. 5-104

Помощни ръкохватки стр. 5-118
Закачалка за дрехи стр. 5-119

Заден панел стр. 5-117

Сенници стр. 5-97
Огледало за пътника стр. 5-97
Отвор за съхранение на карти стр. 5-97

Лампа за карти и лампа за купето (предна) стр. 5-103
Превключвател за осветлението на сенника* стр. 1-60

Допълнителна предпазна система - въздушна възглавница (за седалката на предния пътник) стр. 1-39, 1-47

Поставка за бутилка стр. 5-117

Подлакътник* стр. 1-9
Поставка за чаша* стр. 5-116

Задни седалки стр. 1-9

Допълнителен аудио куплунг (RCA)* стр. 5-55
Устройство за USB вход* стр. 5-92
Гнездо за аксесоари стр. 5-101

AG5002601

Автомобили с десен волан

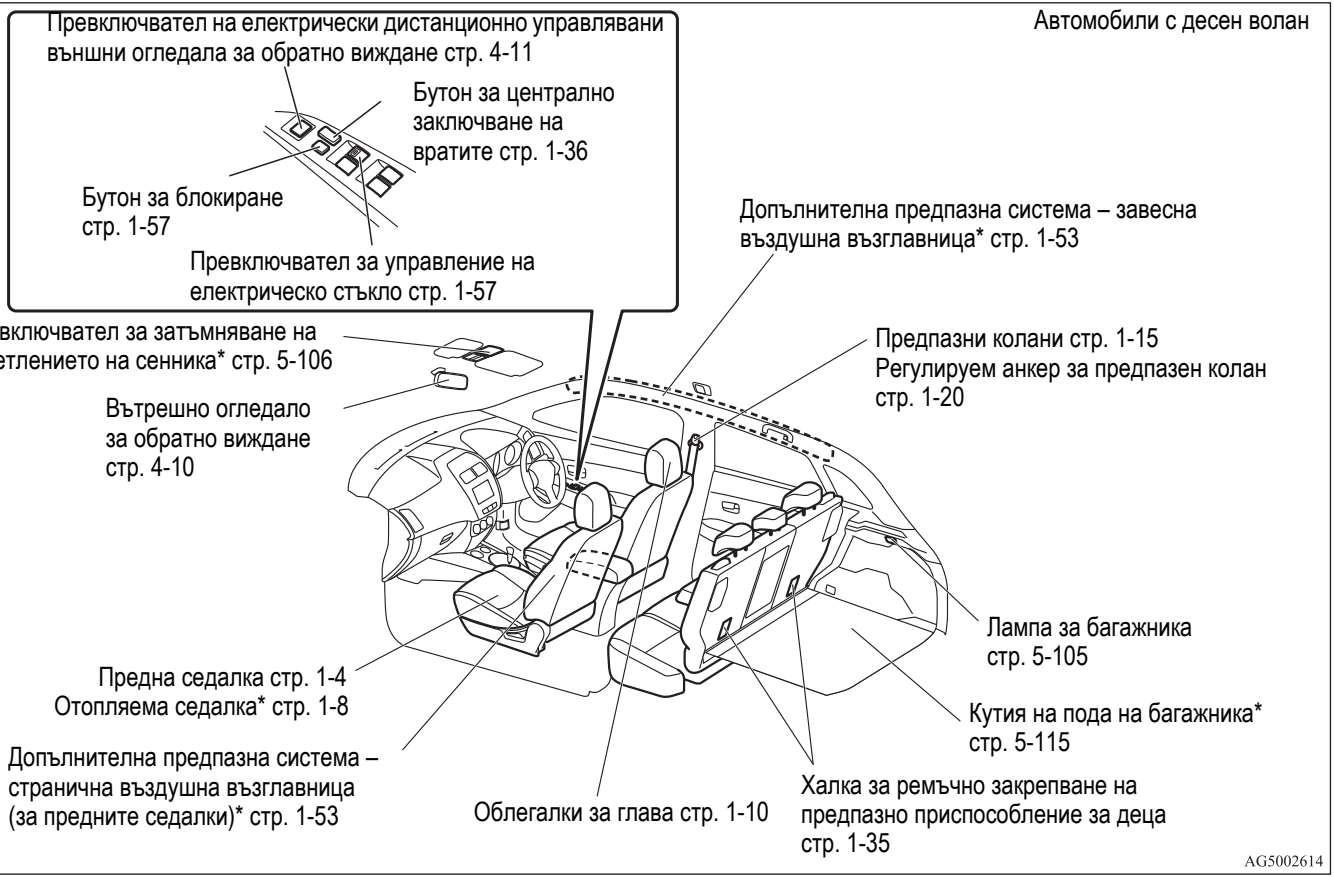

Автомобили с десен волан

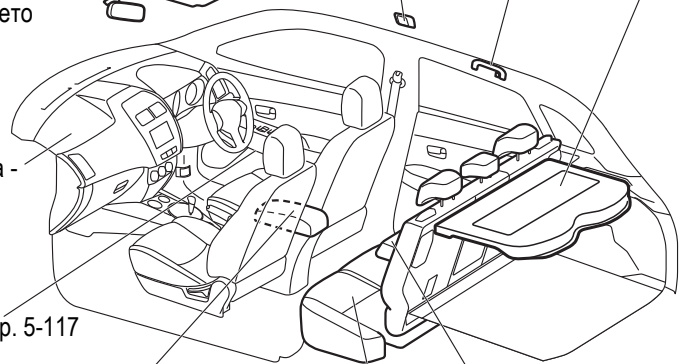

AG5002627

Багажно отделение

E00100401566

Автомобил с комплект за поправка на гума

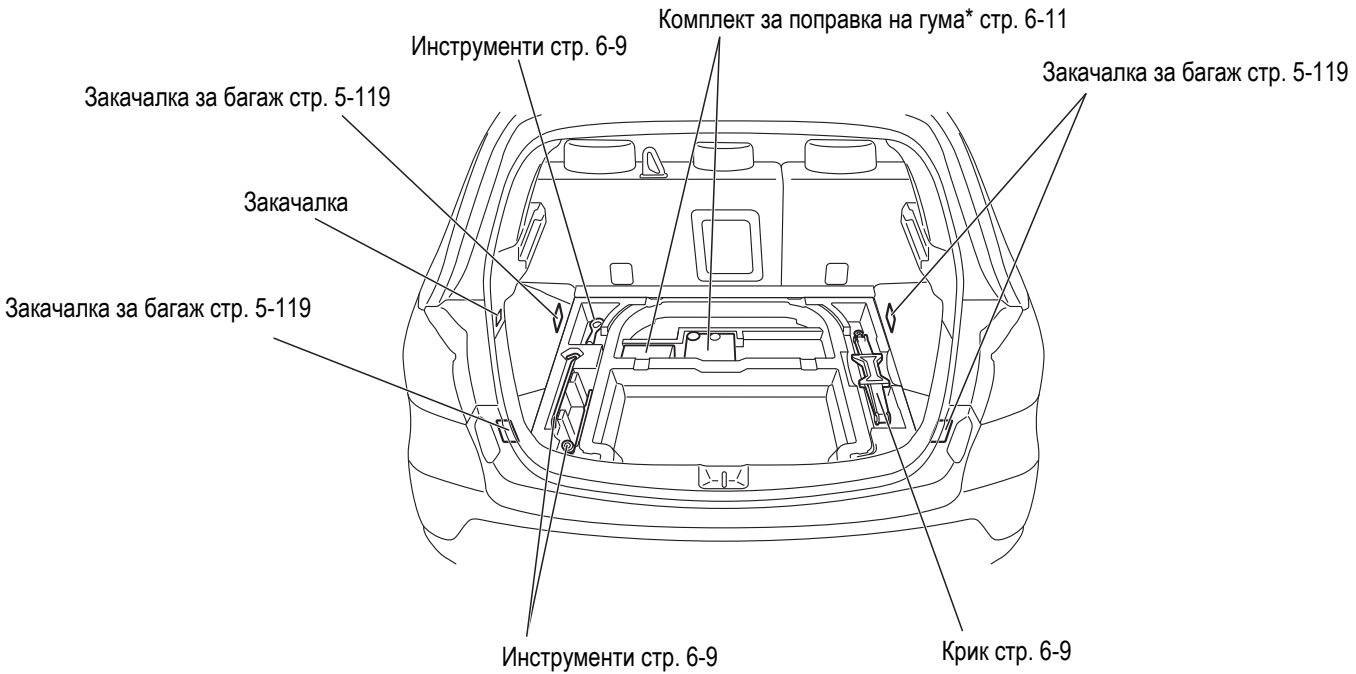

AG5002630

Автомобил с резервна гума

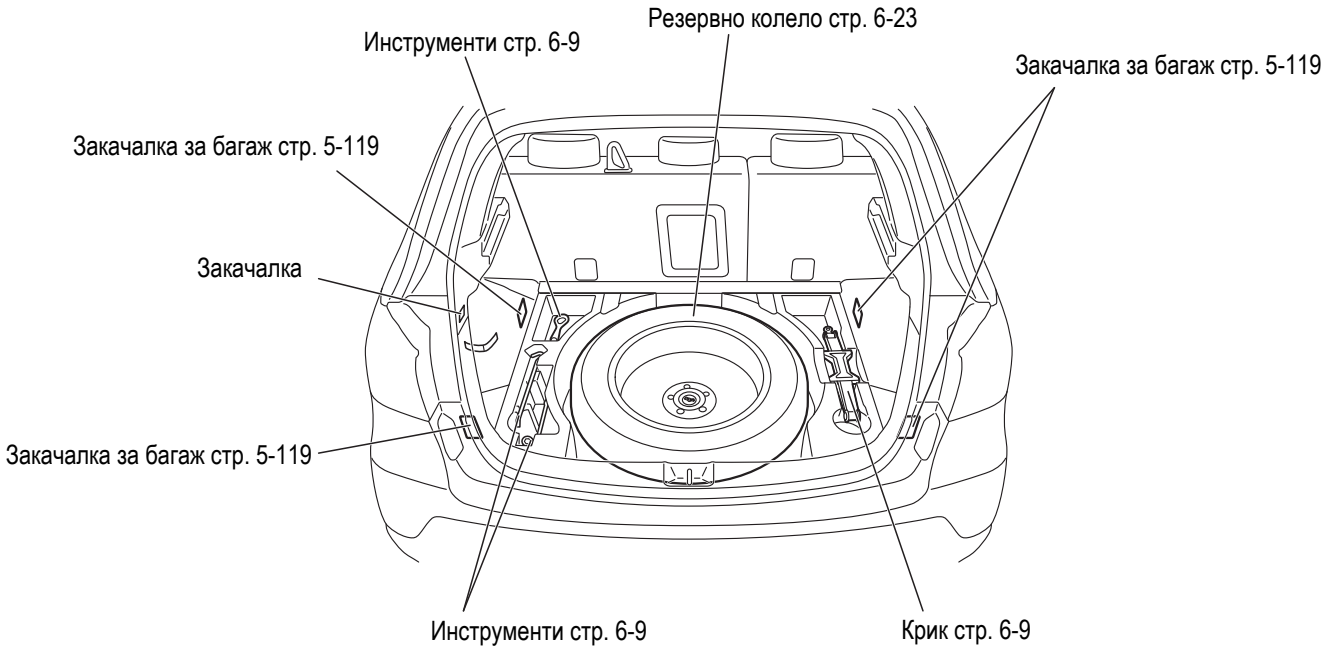

Външност

E00100504438

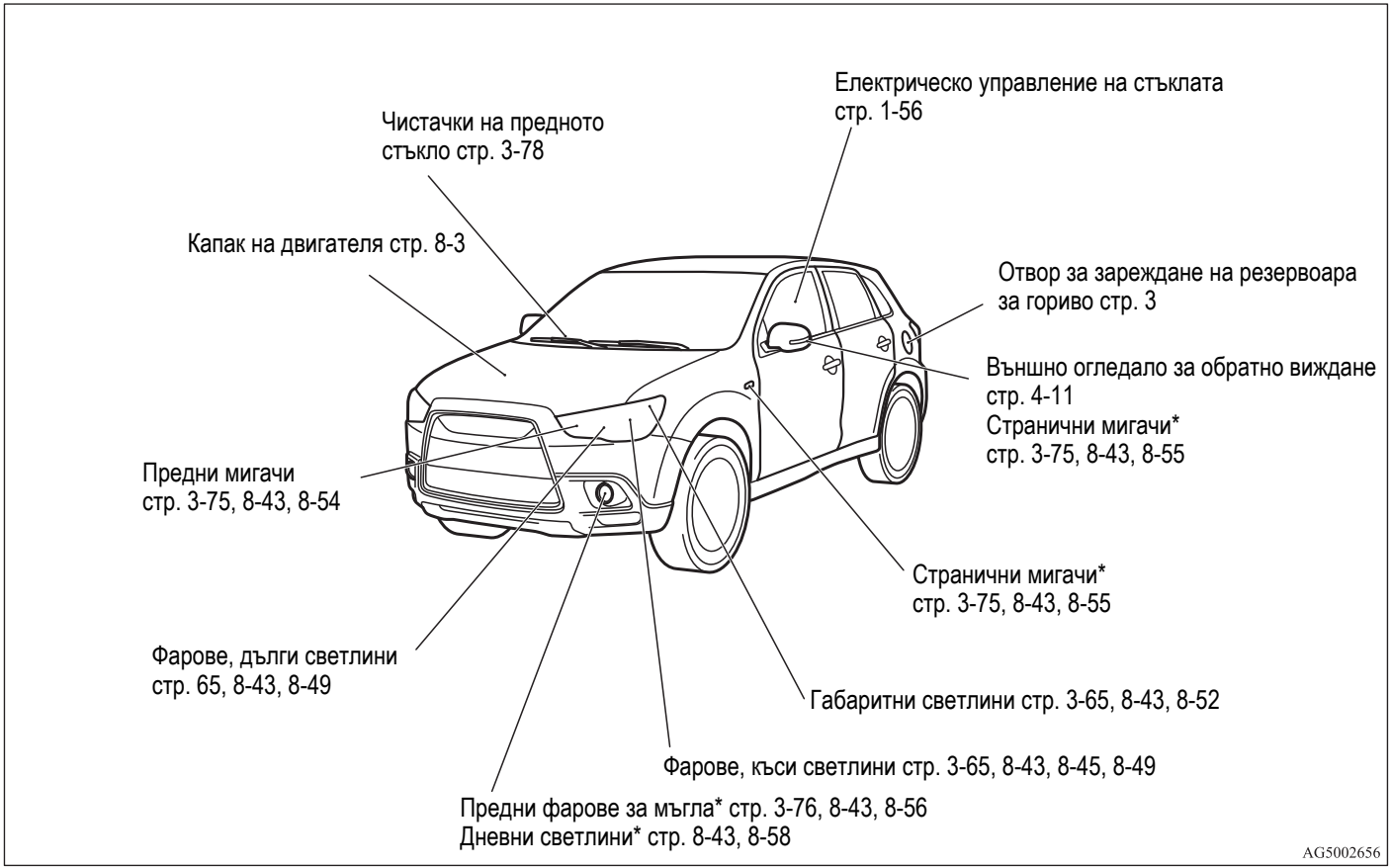

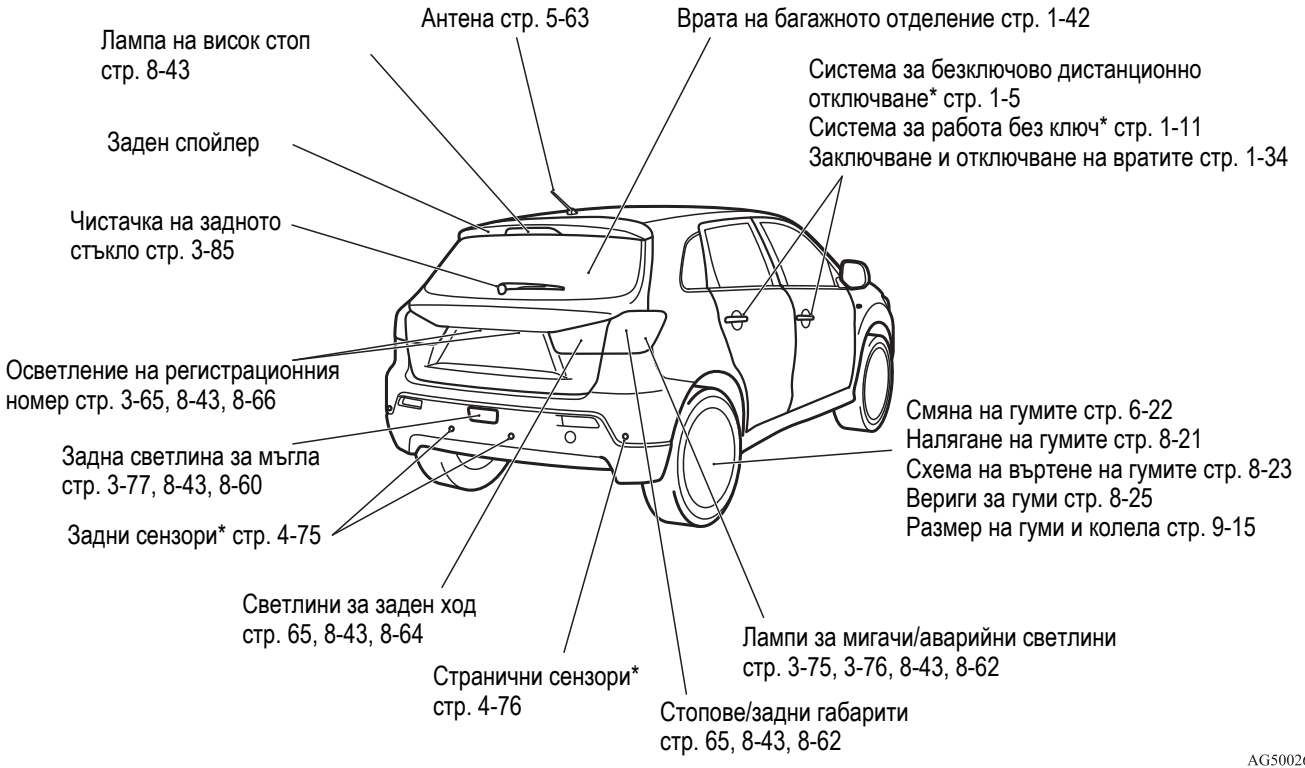
Лампа на висок стоп
стр. 8-43
Антена стр. 5-63
Врата на багажното отделение стр. 1-42
Система за безключово дистанционно отключване* стр. 1-5
Система за работа без ключ* стр. 1-11
Заключване и отключване на вратите стр. 1-34
Заден спойлер
Чистачка на задното стъкло стр. 3-85
Осветление на регистрационния номер стр. 3-65, 8-43, 8-66
Задна светлина за мъгла стр. 3-77, 8-43, 8-60
Задни сензори* стр. 4-75
Смяна на гумите стр. 6-22
Налягане на гумите стр. 8-21
Схема на въртене на гумите стр. 8-23
Вериги за гуми стр. 8-25
Размер на гуми и колела стр. 9-15
Светлини за заден ход стр. 65, 8-43, 8-64
Странични сензори* стр. 4-76
Стопове/задни габарити стр. 65, 8-43, 8-62
Лампи за мигачи/аварийни светлини стр. 3-75, 3-76, 8-43, 8-62
AG5002669

Обща информация

Избор на гориво 2
Зареждане на резервоара за гориво 3
Монтаж на аксесоари 6
Модификации/Промени на електрическата или горивната системи 7
Оригинални резервни части 7
Информация за безопасност и изхвърляне на отработено двигателно масло 8
Информация за изхвърляне на употребявани акумулатори 8
Система Auto Stop & Go (AS&G)* 9

Избор на гориво

E00200102529

Препоръчва се гориво	**Автомобили с бензинови двигатели** Октаново число на безоловен бензин (EN228) модели 1600, модели 1800 95 RON или по-високо модели 2000 90 RON или по-високо **Автомобили с дизелови двигатели** Цетаново число (EN590) 51 или по-високо

⚠ *ВНИМАНИЕ*

- **Използването на оловен бензин при автомобилите с бензинови двигатели може да причини сериозни повреди на двигателя и на катализатора. Не използвайте оловен бензин.**
- **Автомобилите с дизелови двигатели са проектирани за работа само с дизелово гориво, което отговаря на стандарта EN 590.**
  Използването на всякакъв друг вид дизелово гориво (био дизел, метилов естер и т.н.) ще влоши мощността и дълготрайността на автомобила.

ЗАБЕЛЕЖКА

- Автомобилите с бензинови двигатели са със система за контрол на детонациите, така че в аварийни случаи да може да използвате безоловен бензин 90 RON, ако по време на пътуването си не можете да намерите безоловен бензин 95 RON или по-добър.
  В такъв случай не се налага специално да регулирате двигателя. В случай на употреба на безоловен бензин 90 RON техническите показатели на двигателя се влошават.
- При дизеловото гориво поради отделянето на парафин, при понижаване на температурите вискозитетът значително намалява.
  Поради тази причина съществуват два вида гориво: „лятно“ и „зимно“.
  Това трябва да се има предвид през зимата.
  Изберете един от двата вида гориво според околната температура.
  Над -5 °C: „Летен“ дизел
  Под -5 °C: „Зимен“ дизел
  Когато пътувате, заинтересувайте се предварително за горивото, което се предлага в съответната страна.
- Редовното шофиране на кратки разстояния при ниска скорост може да предизвика отлагания в горивната система и двигателя, което да доведе до лошо палене и ускорение на автомобила. Ако се появят тези проблеми, ви препоръчваме да добавите промиваща добавка към бензина, когато презареждате автомобила. Добавката ще отстрани отлаганията, като по този начин възвърне на двигателя нормалните условия на работа. Използвайте само оригинален MITSUBISHI FUEL SYSTEM CLEANER (Почистващ препарат за горивната система). Използването на неподходяща добавка може да повреди двигателя. За допълнителна информация се консултирайте с упълномощен сервиз на MITSUBISHI MOTORS.
- Бензин с лошо качество може да предизвика проблеми като трудно палене, загуба на мощност, шум от двигателя и прекъсване. Ако имате такива проблеми, опитайте с друга марка или друго октаново число.
  Ако лампата за проверка на двигателя примигва, възможно най-бързо проверете системата в упълномощен сервиз на MITSUBISHI MOTORS.

Зареждане на резервоара за гориво

E00200202256

⚠ ПРЕДУПРЕЖДЕНИЕ

- **При боравене с гориво изпълнявайте наредбите за безопасност, които са изписани по гаражи и бензиностанции.**
- **Бензинът е силно запалим и избухлив. При боравене с него вие може да се изгорите или сериозно да се нараните. При зареждане на автомобила винаги изключвайте двигателя и стойте далече от пламъци, искри и димящи материали. Винаги извършвайте дейностите, свързани с гориво, на добре проветрени открити места.**
- **Преди да свалите капачката на резервоара за гориво се уверете, че сте разредили статичното електричество на тялото си чрез докосване на метална част на автомобила или на горивната помпа. Наличието на статично електричество по тялото ви лесно може да причини искра, която да възпламени горивните пари.**
- **Цялата процедура по зареждане с гориво изпълнете сами (отваряне на вратичката на резервоара, сваляне на капачката на резервоара и т.н.). Не допускайте никой друг да се приближава до отвора на резервоара. Ако допуснете някой друг да ви помага и той е зареден със статично електричество, това може да доведе до възпламеняване на горивните пари.**
- **Стойте до резервоара за гориво до приключване на операцията по зареждане. Ако се преместите или направите нещо друго (ако например седнете на седалката) по време на процеса на зареждане с гориво, вие можете да получите нов електростатичен заряд.**
- **Ако се наложи капачката на резервоара да се сменя, използвайте само оригинална резервна част на MITSUBISHI MOTORS.**

Вместимост на резервоара за гориво

Модели 2WD: 63 литра
Модели 4WD: 60 литра

Зареждане с гориво

1. Спрете двигателя, преди да заредите с гориво.
2. Отворът за пълнене на резервоара за гориво е разположен от лявата страна на автомобила ви.
   Отворете капака на отвора за резервоара за гориво с лостчето за освобождаването му, което е разположено отстрани на седалката на водача.

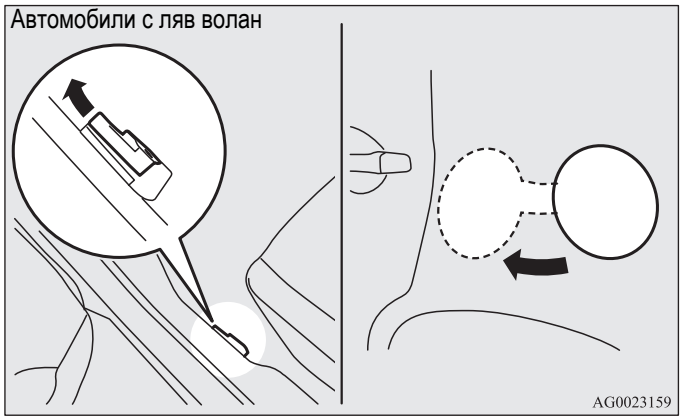

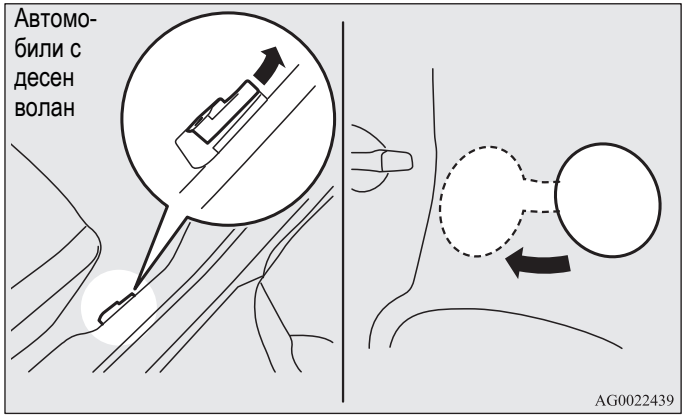

3. Свалете капачката на резервоара.
   Отворете гърловината на отвора за зареждане на резервоара, като бавно завъртите капачката обратно на часовниковата стрелка.

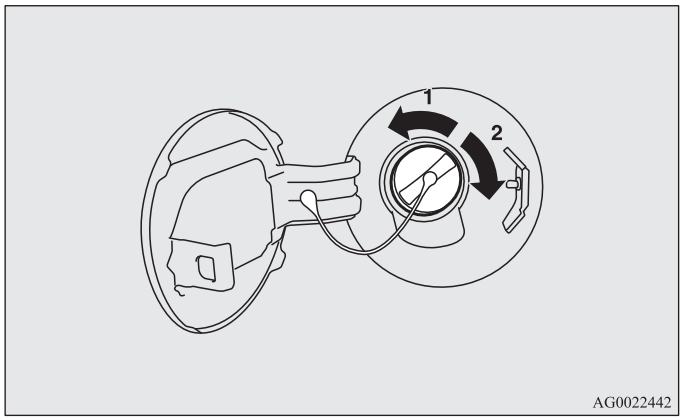

1- Сваляне
2- Затваряне

4. Докато зареждате с гориво, закачете кабела на капачката на резервоара в кукичката, която се намира от вътрешната страна на вратичката на резервоара за гориво.

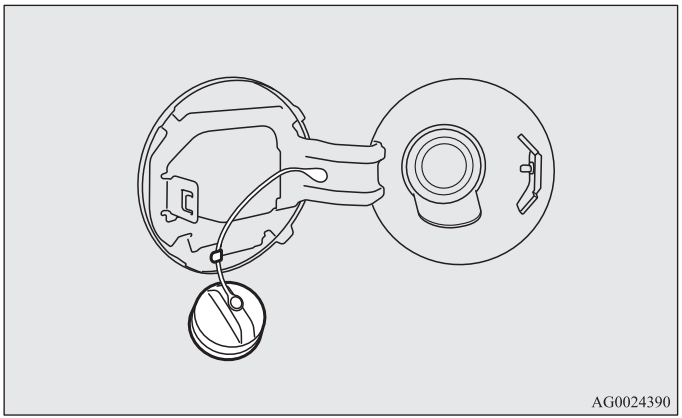

⚠ ВНИМАНИЕ

- **Тъй като горивната система може да е под налягане, свалете капачката на резервоара бавно. Това ще освободи всякакво налягане или вакуум, които може да са се образували в резервоара. Ако чуете съскащ звук от капачката, изчакайте докато спре, преди да свалите капачката. В противен случай от резервоара може да пръсне гориво, което да нарани или вас, или други хора.**

5. Вмъкнете пистолета докрай в отвора на резервоара.

⚠ ВНИМАНИЕ

- **Не накланяйте пистолета.**

6. Когато пистолетът спре автоматично, прекратете зареждането с гориво.
7. Затворете капачката на резервоара.
   За затварянето на резервоара завъртете капачката за гориво по часовниковата стрелка, докато чуете „прищракващ“ звук, след което внимателно натиснете капака на отвора на горивния резервоар до неговото затваряне.

Монтаж на аксесоари

E00200300963

Препоръчваме ви да се консултирате с MITSUBISHI MOTORS Упълномощен сервиз.

- Монтажът на аксесоари и на допълнителни части по специална поръчка (опции) и т.н. трябва да се извършва само съобразно законите на вашата страна и в съответствие с указанията за монтаж и предупрежденията, съдържащи се в документацията, придружаваща автомобила.
- Неправилен монтаж на електрически части може да доведе до пожар. Вижте раздела „Модифициране/промяна на електрическата или горивната системи“ в настоящото ръководство на собственика.
- Използването на мобилен телефон или на радиоапарат без външна антена могат да причинят смущения на електрическата система, които да нарушат безопасната експлоатация на автомобила.
- Не трябва да се използват гуми и джанти, които не отговарят на спецификациите.
  За информация относно размерите на гумите и джантите виж раздел „Спецификации“.

Важни съображения!

Поради наличието на голям брой произведени от различни производители аксесоари и резервни части, които са достъпни на пазара, е невъзможно не само MITSUBISHI MOTORS, но и упълномощен сервизен пост на MITSUBISHI MOTORS, да проверят дали добавянето или монтажът на подобни части повлиява на безопасното управление на автомобила ви с марката на MITSUBISHI.

Дори и в случаите, когато подобни части са официално одобрени, например получили „разрешение за обща употреба“ (като оценка за дадената част) или чрез изпълнение на частта по официално одобрена конструкция, или при получаване на отделно експлоатационно разрешение, последвало закрепянето или монтажа на подобни части, не означава, че не е нарушена безопасността на управление на вашия автомобил.

Имайте предвид също, че по принцип оценителят или официалното лице не поемат никаква отговорност. Максимална безопасност може да се осигури само с части, препоръчани, продадени и монтирани от упълномощен сервизен пост на MITSUBISHI MOTORS (оригинални резервни части на MITSUBISHI MOTORS и аксесоари на MITSUBISHI MOTORS). Същото се отнася и до модификации на автомобилите MITSUBISHI по отношение на производствените им спецификации. От съображения за безопасност не се опитвайте да правите никакви изменения освен такива, които следват препоръките на упълномощен сервиз на MITSUBISHI MOTORS.

Модификации/Промени на електрическата или горивната системи

E00200400368

Корпорация MITSUBISHI MOTORS винаги е произвеждала сигурни и висококачествени автомобили. За поддържането на високия стандарт на безопасност и качество, от първостепенна важност е всякакви аксесоари, които ще бъдат монтирани, както и всякакви модификации, които ще бъдат извършвани по електрическата или горивната системи, да се изпълняват в съответствие с указанията на MITSUBISHI MOTORS.

⚠ *ВНИМАНИЕ*

- **Ако кабелите пречат на корпуса на автомобила или се използват неправилни монтажни техники (не се монтират предпазители и т.н.), това може да смути електронните устройства и да доведе до пожар или друго произшествие.**

Оригинални резервни части

E00200500499

Фирмата MITSUBISHI MOTORS е положила големи усилия, за да ви предостави великолепно изработен автомобил с възможно най-високо качество и надеждност.
Винаги използвайте оригинални резервни части на MITSUBISHI MOTORS, които са разработени и произведени да поддържат в най-добра форма вашия автомобил MITSUBISHI MOTORS. Оригиналните резервни части на фирмата MITSUBISHI MOTORS се разпознават по показаната маркировка и могат да се намерят във всички упълномощени сервизи на MITSUBISHI MOTORS.

MITSUBISHI MOTORS
GENUINE PARTS

Информация за безопасност и изхвърляне на отработено двигателно масло

E00200600155

⚠ ПРЕДУПРЕЖДЕНИЕ

- **Продължителният и многократен контакт с отработени масла може да причини сериозни кожни проблеми, включително дерматит и рак.**
- **Доколкото е възможно, избягвайте съприкосновение с кожата и старателно се измивайте след всеки контакт.**
- **Дръжте отработеното двигателно масло далеч от деца.**

Пазете околната среда

Замърсяването на канали, водни течения и почвата е незаконно. За изхвърляне на отработено масло и на употребявани маслени филтри използвайте официално определените за целта места за събиране на отпадъци, включително специализирани обекти и гаражи със съответните възможности. В случай на колебание относно начина за изхвърляне на отпадъците, се обърнете към местните власти.

Информация за изхвърляне на употребявани акумулатори

E00201300032



Вашият автомобил съдържа батерии и/или акумулатори.
Не ги смесвайте с общите домакински отпадъци.
За правилната обработка, възстановяване и рециклиране на използваните акумулатори, моля отнесете ги в подходящи събирателни пунктове, в съответствие с националното законодателство и Директиви 2006/66/ЕС.
Чрез правилното изхвърляне на тези акумулатори ще помогнете да се спестят ценни ресурси и да се предотвратят негативни ефекти върху човешкото здраве и природата, които биха могли да възникнат при неподходящо боравене с отпадъци.

*Система Auto Stop & Go (AS&G)**

E00201500021

Този параграф обобщава основните елементи на системата Auto Stop & Go (AS&G), като например характеристика, работни процедури и др. За подробности вижте „Система Auto Stop & Go (AS&G)“ на стр. 4-24.

Системата Auto Stop & Go (AS&G) намалява емисиите на изгорели газове и увеличава икономичността.
Системата Auto Stop & Go (AS&G) автоматично гаси и рестартира двигателя без използването на контактния ключ, когато автомобилът е спрян, например на светофар или в задръстване.

Активиране

E00201600022

При завъртане на контактния ключ в положение „ON“, системата Auto Stop & Go (AS&G) се активира автоматично.

Деактивиране

E00201700036

Можете да деактивирате системата, като натиснете превключвателя „Auto Stop & Go (AS&G) OFF“. Тогава индикаторът „AS&G OFF“ ще светне на дисплея.

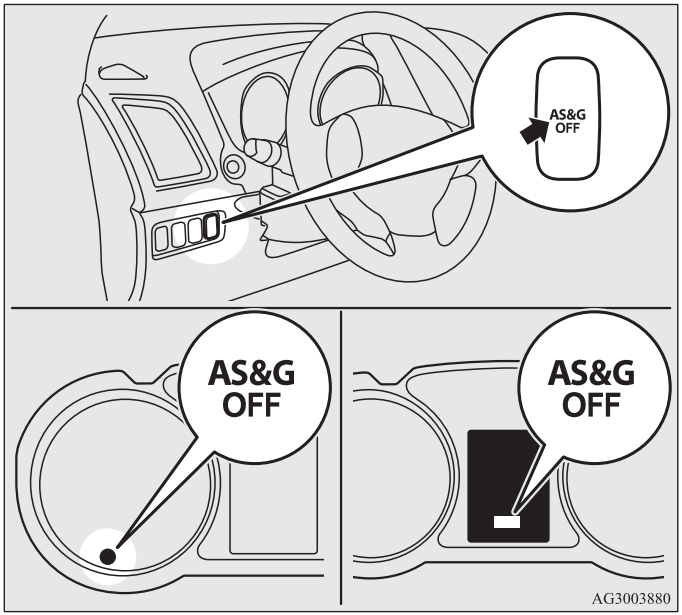

Автоматично спиране

E00201800024

1. Спрете автомобила.
2. Поставете скоростния лост в положение „N“ (Неутрално).

Автомобили с 5-степенна механична скоростна кутия 5M/T	Автомобили с 6-степенна механична скоростна кутия 6M/T
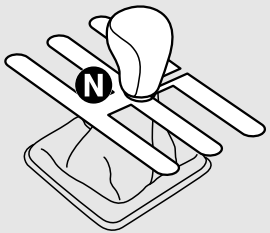	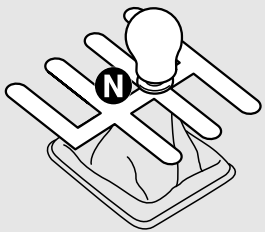

3. Отпуснете съединителя.
4. Индикаторът „AS&G“ ще светне на дисплея и двигателят ще се загаси автоматично.

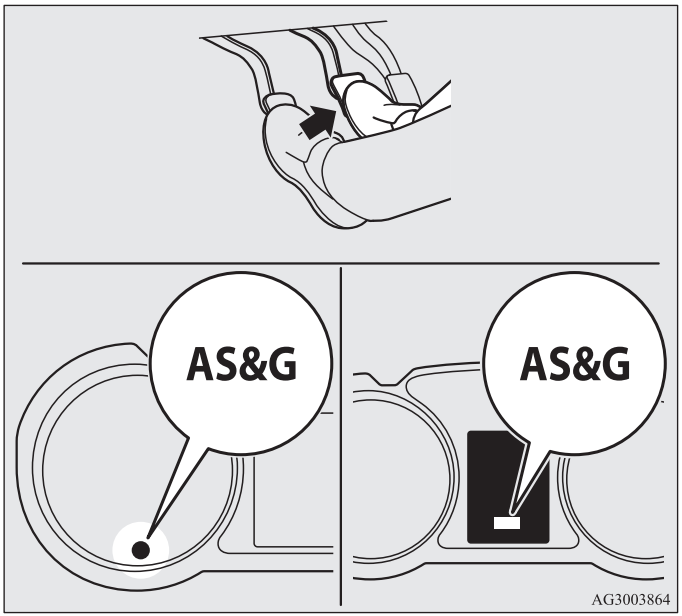

Автоматично потегляне

E00201900025

Натиснете отново съединителя, докато скоростният лост е в положение „N“ (Неутрално). Индикаторът „AS&G“ на дисплея ще загасне и двигателят ще се рестартира автоматично.

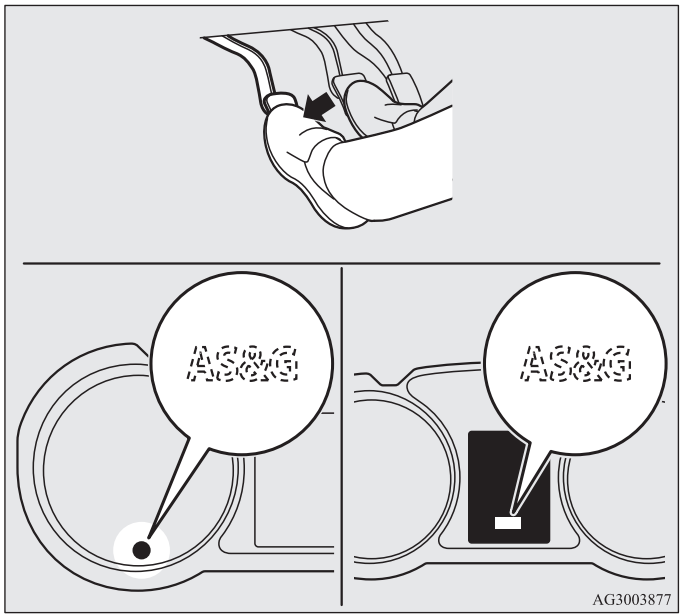

Характеристика на системата

E00202300026

Принципът на системата Auto Stop & Go (AS&G) е, че тя се адаптира към нуждите на автомобила (тоест към доставката на енергия). Това означава, че при определени обстоятелства двигателят няма да загасне, а в други, че двигателят ще се рестартира сам.

Обстоятелства, при които двигателят ще се рестартира сам

E00202400027

- Вътрешната температура се повишава и климатикът започва да работи, за да я понижи.
- Разходът на електроенергия е висок.
- Педалът на спирачките се натиска многократно.
- При завиване на волана.
- Скоростта на автомобила е 3 км/ч или по-висока, когато се спуска по склон.
- Кръговата скала за избор на режим е настроена за изсушаване на стъклото.
- Когато климатикът работи чрез натискане на превключвателя.
- Когато предварително зададената температура на климатика се променя значително.
- Когато климатикът работи в режим AUTO и потенциометърът за температура е настроен на максимално топло или максимално студено положение (за автомобили с автоматична климатизация).

Други обстоятелства, при които двигателят може да се рестартира автоматично. За подробности вижте „Система Auto Stop & Go (AS&G)“ на стр. 4-24.

Обстоятелства, при които двигателят няма да се загаси

E00202500028

- Околната температура е по-ниска от 3 °C.
- След като двигателят се рестартира автоматично и автомобилът спре отново в рамките на 10 секунди.
- След като двигателят се рестартира автоматично и автомобилът остане на място.
- Кръговата скала за избор на режим е настроена за изсушаване на стъклото (виж илюстрацията по-долу).

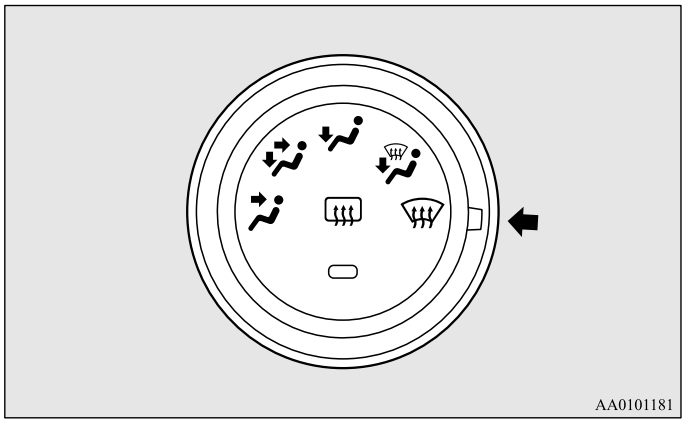

- Когато климатикът работи в режим AUTO и потенциометърът за температура е настроен на максимално топло или максимално студено положение (за автомобили с автоматична климатизация).

Други обстоятелства, при които двигателят може да не се загаси автоматично. За подробности вижте „Система Auto Stop & Go (AS&G)“ на стр. 4-24.

Отключване и заключване

Ключове 1- 2
Електронен имобилайзер
(Стартираща система против кражба) 1- 4
Система за безключов достъп* 1- 5
Система за работа без ключ* 1- 11
Врати 1- 34
Централно заключване на вратите 1- 36
Система Dead Lock* 1- 38
Задни врати със „защита за деца“ 1- 42
Капак на багажника 1- 42
Вътрешно освобождаване на капака на багажника 1- 44
Защитна алармена система* 1- 45
Електрическо управление на стъклата 1- 56
Сенник* 1- 60

Ключове

E00300102269

Тип 1

Ключът отключва всички ключалки.

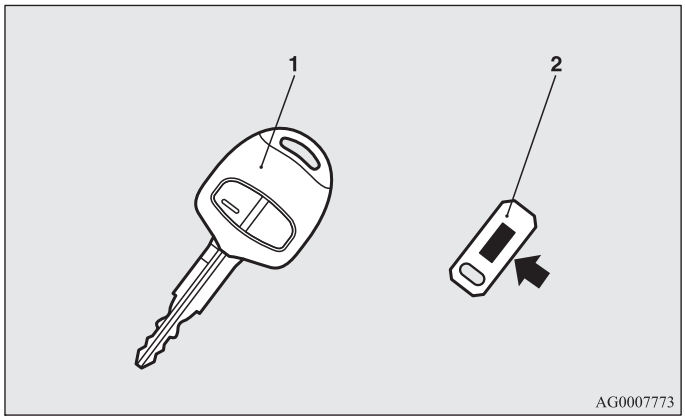

1- Ключ за дистанционно отключване (с електронен имобилайзер)
2- Етикет с номер на ключа

Тип 2

Аварийният ключ става на всички врати.

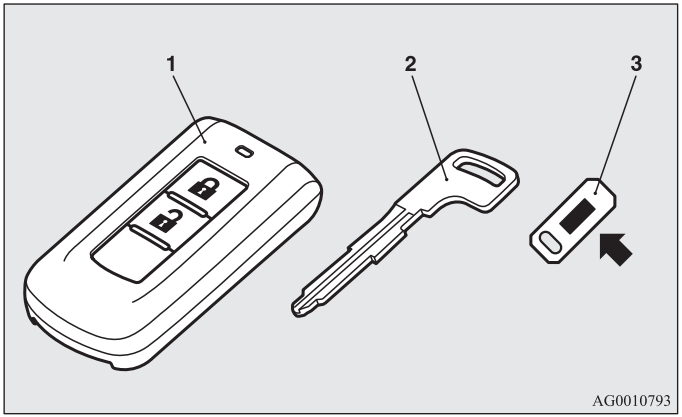

1- Устройство за дистанционно управление (с електронен имобилайзер и функция за безключов достъп)
2- Авариен ключ
3- Етикет с номер на ключа

⚠ *ПРЕДУПРЕЖДЕНИЕ*

- **Когато носите ключа със себе си по време на полети, не натискайте бутоните му, докато сте в самолета. Ако в самолета натиснете даден бутон, се излъчват електромагнитни вълни, които могат да повлияят на работата на самолета.**
  Когато носите ключа в чанта, внимавайте бутоните да не бъдат натиснати случайно.

ЗАБЕЛЕЖКА

- Номерът на ключа е щампован върху табелката, както е показано на илюстрацията.
  Запишете номера и съхранявайте ключа и етикета с неговия номер на различни места, така че ако загубите оригиналните ключове, да можете да поръчате нови.
- Ключът е прецизна електронна част с вграден предавател за сигнали. За да предотвратите възникването на неизправности, моля изпълнявайте следните препоръки:
  - Не го оставяйте никъде, където се излага на директна слънчева светлина, например на арматурното табло.
  - Не го разглобявайте или променяйте.
  - Не огъвайте ключа прекалено и не го подлагайте на силен натиск.
  - Не го излагайте на вода.
  - Дръжте го далеч от магнитни халки за ключове.
  - Дръжте го далеч от аудио системи, персонални компютри, телевизори и друго оборудване, което генерира магнитно поле.
  - Дръжте го далеч от устройства, които излъчват силни електромагнитни вълни, като мобилни телефони, безжични устройства и високочестотно оборудване (включително медицински устройства).
  - Не го почиствайте с уреди за почистване с ултразвук или подобно оборудване.
  - Не оставяйте ключа на места, където може да бъде изложен на висока температура или на висока влажност.
- Двигателят е така конструиран, че няма да стартира, ако регистрираният в компютъра на имобилайзера идентификационен (ID) код не съвпадне с ID кода на ключа. За повече подробности, както и за начина на употреба на ключовете, се отнесете към раздела „Електронен имобилайзер“.
- [При автомобили със защитна алармена система]
  Внимавайте за следното, ако защитната аларма е настроена на режим „Активна”.
  Виж „Защитна алармена система“ на стр. 1-45.
  - Ако защитната аларма е включена, тя ще издаде звук, ако вратите се отворят след като се отключат с ключа, с вътрешния бутон за заключване или с бутона за централно заключване.
  - Дори ако защитната аларма е настроена на режим „Активна”, не започва режимът за подготовка, ако системата за безключов достъп или функцията за работа без ключ не се ползва за заключване на автомобила.

Електронен имобилайзер (Стартираща система против кражба)

E00300201801

[При автомобили със система за работа без ключ]
За информация относно функциите на автомобили, оборудвани със системата за работа без ключ, вижте „Система за работа без ключ: Електронен имобилайзер (Стартираща система против кражба)“ на стр. 1-18.
[С изключение на автомобили, оборудвани със система за работа без ключ]
Електронният имобилайзер е проектиран да намали значително вероятността от кражба на автомобила. Предназначението на системата е да предотврати стартирането на двигателя в случай че се направи невалиден опит за стартиране. Запалването е възможно само при използване на „регистриран“ в системата на имобилайзера ключ.

ЗАБЕЛЕЖКА

- При долуописаните случаи автомобилът може и да не приеме регистрирания ID код от регистрирания ключ и двигателят може и да не запали.
  - Когато ключът е в контакт с халка за ключове или с друг метален или магнитен, предмет (Тип A)
  - Когато дръжката на ключа е в контакт с метал или с друг ключ (Тип B)
  - Когато ключът е в контакт със, или е в близост до, други имобилизиращи ключове (включително и ключове от други превозни средства) (Тип C)

    В подобни случаи отстранете предмета или допълнителния ключ от ключа на автомобила. След това опитайте отново да стартирате двигателя. Ако двигателят не стартира, препоръчваме ви да се обадите на упълномощен сервиз на MITSUBISHI MOTORS.

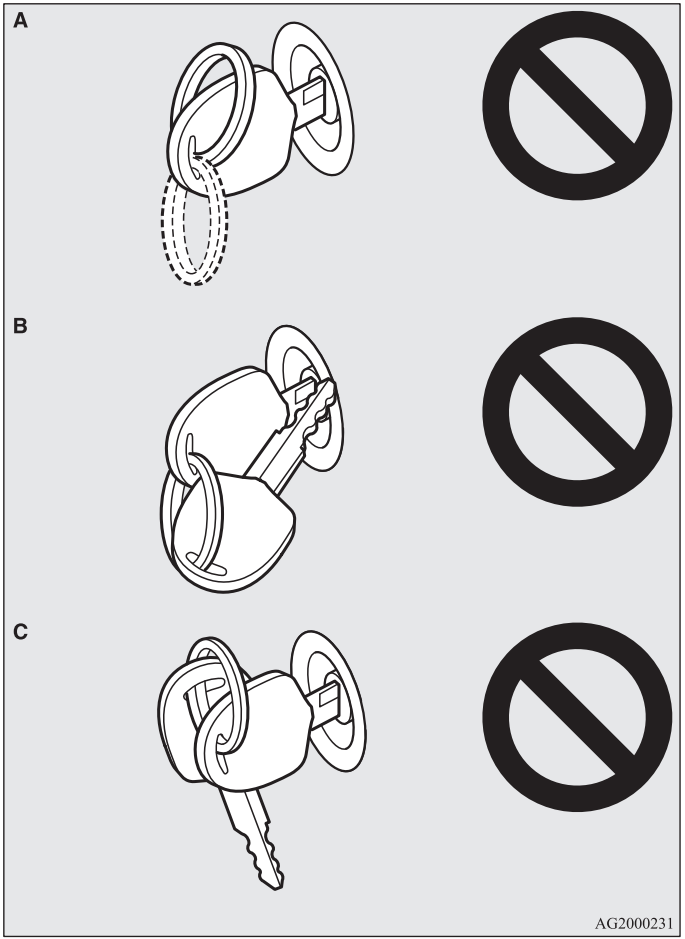

- Ако загубите един от тях, се свържете с упълномощен сервиз на MITSUBISHI MOTORS възможно най-скоро. За да получите нов ключ или допълнителен резервен ключ, закарайте автомобила си заедно с останалите ключове в упълномощен сервиз на MITSUBISHI MOTORS. Всички ключове трябва да се пререгистрират в компютърния блок на имобилайзера. Имобилайзерът може да регистрира до 8 различни ключа.

⚠ *ВНИМАНИЕ*

- **Не променяйте и не добавяйте части към системата на имобилайзера. Това може да причини неизправност на имобилайзера.**

*Система за безключов достъп**

E00300302317

Натиснете бутона за дистанционно управление и всички врати, както и капакът на багажника, ще се заключат или отключат според желанието ви. Възможно е също и задействането на страничните огледала.

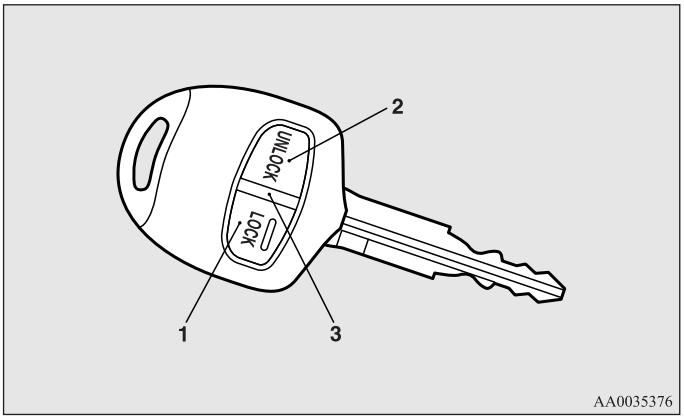

1- Бутон за заключване
2- Бутон за отключване
3- Индикаторна лампа

За заключване

Натиснете бутона (1) LOCK. Ще се заключат всички врати, включително и капакът на багажника. Когато вратите и капакът на багажника се заключат, мигачите ще примигнат веднъж.

ЗАБЕЛЕЖКА
- При автомобили, оборудвани със система Dead Lock, натискането на бутон LOCK (1) два пъти последователно ще включи системата. (Вижте „Настройване на системата“ на стр. 1-38.)

За отключване

Натиснете бутона (2) UNLOCK. Ще се отключат всички врати, включително и капакът на багажника. Ако вратите и капакът на багажника се отключат, когато предната лампа на купето е в положение „DOOR“ или превключвателят на задната лампа на купето (с изключение на автомобили, оборудвани със сенник) е в средно (I) положение, лампата на купето ще светне за около 15 секунди и мигачите ще примигнат два пъти.
В зависимост от модела на автомобила, предните и задни габарити също могат да бъдат зададени да светят за около 30 секунди. Вижте „Уреди и контролни инструменти: Осветление при влизане в автомобила“ на стр. 3-70.

ЗАБЕЛЕЖКА
- С изключение на автомобили със система Dead Lock, функцията за отключване на вратите и капака на багажника могат да се зададат така, че само вратата на водача да се отключва, когато бутонът UNLOCK (2) се натисне веднъж.
  Ако функцията за отключване на вратите и капака на багажника е зададена да работи както е описано по-горе, всички врати и капакът на багажника се отключват, когато бутонът UNLOCK се натисне два пъти последователно.
  Вижте „Настройка на функцията за отключване на вратите и капака на багажника“ на стр. 1-8.
- При всяко натискане на бутон индикаторната лампа (3) светва.
- За автомобили, оборудвани с превключвател за прибиране на огледалата, страничните огледала автоматично се сгъват или разгъват, когато всички врати и капакът на багажника се заключат или отключат, като използвате превключвателите за дистанционно управление на системата за безключов достъп.
  Вижте „Стартиране на двигателя и шофиране: Странични огледала“ на стр. 4-11.
- Ако бутонът (2) UNLOCK бъде натиснат и до 30 секунди не бъде отворена никоя врата (включително капака на багажника), вратите автоматично се заключват отново.
- Съществува възможност за промяна на функциите, както следва:
  За допълнителна информация се консултирайте с упълномощен сервиз на MITSUBISHI MOTORS.
  При автомобили, оборудвани с мулти-комуникационна система на Mitsubishi (MMCS), операциите на екрана могат да се използват за извършване на настройка. За подробности вижте отделното ръководство за експлоатация.
  - Времето за автоматично заключване на вратите може да бъде променяно.
  - Функцията за потвърждение (примигването на мигачите) може да се зададе да действа само при заключване или само при отключване на вратите и на капака на багажника.
  - Функцията за потвърждение (която чрез мигане на мигачите индикира заключването или отключването на вратите и на капака на багажника) може да се деактивира.
  - Възможно е да се промени и броят на примигванията на мигачите от потвърждаващата функция.

Действие на системата Dead Lock

При автомобили, оборудвани със система Dead Lock, е възможно да включите системата чрез дистанционното управление.
(Вижте „Система Dead Lock“ на стр. 1-38.)

Действие на страничните огледала, (автомобили оборудвани с превключвател за прибиране на страничните огледала)

E00310800089

За прибиране

За да приберете страничните огледала, в рамките на 30 секунди след заключване на вратите и на капака на багажника с помощта на бутона (1) LOCK, натиснете бързо бутона LOCK два пъти.

За отваряне

За да върнете страничните огледала в отворено положение, в рамките на 30 секунди след отключване на вратите и на капака на багажника с помощта на бутона (2) UNLOCK, натиснете бързо бутона UNLOCK два пъти.

Първоначално не е зададено страничните огледала да работят както е описано по-горе. Ако искате да работят както е описано по-горе, трябва да ги настроите да не се прибират/отварят, когато вратите и капакът на багажника се заключат/отключат чрез системата за безключов достъп или системата за работа без ключ.
Вижте „Стартиране на двигателя и шофиране: Странични огледала“ на стр. 4-1-11.
За допълнителна информация се консултирайте с упълномощен сервиз на MITSUBISHI MOTORS.
В автомобил, оборудван с мулти-комуникационна система на Mitsubishi (MMCS), е възможно да промените настройката чрез действия от екрана.
За подробности вижте отделното ръководство за експлоатация.

ЗАБЕЛЕЖКА

- Системата за безключов достъп не работи при следните условия:
  - Ключът е оставен в контактното гнездо.
  - Някоя от вратите, включително и капакът на багажника са отворени.
- Устройството за дистанционно управление работи на разстояние от около 4 метра от автомобила. Независимо от това обхватът може да се промени, ако автомобилът се намира в близост до електростанция или до радио-телевизионна предавателна станция.
- В случай че възникне един от долуописаните проблеми, това вероятно се дължи на изтощена батерия.
  - Бутонът за дистанционно управление се задейства от правилното разстояние до автомобила, но вратите и капакът на багажника не реагират на заключване/отключване.
  - Индикаторната лампа (3) свети слабо или въобще не свети.

  За допълнителна информация се консултирайте с упълномощен сервиз на MITSUBISHI MOTORS.
  Ако сменяте сами батерията, вижте „Процедура за смяна на батерията на дистанционното управление“ на стр. 1-8.
- Ако загубите или повредите устройството за дистанционно управление, за да получите ново, се свържете с упълномощен сервиз на MITSUBISHI MOTORS.
- Ако пожелаете допълнително устройство за дистанционно управление, се обърнете към упълномощен сервиз на MITSUBISHI MOTORS.
  За вашия автомобил са на разположение максимум 8 устройства за дистанционно управление.

Настройка на функцията за отключване на вратите и капака на багажника (с изключение на автомобили с функция Dead Lock)

E00310300130

Функцията за отключване на вратите и капака на багажника може да се настрои на следните две положения.
При всяко задаване на функцията за отключване на вратите и капака на багажника, ще се чува сигнал, за да ви извести за състоянието на функцията за отключване на вратите и капака на багажника.

Брой сигнали	Състояние
Един сигнал	Всички врати и капакът на багажника се отключват
Два сигнала	Отключва се само вратата на водача

1. Извадете ключа от контакта за запалване.
2. Поставете комбинирания превключвател за дълги и къси светлини в положение „OFF“ и оставете вратата на водача отворена.
3. Натиснете и задръжте бутона LOCK (1) между 4 и 10 секунди и след това натиснете едновременно бутона UNLOCK (2).
4. Отпуснете последователно бутоните LOCK и UNLOCK в рамките на 10 секунди след натискане на бутона LOCK в стъпка 3.

ЗАБЕЛЕЖКА
- При автомобили, оборудвани с мулти-комуникационна система на Mitsubishi (MMCS), за извършване на настройка може да се ползва екранът За подробности вижте отделното ръководство за експлоатация.

Процедура за смяна на батерията на дистанционното управление

E00309500103

1. Отвийте винта (A) от дистанционното управление.

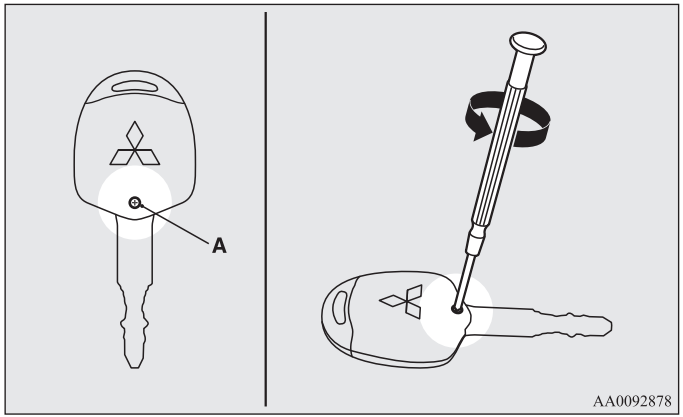

2. Обърнете емблемата на MITSUBISHI към вас, поставете върха на острие или плоска отвертка, покрити с плат, в прореза на корпуса на дистанционното управление, за да го отворите.

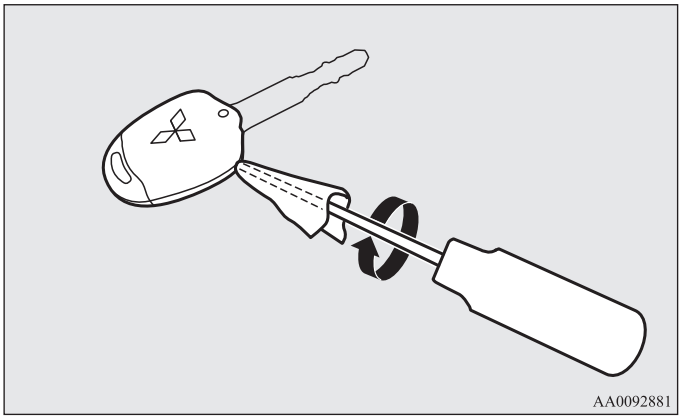

ЗАБЕЛЕЖКА

- Уверете се, че изпълнявате процедурата с емблемата на MITSUBISHI обърната към вас. Ако емблемата на MITSUBISHI не е обърната към вас, когато отваряте корпуса на дистанционното управление, бутоните могат да изпаднат.

3. Извадете дистанционния предавател от корпуса на дистанционното управление. След това отворете предавателя на дистанционното управление чрез метода, описан в стъпка 2.

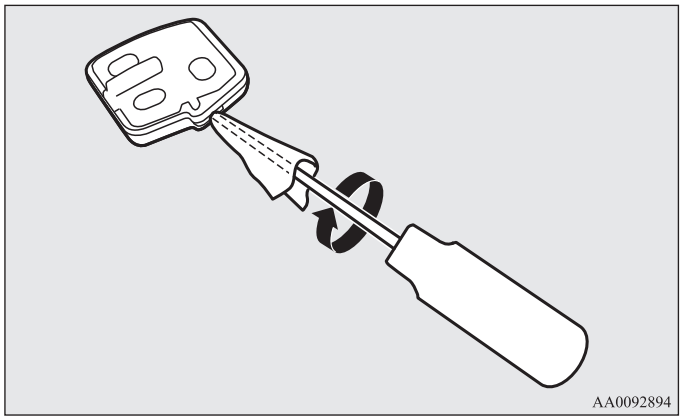

4. Извадете старата батерия.

5. Поставете нова батерия с полюса + (B) надолу.

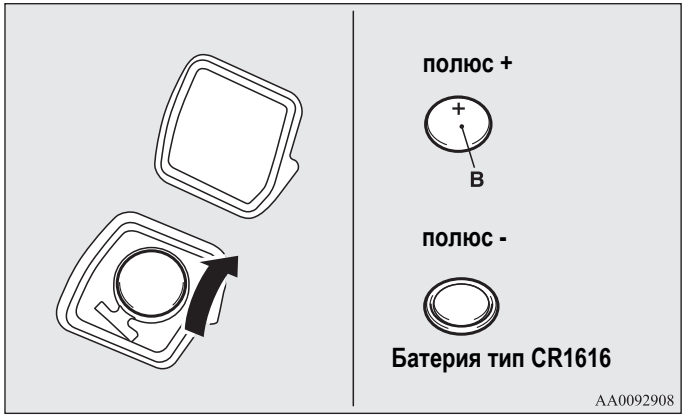

6. Затворете силно предавателя за дистанционно управление.
7. Поставете предавателя на дистанционното управление в корпуса и го затворете.
8. Завийте винта (A), свален в стъпка 1.
9. Проверете дали системата за безключов достъп работи.

ЗАБЕЛЕЖКА
- Можете да закупите батерия за смяна в магазин за електрически уреди.
- Упълномощен сервиз на MITSUBISHI MOTORS може да смени батерията вместо вас.

⚠ ВНИМАНИЕ

- **Когато корпусът на дистанционното управление е отворен, внимавайте да не попадне вода, прах и др. Не докосвайте и вътрешните компоненти.**

*Система за работа без ключ**

E00305600470

Системата за работа без ключ ви позволява да заключвате и отключвате вратите и капака на багажника и да стартирате двигателя само като носите с вас ключа на системата за работа без ключ.
Ключът на системата за работа без ключ може да се използва и като превключвател на дистанционното управление.
Вижте „Система за работа без ключ: Система за безключов достъп“ на стр. 1-29.

Водачът винаги трябва да носи със себе си ключа на системата за работа без ключ. Това устройство е необходимо за заключване и отключване на вратите и капака на багажника, стартиране на двигателя и използване на автомобила – затова преди да излезете от автомобила и да го заключите, проверете дали ключът на системата за работа без ключ е с вас.

⚠ ПРЕДУПРЕЖДЕНИЕ

- **Лица с имплантирани сърдечни пейсмейкъри или имплантирани електрически сърдечни дефибрилатори не трябва да се доближават до външните (A) или вътрешните (B) предаватели. Радиовълните, използвани от системата за работа без ключ, могат да повлияят неблагоприятно върху работата на имплантирани сърдечни пейсмейкъри или имплантирани електрически сърдечни дефибрилатори.**

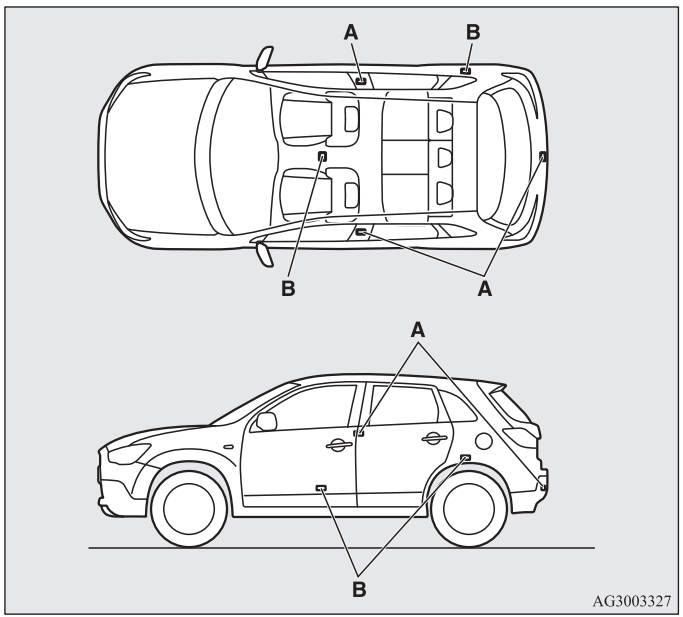

⚠ ПРЕДУПРЕЖДЕНИЕ

- **При ползване на електромедицински устройства, различни от имплантирани сърдечни пейсмейкъри или имплантирани електрически сърдечни дефибрилатори, предварително се посъветвайте с производителя на електромедицинските устройства, за да се определи въздействието на радиовълните върху тях. Действието на електромедицинските устройства може да се повлияе от радиовълните.**

Можете да ограничите работата на системата за работа без ключ по следните начини. (Системата за работа без ключ може да се ползва като система за безключов достъп.) За допълнителна информация се консултирайте с упълномощен сервиз на MITSUBISHI MOTORS.

- Можете да ограничите функциите до заключване и отключване на вратите и капака на багажника.
- Можете да ограничите функциите до стартиране на двигателя.
- Системата за работа без ключ може да се изключи.

Когато функциите на системата за работа без ключ се променят, предавателите работят по следния начин.

- Само заключване и отключване на вратите и капака на багажника: външен предавател и вътрешен предавател
- Само стартиране на двигателя: вътрешен предавател

ЗАБЕЛЕЖКА

- Ключът на системата за работа без ключ използва електромагнитна вълна. В следните случаи системата за работа без ключ може да не работи правилно или да работи нестабилно.
  - Когато има оборудване, което излъчва мощни радиовълни като: електростанция, радио-телевизионна предавателна станция или летище.
  - Системата за работа без ключ се носи заедно с комуникационно устройство като мобилен телефон или радиопредавател или с електронно устройство като персонален компютър.
  - Системата за работа без ключ докосва или е покрита от метален предмет.
  - В близост се използва система за безключов достъп.
  - Когато батерията на системата за работа без ключ е изтощена.
  - Когато ключът на системата за работа без ключ е настроен в зона с мощни радиовълни или смущения.
    В такъв случай използвайте аварийния ключ.
    Вижте „Работа без използване на функцията за работа без ключ“ на стр. 1-28.
- Тъй като ключът на системата за работа без ключ получава сигнали, за да се свърже с предавателите в автомобила, батерията постоянно се изтощава, без оглед на интензивността на ползване на ключа. Жизненият цикъл на батерията е от 1 до 3 години в зависимост от условията на употреба. Когато батерията се изтощи, сменете я в упълномощен сервиз на MITSUBISHI MOTORS.
- Тъй като ключът на системата за работа без ключ постоянно приема сигнали, получаването на мощни радиовълни може да допринесе за изтощаване на батерията. Не оставяйте ключа в близост до телевизор, персонален компютър или друг електронен уред.

Обхват на действие на системата за работа без ключ

E00305700367

Ако носите ключа на системата за работа без ключ, влезте в обхвата на действие и натиснете бутона за отключване/заключване на вратата на водача или предния пътник, бутона LOCK или OPEN за капака на багажника, идентификационният код (ID) за вашия ключ е потвърден.
Можете да заключите или отключите вратите и капака на багажника, да стартирате двигателя и смените работния режим само ако идентификационните кодове на ключа на системата за работа без ключ и на автомобила съвпадат.

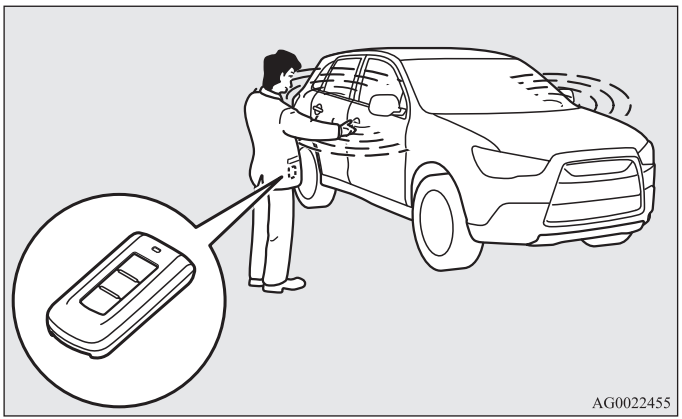

ЗАБЕЛЕЖКА

- Ако батерията на ключа на системата за работа без ключ е изтощена или има силни електромагнитни вълни или смущения, обхватът на действие може да стане по-малък и функционирането на ключа може да стане нестабилно.

Обхват на действие за заключване и отключване на вратите и капака на багажника

E00306200330

Работният обхват е приблизително 70 см от бутоните за заключване/отключване на вратата на водача и предния пътник, бутона LOCK и OPEN за капака на багажника.

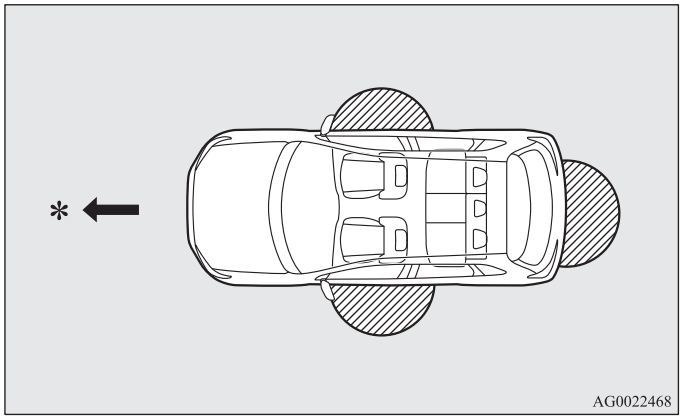

*: Посока напред

: Обхват на действие

ЗАБЕЛЕЖКА

- Заключване и отключване са възможни само когато вратата или вратата на багажника се задействат, когато се открие ключът на системата за работа без ключ.
- Задействането може да е невъзможно, ако сте твърде близо до предната врата, страничния прозорец или задната врата.

- Дори ако ключът на системата за работа без ключ е на 70 см от бутона за заключване/отключване на вратата на водача или на предния пътник, бутона LOCK или OPEN на капака на багажника, или ако е близо до земята или е нависоко, системата може да не се задейства.
- Ако ключът на системата за работа без ключ е в обхвата на действие, дори някой, който не носи ключа, може да отключи и заключи вратите и капака на багажника чрез натискане на бутона за заключване/отключване на вратата на водача или предния пътник или бутона LOCK или OPEN на капака на багажника.

Обхват на действие за включване на двигателя и смяна на работния режим

E00306300243

Обхватът на действие е от купето на автомобила.

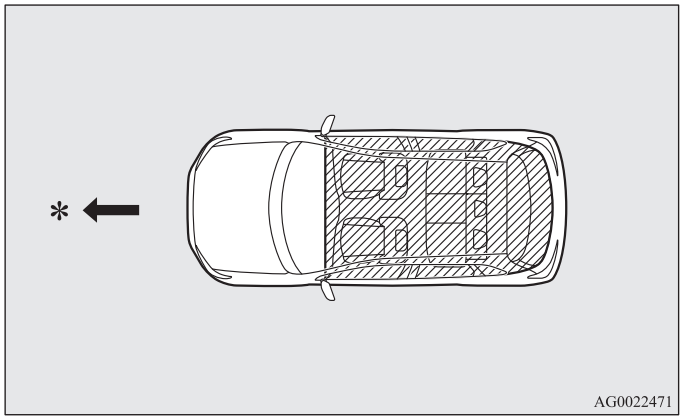

*: Посока напред

: Обхват на действие

ЗАБЕЛЕЖКА

- Дори ако е в обхвата на действие, ако ключът на системата за работа без ключ е в отделение за малки предмети като жабка, върху арматурното табло, джоб на врата или в багажното отделение, стартирането на двигателя, както и смяната на работния режим може да се окажат невъзможни.
- Ако сте твърде близо до врата или до странично стъкло, двигателят може да се стартира дори ако ключът на системата за работа без ключ е извън автомобила.

Работа с използване на функцията за работа без ключ

E00305800515

Заключване на вратите и капака на багажника

Когато носите ключа на системата за работа без ключ, ако натиснете бутона за заключване/отключване (A) на вратата на водача или на предния пътник или бутона LOCK (B) на капака на багажника в обхвата на действие, вратите и капакът на багажника се заключват.

Мигачите ще примигнат веднъж.

Вижте също така „Заключване и отключване: Врати, врати с централно заключване, капак на багажника“ на стр. 1-34, 1-36 и 1-42.

Бутони за заключване/отключване на вратата на водача и предния пътник



Бутон LOCK на капака на багажника



ЗАБЕЛЕЖКА

- За автомобили, оборудвани с бутон за прибиране на огледалата, страничните огледала се прибират автоматично, когато всички врати и капакът на багажника се заключат чрез функцията за работа без ключ.
  Вижте „Стартиране на двигателя и шофиране: Странични огледала“ на стр. 4-11.
- При автомобил със система Dead Lock, натискането на бутона за заключване/отключване (A) на вратата на водача или пътника до него или бутона LOCK (B) на капака на багажника два пъти последователно, настройва системата Dead Lock. (Вижте „Настройване на системата“ на стр. 1-38.)
- Функцията за работа без ключ не работи при следните условия:
  - Ключът на системата за работа без ключ е в салона на автомобила.
  - Някоя от вратите, включително и капакът на багажника, са отворени или недобре затворени.
  - Работният режим не е OFF.

Отключване на вратите и капака на багажника

Когато носите ключа на системата за работа без ключ, ако натиснете бутона за заключване/отключване (A) на вратата на водача или на предния пътник или бутона OPEN (B) на капака на багажника в обхвата на действие, вратите и капакът на багажника се отключват.

Ако превключвателят на предната лампа на купето е в положение „DOOR“ или превключвателят на задната лампа (с изключение на автомобили оборудвани със сенник) е в средно (I) положение в този момент, лампата в купето ще се включи за 15 секунди. Мигачите примигват два пъти.

Ако бутонът за заключване/отключване на вратата на водача или предния пътник бъде натиснат и до 30 секунди не бъде отворена никоя врата (включително капака на багажника), вратите автоматично се заключват отново.

Вижте също така „Заключване и отключване: Врати, врати с централно заключване, капак на багажника“ на стр. 1-34, 1-36 и 1-42.

Бутони за заключване/отключване на вратата на водача и предния пътник



Бутон OPEN на капака на багажника

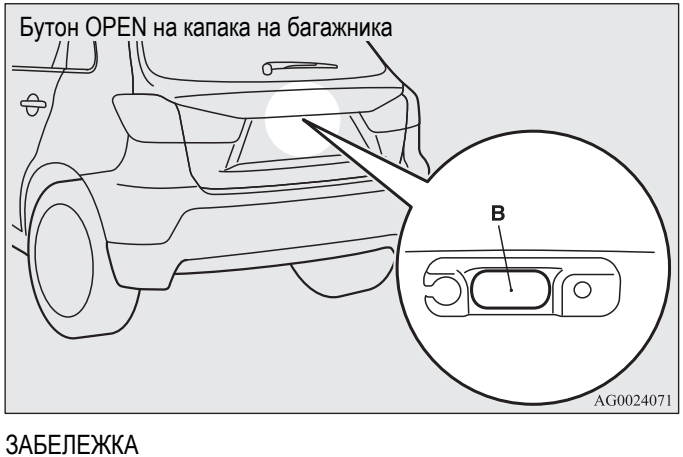

ЗАБЕЛЕЖКА

- За автомобили, оборудвани с бутон за прибиране на огледалата, страничните огледала се отварят автоматично, когато всички врати и капакът на багажника се отключат чрез функцията за работа без ключ.
  Вижте „Стартиране на двигателя и шофиране: Странични огледала“ на стр. 4-11.
- С изключение на автомобили със система Dead Lock, функцията за работа без ключ може да се настрои така, че само вратата на водача да се отключва, когато бутонът за заключване/отключване на шофьорската врата бъде натиснат.
  Ако функцията за работа без ключ е настроена да работи както е описано по-горе, всички врати и капакът на багажника се отключват, когато бутонът за заключване/отключване се натисне два пъти последователно.
  Вижте „Настройка на функцията за отключване на вратите и капака на багажника“ на стр. 1-32.

- Функцията за работа без ключ не работи при следните условия:
  - Ключът на системата за работа без ключ е в салона на автомобила.
  - Някоя от вратите, включително и капакът на багажника, са отворени или недобре затворени.
  - Работният режим не е OFF.
- Времето между отключване и автоматично заключване може да се регулира. За допълнителна информация се консултирайте с упълномощен сервиз на MITSUBISHI MOTORS.
  При автомобили, оборудвани с мулти-комуникационна система на Mitsubishi (MMCS), операциите на екрана могат да се използват за извършване на настройка. За подробности вижте отделното ръководство за експлоатация.

Действие за потвърждение при заключване и отключване
Действието може да се потвърди, както е показано по-долу: Имайте обаче предвид, че лампата на купето ще светне само ако превключвателят на предната лампа е в положение „DOOR“ или превключвателят на задната лампа (с изключение на автомобили със сенници) е в средно (I) положение.

При заключване:	Мигачите примигват веднъж.
При отключване:	Лампата в купето светва за около 15 секунди и мигачите примигват два пъти.

ЗАБЕЛЕЖКА
- Функциите могат да се променят, както е указано по-долу. За допълнителна информация се консултирайте с упълномощен сервиз на MITSUBISHI MOTORS.
  При автомобили, оборудвани с мулти-комуникационна система на Mitsubishi (MMCS) операциите на екрана могат да се използват за извършване на настройка. За подробности вижте отделното ръководство за експлоатация.
  - Задаване на функцията за потвърждение (мигането на мигачите), да се задейства само при заключване или само при отключване на автомобила.
  - Изключване на функцията за потвърждение (мигане на мигачите).
  - Промяна на броя на примигванията за действието на функцията за потвърждение (мигане на мигачите).

Действие на системата Dead Lock
При автомобил, който има система Dead Lock, можете да настроите системата Dead Lock, като използвате бутоните за заключване/отключване на вратата на водача или пътника до него или бутона LOCK на капака на багажника.
(Вижте „Система Dead Lock“ на стр.1-38.)

Електронен имобилайзер (Стартираща система против кражба)

E00306400387

Електронният имобилайзер е проектиран да намали значително вероятността от кражба на автомобила. Предназначението на системата е да предотврати стартирането на двигателя, в случай, че се направи невалиден опит за стартиране. Стартирането е възможно (при някои условия) само при използване на система за работа без ключ, която е „регистрирана“ в системата на имобилайзера.

Всички ключове, предоставени с вашия нов автомобил, са програмирани за електрониката на автомобила. Вижте „Включване на двигателя“ на стр. 1-18.

ЗАБЕЛЕЖКА

- Ако загубите един от ключовете на системата за работа без ключ, се свържете с упълномощен сервиз на MITSUBISHI MOTORS възможно най-скоро.
  За да получите нов или допълнителен резервен ключ, закарайте автомобила си заедно с останалите ключове в упълномощен сервиз на MITSUBISHI MOTORS. Всички ключове трябва да се регистрират в компютърния блок на имобилайзера. Имобилайзерът може да регистрира до 4 различни ключа.

Бутон за включване на двигателя

E00306500548

За предотвратяване на кражба, двигателят не може да се стартира, освен ако не се използва предварително регистрирано устройство за работа без ключ. (Функция на имобилайзер на двигателя)

Ако носите ключа на системата за работа без ключ, можете да стартирате двигателя.

Също така вижте и „Стартиране на двигателя и шофиране: Стартиране на двигателя“ на стр. 4-19 и 4-20.

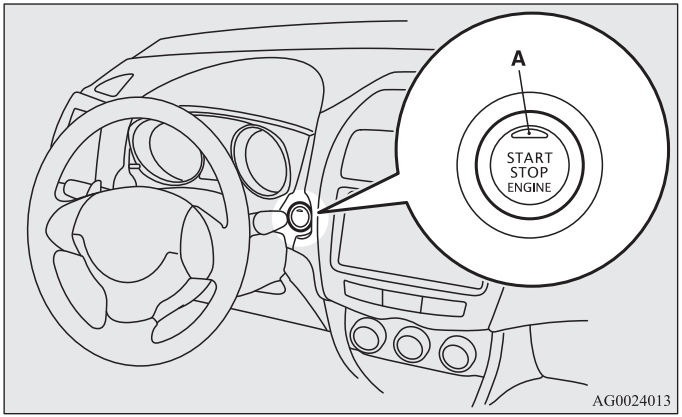

⚠ ВНИМАНИЕ

- **Индикаторната лампа (A) ще мига в оранжево, когато има проблем или повреда в системата за работа без ключ. Никога не шофирайте, ако индикаторната лампа в бутона на двигателя мига в оранжево. Свържете се веднага с вашия упълномощен сервиз на MITSUBISHI MOTORS.**

⚠ ВНИМАНИЕ

- **Ако работата на бутона за стартиране на двигателя не е плавна и ви се струва, че работи трудно, не натискайте бутона. Свържете се веднага с вашия упълномощен сервиз на MITSUBISHI MOTORS.**

ЗАБЕЛЕЖКА

- Когато ползвате бутона за стартиране на двигателя, го натиснете навътре докрай. Ако бутонът не е напълно натиснат, двигателят може да не се стартира или режимът на работа може да не се смени. Ако бутонът на двигателя се натисне правилно, няма нужда да го държите натиснат.

Работен режим на бутона за стартиране на двигателя и начин на работа

OFF

Индикаторната лампа на бутона за стартиране на двигателя изгасва. Работният режим не може да е OFF, когато селекторният лост е в положение различно от „P“ (PARK) (CVT).

ACC

Аудио системата и други електрически устройства могат да работят.

Индикаторната лампа на бутона за стартиране на двигателя свети оранжево.

ON

Всички електрически устройства работят.

Индикаторната лампа на бутона за стартиране на двигателя свети зелено.

Индикаторната лампа изгасва, когато двигателят работи.

ЗАБЕЛЕЖКА

- Автомобилът ви е оборудван с електронен имобилайзер. За да може двигателят да се стартира, идентификационният код (ID), който се изпраща от транспондера в ключа, трябва да отговаря на регистрирания в компютъра на имобилайзера код.
  (Вижте „Електронен имобилайзер (Система против кражба)“ на стр. 1-18.)

Смяна на работния режим

E00312200032

Ако натиснете бутона за стартиране на двигателя, без да натискате спирачката (CVT) или съединителя (механична скоростна кутия), можете да смените работния режим в последователност OFF, ACC, ON, OFF.

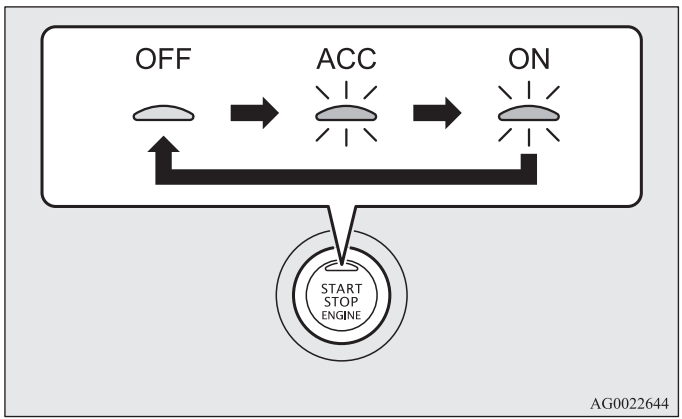

⚠ ВНИМАНИЕ

- **Когато двигателят не работи, поставете работния режим в положение OFF. Ако оставите работния режим на ON или ACC за дълго време, когато двигателят не работи, може да се изтощи акумулаторът, което няма да позволи стартиране на двигателя, както и заключване и отключване на волана.**
- **Когато акумулаторът е откачен, текущият работен режим се запаметява. След като свържете акумулатора отново, запаметеният режим се избира автоматично. Преди да откачите акумулатора за поправка или смяна, не забравяйте да поставите работния режим в положение OFF.**
  ●Внимавайте, ако не сте сигурни в кой работен режим е автомобилът, когато акумулаторът е изтощен.
- **Работният режим не може да се промени от OFF на ACC или ON ако ключът на системата за работа без ключ не е открит в автомобила. Вижте „Система за работа без ключ: работен обхват за стартиране на двигателя и смяна на работния режим“ на стр. 1-14.**

Функция ACC за автоматично изключване на захранването

E00312300033

След като изминат около 30 минути в работен режим ACC, тази функция автоматично изключва захранването на аудио системата и други електрически устройства, които могат да работят в този режим.
Когато се натисне бутонът на двигателя, докато работният режим е в положение ACC, захранването към тези устройства се възобновява.

ЗАБЕЛЕЖКА

- Съществува възможност за промяна на функциите, както следва:
  - Времето, докато захранването се прекъсне, може да се промени до около 60 минути.
  - Функцията ACC за автоматично изключване може да бъде деактивирана.

  За подробности се консултирайте с упълномощен сервиз на MITSUBISHI MOTORS.

  При автомобили, оборудвани с мулти-комуникационна система на Mitsubishi (MMCS), операциите на екрана могат да се използват за извършване на настройка.

  За подробности вижте отделното ръководство за експлоатация.

Включване на предупреждение

E00305900486

За да се предотврати кражба на автомобила или неволното задействане на системата за работа без ключ, зумерът и дисплеят на информационния екран се използват за предупреждение на водача.
Ако се включи предупреждение, винаги проверявайте автомобила и ключа на системата за работа без ключ. Предупреждението се извежда на дисплея, ако в системата за работа без ключ се открие неизправност.
Ако се включи едно от следните предупреждения, моля свържете се с упълномощен сервиз на MITSUBISHI MOTORS.

	Има неизправност в системата за работа без ключ.
	Батерията на системата за работа без ключ се е изтощила.

	Поставете работния режим в положение OFF и след това стартирайте двигателя. Ако предупреждението не се отмени, има повреда в електронния имобилайзер (Стартираща система против кражба). Свържете се с упълномощен сервиз на MITSUBISHI MOTORS.

В следните случаи се включва предупреждение, но то може да се отмени, ако следват правилни действия.

- Идентификационните (ID) кодове на ключа на системата за работа без ключ и на автомобила не съвпадат.

	Може би носите друг ключ на системата за работа без ключ с различен код или ключът е извън обхвата на действие.
	Вижте „Система за следене на изваден ключ от системата за работа без ключ“ на стр. 1-21.

- Въпреки, че натискате бутона за заключване/отключване на вратата на водача или предния пътник, или бутона LOCK на капака на багажника, вратите и капакът подробности, вижте на багажника не се отключват.

	Вижте „Система за предотвратяване на заключване на ключа в автомобила“ на стр. 1-22.
	Вижте „Система за предпазване от незатворена врата“ на стр. 1-22.
	Вижте „Система за напомняне на работен режим OFF“ на стр. 1-22.

Система за следене за изваден ключ на системата за работа без ключ

E00308000420



Когато автомобилът е паркиран и е в работен режим различен от OFF, ако затворите вратата след отваряне на произволна врата и извадите ключа на системата за работа без ключ, се появява предупреждение и зумерът издава 4-кратен звуков сигнал.

ЗАБЕЛЕЖКА

- Ако извадите ключа на системата за работа без ключ през прозорец, без да отваряте врата, системата за следене за изваден ключ на системата за работа без ключ не функционира.
- Възможно е да промените настройката, за да включите системата за следене за изваден ключ на системата за работа без ключ, ако извадите ключа извън автомобила през прозорец, без да отваряте врата. За допълнителна информация се консултирайте с упълномощен сервиз на MITSUBISHI MOTORS.
- Дори ключът на системата за работа без ключ да е в рамките на обхвата за стартиране на двигателя, ако идентификационните кодове на ключа и на автомобила не съвпаднат, например поради атмосферни или електромагнитни смущения, може да се включи предупреждението.

1

Система за предотвратяване на заключване на ключа в автомобила

E00308100391



Когато работният режим е в положение OFF, ако затворите всички врати и капака на багажника, а ключът на системата за работа без ключ е останал в автомобила и се опитате да заключите вратите и капака на багажника, като натиснете бутона за заключване/отключване на вратата на водача или предния пътник или бутона LOCK на капака на багажника, се появява предупреждение в дисплея, зумерът свири за около 3 секунди и не можете да заключите вратите и капака на багажника.

ЗАБЕЛЕЖКА

- Уверете се, че ключът на системата за работа без ключ е във вас, преди да заключите вратите. Дори ако оставите ключа на системата за работа без ключ в автомобила, е възможно вратите да се заключат в зависимост от заобикалящата среда и безжичния сигнал.

Система за предпазване от незатворена врата

E00308200347



Когато работният режим е в положение OFF, ако опитате да заключите вратите и капака на багажника, като натиснете бутона за заключване/отключване на вратата на водача или предния пътник или бутона LOCK на капака на багажника, а някоя от вратите или капакът на багажника не са напълно затворени, се появява предупреждение в дисплея, зумерът свири за около 3 секунди и не можете да заключите вратите и капака на багажника.

Система за напомняне на работен режим OFF

E00308300348



Когато работният режим е в положение различно от OFF, ако затворите всички врати и капака на багажника, след това опитате да заключите всички врати и капака на багажника, като натиснете бутона за заключване/отключване на вратата на водача или предния пътник или бутона LOCK на капака на багажника, се появява предупреждение в дисплея, зумерът свири за около 3 секунди и не можете да заключите вратите и капака на багажника.

Заключване на волана

E00306800235

За заключване

Натиснете бутона на двигателя, за да поставите работния режим в положение OFF. Отворете една от вратите.

За отключване

Следните методи могат да бъдат използвани за отключване на волана.

- Поставете работния режим в положение ACC.
- Стартирайте двигателя.

⚠ ВНИМАНИЕ

- **Ако двигателят спре по време на шофиране, не отваряйте врата или не натискайте бутона UNLOCK на дистанционното управление, докато автомобилът спре на безопасно място. Това може да заключи волана и да направи автомобила неуправляем.**
- **Носете ключа с вас при напускане на автомобила. Ако автомобилът трябва да бъде теглен, поставете работния режим в положение ACC, за да отключите волана.**

ЗАБЕЛЕЖКА

- Когато следното действие се изпълни по време на работен режим OFF, воланът се заключва.
  - Отворете или затворете една от вратите (с изключение на капака на багажника).
  - Заключете всички врати и капака на багажника със системата за безключов достъп или функцията за работа без ключ.
- Когато воланът не се отключва, предупреждението ще се покаже на информационния екран в мултифункционалния дисплей. Натиснете отново бутона на двигателя, като същевременно движете леко волана.



Стартиране и спиране на двигателя

E00306900395

Съвети при потегляне

- За да стартирате двигателя, режимът на работа може да е произволен.
- Стартерът ще върти около 15 секунди, ако бутонът на двигателя се пусне изведнъж. Ако натиснете още веднъж бутона на двигателя, докато стартерът върти, той ще спре. Стартерът ще върти около 30 секунди, докато бутонът на двигателя е натиснат.
  Ако двигателят не стартира, изчакайте известно време и след това опитайте отново да го стартирате. Честите опити за стартиране могат да повредят стартерния механизъм.
- [Автомобили с дизелови двигатели]
  Докато автомобилът стои на място и съединителят е напълно натиснат, оборотите на двигателя не се вдигат над 3000 об./мин. за защита на двигателя, дори ако педалът на газта е натиснат.

⚠ ПРЕДУПРЕЖДЕНИЕ

- **В затворени и лошо проветрими места никога не оставяйте двигателя да работи по-дълго, отколкото е необходимо, за да изкарате, или вкарате автомобила на място. Въглеродният оксид няма мирис и е силно токсичен.**

⚠ ВНИМАНИЕ

- **Никога не опитвайте да стартирате двигателя с бутане или теглене на автомобила.**
- **Преди двигателят да е загрял, не го форсирайте и не шофирайте автомобила с висока скорост.**

Стартиране на двигателя (автомобили с бензинови двигатели)

E00307000478

Редът за стартиране е следният:

1. Затегнете предпазния колан.
2. Уверете се, че сте задействали ръчната спирачка.
3. Натиснете и задръжте педала на спирачката.
4. Натиснете докрай и задръжте педала на съединителя (при механични скоростни кутии).

ЗАБЕЛЕЖКА

- При автомобили със система Auto Stop & Go (AS&G), стартерът няма да работи, докато не натиснете докрай педала на съединителя (блокировка на съединителя).

5. При автомобили с механична скоростна кутия (M/T), поставете скоростния лост в положение „N“ (Неутрално).
   При автомобилите с автоматична (CVT) скоростна кутия, поставете селекторния лост в положение „P“ (Паркиране).

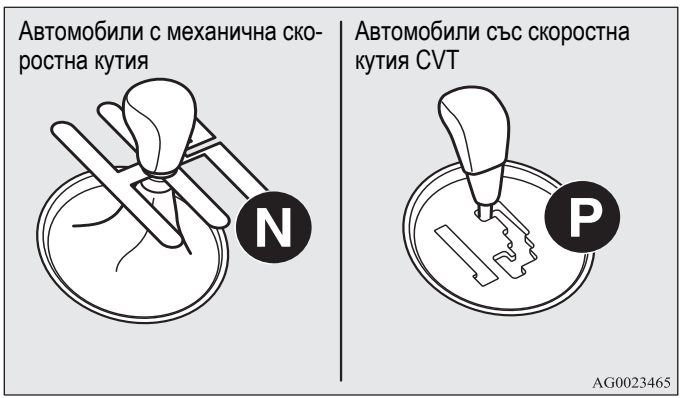

ЗАБЕЛЕЖКА

- Двигателят може да бъде стартиран само когато селекторният лост е в положение „P“ (Паркиране) или „N“ (Неутрално) (CVT). Поради съображения за сигурност, двигателят трябва да се стартира, когато селекторният лост е в положение „P“ (Паркиране), тъй като тогава двигателните колела са блокирани.

6. Натиснете бутона на двигателя.
7. Уверете се, че всички предупредителни лампи работят нормално.

ЗАБЕЛЕЖКА

- При стартиране на двигателя може да се чуват леки шумове. Те ще изчезнат, когато двигателят загрее.

Стартиране на двигателя (автомобили с дизелови двигатели)

E00308600051

1. Затегнете предпазния колан.
2. Уверете се, че сте задействали ръчната спирачка.
3. Натиснете и задръжте педала на спирачката.
4. Натиснете докрай и задръжте педала на съединителя.

ЗАБЕЛЕЖКА

- При автомобили със система Auto Stop & Go (AS&G), стартерът няма да работи, докато не натиснете докрай педала на съединителя (блокировка на съединителя).

5. Поставете скоростния лост в положение „N“ (Неутрално).

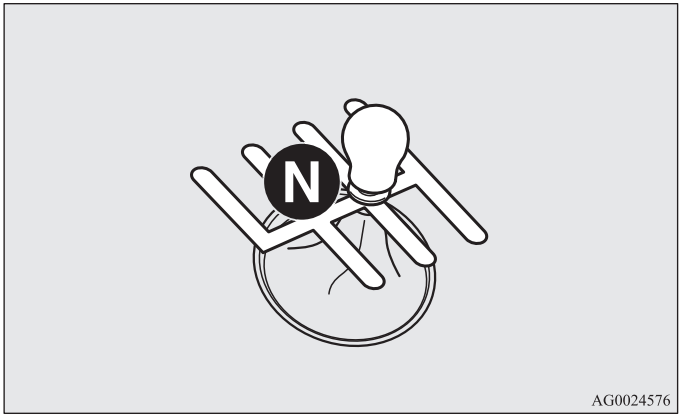

6. Натиснете бутона на двигателя.
   Индикаторната лампа за предварително подгряване при дизеловите двигатели светва и след малко изгасва, което означава, че предварителното подгряване е приключило. Двигателят стартира.

ЗАБЕЛЕЖКА
- Ако двигателят е студен, индикаторната лампа за подгряване при дизеловите двигатели свети по-дълго.
- Ако поставите работния режим на ON, също ще се стартира подгряване на двигателя. Ако двигателят не се стартира до 5 секунди след изгасване на индикаторната лампа за предварително подгряване, завъртете работния режим в положение OFF. След това започнете стартовата процедура, за да подгреете отново двигателя.
- При стартиране на двигателя може да се чуват леки шумове. Те ще изчезнат, когато двигателят загрее.

Експлоатация на MIVEC двигател

За постигане на максимално добри характеристики и според пътните условия, двигателят MIVEC автоматично включва контрола на всмукателните си клапани между режим на ниски обороти и режим на високи обороти.

ЗАБЕЛЕЖКА
- За защита на двигателя режимът на високи обороти не може да бъде избиран, когато температурата на охладителната течност на двигателя е ниска.

Спиране на двигателя

E00312600023

⚠ ПРЕДУПРЕЖДЕНИЕ

- **Не натискайте бутона на двигателя по време на шофиране, освен в аварийна ситуация. Ако двигателят спре по време на движение, сервомеханизмът на спирачките също спира да действа и спирачното действие се влошава. Освен това системата за сервоуправление също ще спре да функционира, което ще доведе до по-големи усилия за контрол на волана. Това може да причини сериозна катастрофа.**

ЗАБЕЛЕЖКА

- Ако трябва аварийно да спрете двигателя по време на шофиране, натиснете и задръжте бутона на двигателя за 3 секунди или повече или го натиснете бързо 3 пъти или повече. Двигателят ще спре и работният режим ще се премести в положение ACC.
- Не спирайте двигателя, ако селекторният лост е в положение различно от „P“ (Паркиране) (CVT). Ако двигателят бъде загасен при селекторен лост в положение различно от „P“ (Паркиране), работният режим ще се премести в положение ACC, а не OFF.
  Поставете работния режим в положение OFF, след като поставите селекторния лост в положение „P“ (Паркиране).

1. Спрете автомобила.
2. Дръпнете ръчната спирачка, като едновременно натискате педала на спирачката.
3. При автомобили с механична скоростна кутия, натиснете бутона на двигателя, преместете скоростния лост на 1-ва предавка (при наклон нагоре) или „R“ (Заден ход) (при наклон надолу).
   При автомобили със скоростна кутия CVT преместете селекторния лост в положение „P“ (Паркиране) и натиснете бутона на двигателя, за да го загасите.

Ако ключът на системата за работа без ключ не работи правилно

E00312500035

Поставете ключа на системата за работа без ключ в отвора на жабката. Сега би трябвало да е възможно да стартирате двигателя и да промените режима на работа.
Извадете ключа от отвора, след като стартирате двигателя или промените режима на работа.

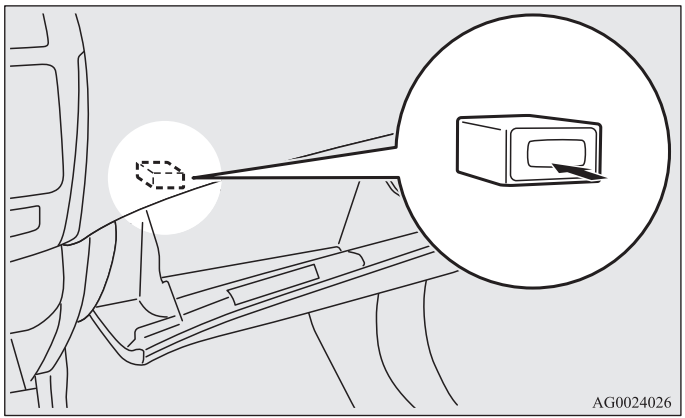

ЗАБЕЛЕЖКА

- Не поставяйте в отвора за ключа нищо друго освен самия ключ на системата за работа без ключ. Това може да предизвика повреда или неизправност.
- Извадете обекта или допълнителния ключ от ключа на системата за работа без ключ, преди да го вкарате в отвора. Автомобилът може да не е в състояние да получи регистрирания ID код от регистрирания ключ. Затова двигателят може да не се стартира и режимът на работа може да не се промени.

Напомняне за забравен ключ на системата за работа без ключ



Ако работният режим е OFF и се отвори вратата на водача, докато ключът на системата за работа без ключ е в отвора на жабката, се вижда напомняне в предупредителния дисплей и зумерът се чува за около 3 секунди, за да ви напомни да извадите ключа.

Работа без използване на функцията за работа без ключ

E00306000123

Авариен ключ

E00307200278

Аварийният ключ е вграден в устройството за работа без ключ. Ако функцията за работа без ключ не може да се използва, например поради изтощена батерия на ключа или изтощен акумулатор на автомобила, можете да отключвате и заключвате вратата на водача с аварийния ключ. За да използвате аварийния ключ (A), отключете блокировката (B) и го извадете от ключа на системата за работа без ключ (C).

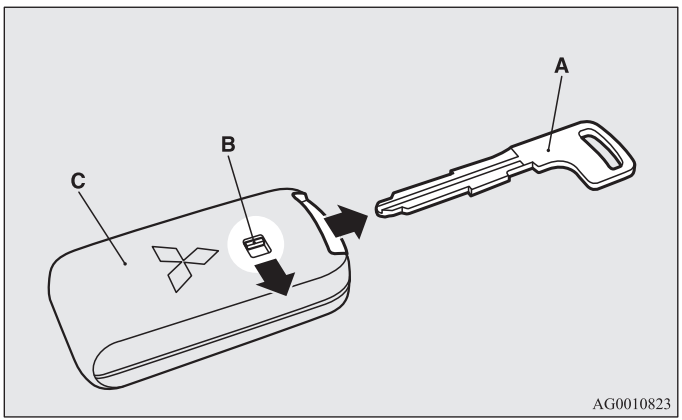

ЗАБЕЛЕЖКА

- Използвайте аварийния ключ само в случай на необходимост. Ако батерията на ключа се изтощи, заменете я във възможно най-кратък срок, за да можете отново да използвате ключа на системата за работа без ключ.
- След използване на аварийния ключ винаги го поставяйте обратно в ключа на системата за работа без ключ.

Заключване и отключване на вратата на водача
Завъртането на аварийния ключ в посока напред заключва вратата, а завъртането му в посока назад отключва вратата. Вижте също така „Заключване и отключване: Врати“ на стр. 1-34.

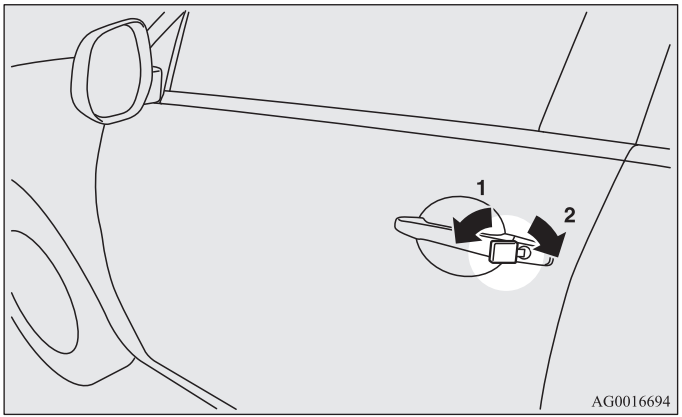

1- Заключване
2- Отключване

Система за безключов достъп

E00307700606

Натиснете бутона за дистанционно управление и всички врати, както и капакът на багажника ще се заключат или отключат според желанието ви. Възможно е също и задействането на страничните огледала.

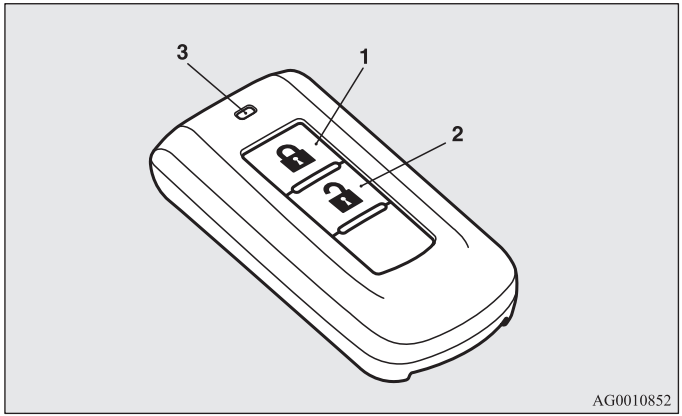

1- Бутон LOCK (Заключване) ( )
2- Бутон UNLOCK (Отключване) ( )
3- Индикаторна лампа

За заключване

Натиснете бутона (1) LOCK. Ще се заключат всички врати, включително и капакът на багажника. Когато вратите и капакът на багажника се заключат, мигачите ще примигнат веднъж.

ЗАБЕЛЕЖКА

- При автомобили, оборудвани със система Dead Lock, натискането на бутон LOCK (1) два пъти последователно ще включи системата. (Вижте „Настройване на системата“ на стр. 1-38.)

За отключване

Натиснете бутона (2) UNLOCK. Ще се отключат всички врати, включително и капакът на багажника. Ако превключвателят на предната лампа в купето е в положение „DOOR“ или превключвателят на задната лампа (с изключение на автомобили, оборудвани със сенник) е в средно (I) положение в този момент, лампата в купето ще се включи за около 15 секунди и мигачите ще примигнат два пъти.
В зависимост от модела на автомобила, предните и задни габарити също могат да бъдат зададени да светят за около 30 секунди.
Вижте „Уреди и контролни инструменти: Осветление при влизане в автомобила“ на стр. 3-70.

ЗАБЕЛЕЖКА

- С изключение на автомобили със система Dead Lock, функциите за отключване на вратите и капака на багажника могат да се зададат така, че само вратата на водача да се отключва, когато бутонът UNLOCK (2) се натисне веднъж.
  Ако функцията за отключване на вратите и капака на багажника е зададена да работи както е описано по-горе, всички врати и капакът на багажника се отключват, когато бутонът UNLOCK се натисне два пъти последователно.
  Вижте „Настройка на функцията за отключване на вратите и капака на багажника“ на стр. 1-32.
- При всяко натискане на бутон индикаторната лампа (3) светва.
- Ако е натиснат бутона за отключване UNLOCK (2) и в рамките на около 30 секунди не бъде отворена никоя врата или капакът на багажника, всички врати автоматично ще се заключат отново.
- Съществува възможност за промяна на функциите, както следва:
  За допълнителна информация се консултирайте с упълномощен сервиз на MITSUBISHI MOTORS.
  При автомобили, оборудвани с мулти-комуникационна система на Mitsubishi (MMCS), операциите на екрана могат да се използват за извършване на настройка. За подробности вижте отделното ръководство за експлоатация.
  - Времето от момента на натискане на бутона (2) UNLOCK до момента на автоматично заключване може да се промени.
  - Функцията за потвърждение (примигването на мигачите) може да се зададе да действа само при заключване или само при отключване на вратите и на капака на багажника.
  - Функцията за потвърждение (която чрез мигане на мигачите индикира заключването или отключването на вратите и на капака на багажника) може да се деактивира.
  - Възможно е да се промени и броят на примигванията на мигачите от потвърждаващата функция.

Действие на системата Dead Lock

При автомобили, оборудвани със система Dead Lock, е възможно да включите системата чрез дистанционното управление.
(Вижте „Система Dead Lock“ на стр. 1-38.)

Действие на страничните огледала, (автомобили оборудвани с превключвател за прибиране на страничните огледала)

E00311200110

За прибиране

За да приберете страничните огледала, в рамките на 30 секунди след заключване на вратите и на капака на багажника с помощта на бутона (1) LOCK, натиснете бързо бутона LOCK два пъти.

За отваряне

За да върнете страничните огледала в отворено положение, в рамките на 30 секунди след отключване на вратите и на капака на багажника с помощта на бутона (2) UNLOCK, натиснете бързо бутона UNLOCK два пъти.

Първоначално не е зададено страничните огледала да работят както е описано по-горе. Ако искате да работят както е описано по-горе, трябва да ги настроите да не се прибират/отварят, когато вратите и капакът на багажника се заключат/отключат чрез системата за безключов достъп или системата за работа без ключ.
Вижте „Стартиране на двигателя и шофиране: Странични огледала“ на стр. 4-1-11.
За допълнителна информация се консултирайте с упълномощен сервиз на MITSUBISHI MOTORS.
В автомобил, оборудван с мулти-комуникационна система на Mitsubishi (MMCS), е възможно да промените настройката чрез действия от екрана.
За подробности вижте отделното ръководство за експлоатация.

ЗАБЕЛЕЖКА

- За автомобили, оборудвани с превключвател за прибиране на огледалата, страничните огледала автоматично се сгъват или разгъват, когато всички врати и капакът на багажника се заключат или отключат, като използвате превключвателите за дистанционно управление на системата за безключов достъп.
  Вижте „Стартиране на двигателя и шофиране: Странични огледала“ на стр. 4-11.
- Системата за безключов достъп не работи, когато една от вратите или капакът на багажника е отворен.
- Устройството за дистанционно управление работи на разстояние от около 4 метра от автомобила. Независимо от това обхватът може да се промени, ако автомобилът се намира в близост до електростанция или до радио-телевизионна предавателна станция.
- В случай че възникне един от долуописаните проблеми, това вероятно се дължи на изтощена батерия.
  - Бутонът за дистанционно управление се задейства от правилното разстояние до автомобила, но вратите и капакът на багажника не реагират на заключване/отключване.
  - Индикаторната лампа (3) свети слабо или въобще не свети.

  За допълнителна информация се консултирайте с упълномощен сервиз на MITSUBISHI MOTORS.
  Ако сменяте сами батерията, вижте „Процедура за смяна на батерията на дистанционното управление“ на стр. 1-33.
- Ако загубите или повредите устройството за дистанционно управление, за да получите ново, се свържете с упълномощен сервиз на MITSUBISHI MOTORS.

● Ако желаете да добавите дистанционно управление, се обърнете към упълномощен сервиз на MITSUBISHI MOTORS.
За вашия автомобил са на разположение максимум 4 устройства за дистанционно управление.

Настройка на функцията за отключване на вратите и капака на багажника (с изключение на автомобили с функция Dead Lock)

E00310400199

Функцията за отключване на вратите и капака на багажника може да се настрои на следните две положения.
При всяко задаване на функцията за отключване на вратите и капака на багажника, ще се чува сигнал, за да ви извести за състоянието на функцията за отключване на вратите и капака на багажника.

Брой сигнали	Състояние
Един сигнал	Всички врати и капакът на багажника се отключват
Два сигнала	Отключва се само вратата на водача

1. Поставете работния режим в положение OFF.
2. Поставете комбинирания превключвател за дълги и къси светлини в положение „OFF“ и оставете вратата на водача отворена.
3. Натиснете и задръжте бутона LOCK (1) между 4 и 10 секунди и след това натиснете едновременно бутона UNLOCK (2).
4. Отпуснете последователно бутоните LOCK и UNLOCK в рамките на 10 секунди след натискане на бутона LOCK в стъпка 3.

ЗАБЕЛЕЖКА
● При автомобили, оборудвани с мулти-комуникационна система на Mitsubishi (MMCS), за извършване на настройка може да се ползва екранът. За подробности вижте отделното ръководство за експлоатация.

Процедура за смяна на батерията на дистанционното управление

E00309600061

1. Обърнете емблемата на MITSUBISHI към вас, поставете върха на острие или плоска отвертка, покрити с плат, в прореза на корпуса, за да го отворите.

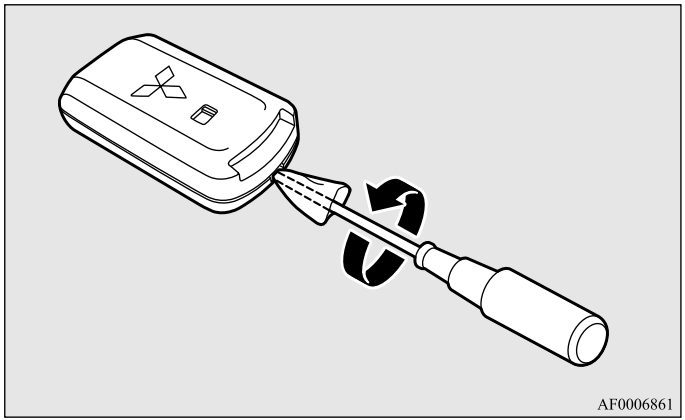

ЗАБЕЛЕЖКА
- Уверете се, че изпълнявате процедурата с емблемата на MITSUBISHI обърната към вас. Ако емблемата на MITSUBISHI не е обърната към вас, когато отваряте корпуса на дистанционното управление, предавателят може да изпадне.

2. Извадете старата батерия.

3. Поставете нова батерия с полюса + (A) нагоре.

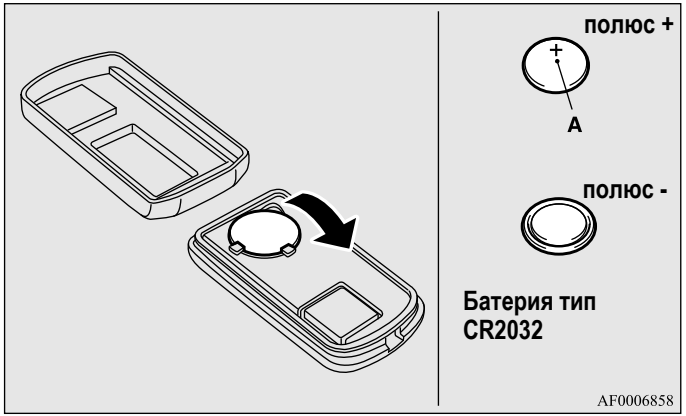

4. Затворете силно корпуса.
5. Проверете дали функцията за работа без ключ работи.

ЗАБЕЛЕЖКА
- Можете да закупите батерия за смяна в магазин за електрически уреди.
- Упълномощен сервиз на MITSUBISHI MOTORS може да смени батерията вместо вас.

⚠ *ВНИМАНИЕ*

- **Когато корпусът на дистанционното управление е отворен, внимавайте да не попадне вода, прах и др. Не докосвайте и вътрешните компоненти.**

Врати

E00300402060

⚠ *ВНИМАНИЕ*

- **Уверете се, че вратите са затворени: каране на автомобил с недобре затворени врати е опасно.**
- **Никога не оставяйте деца в автомобила без придружител.**
- **Внимавайте да не заключите вратите, когато ключовете са в автомобила.**

ЗАБЕЛЕЖКА

- За да се избегне заключване на ключа в автомобила, нито бутонът за заключване на вратата на водача, нито ключът може да се ползват за заключване на вратата на водача, когато е отворена.

Заключване и отключване с ключа

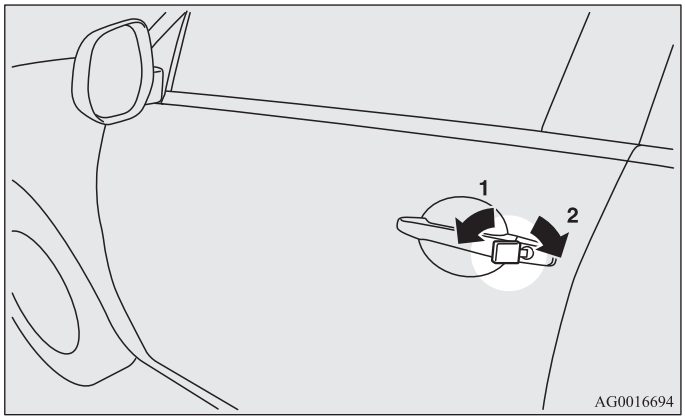

1- Заключване
2- Отключване

ЗАБЕЛЕЖКА

- Когато заключвате или отключвате с ключа, само вратата на водача ще се заключи или отключи.
  За да заключите или отключите всички врати и капака на багажника, използвайте бутона за централно заключване, системата за безключов достъп или функцията за работа без ключ.
  Вижте „Централно заключване на вратите“ на стр. 1-36, „Система за безключов достъп“ на стр. 1-5 и 1-29, и „Работа с функцията за работа без ключ“ на стр. 1-15.
- Ако автомобилът е оборудван със системата за работа без ключ, вратата на водача може да се заключва или отключва с аварийния ключ. Вижте „Авариен ключ“ на стр. 1-28.

Заключване и отключване от купето на автомобила

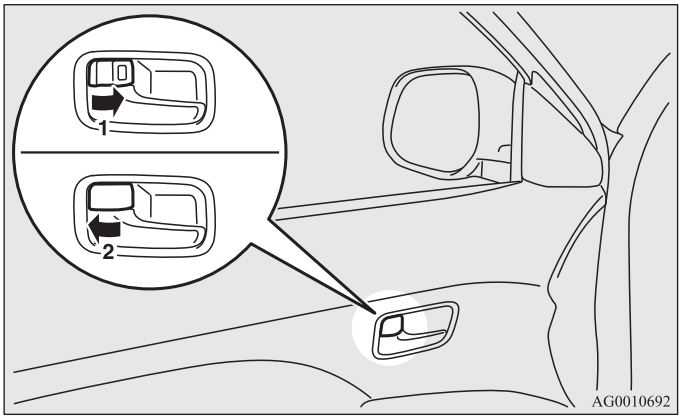

1- Заключване
2- Отключване

За да отворите вратата, издърпайте вътрешната дръжка на вратата към вас.

ЗАБЕЛЕЖКА

- Вратата на водача може да се отваря и без използване на бутона за заключване, чрез издърпването на вътрешната дръжка.
- В автомобил, който има система Dead Lock, не е възможно вратата да се отключи чрез натискане на бутона за заключване към положението за отключване, докато системата Dead Lock е активна.
  (Вижте „Система Dead Lock“ на стр. 1-38.)

Заключване без използването на ключ

Предна врата за пътника, задна врата

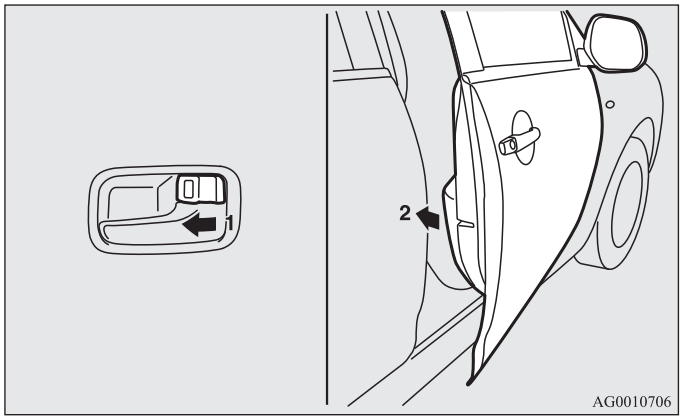

Натиснете вътрешния бутон за заключване (1) към заключено положение и затворете вратата (2).

ЗАБЕЛЕЖКА

- Когато е отворена, вратата на водача не може да се заключва с помощта на вътрешния бутон за заключване.

Система за напомняне на работен режим ON*

E00310100268

При автомобили със система за работа без ключ



Ако вратата на водача е отворена при загасен двигател и режимът за работа е в положение различно от OFF, напомнящият зумер за работен режим ON свири непрекъснато, за да ви напомни да поставите работния режим в положение OFF.
Освен това на екрана на информационния дисплей се появява предупреждение.

Централно заключване на вратите

E00300801777

ЗАБЕЛЕЖКА

- Всяка врата може да бъде заключена или отключена отделно с вътрешния бутон за заключване.
- Когато заключвате или отключвате с ключ, поставен във вратата, само вратата на водача ще се заключи или отключи.
- Честото и непрекъснато заключване и отключване може да задейства вградената схема за защита на системата за централно заключване, което може да попречи на действието ѝ. В такъв случай изчакайте около 1 минута преди да задействате бутона за централно заключване на вратите отново.
- Когато вратата на водача е отворена, тя не може да се заключи с бутона за централно заключване на вратите.

Заключване и отключване на вратите и капака на багажника

Използване на бутона за централно заключване

Използването на бутона за централно заключване на вратата на водача заключва или отключва всички врати и капака на багажника.





1- Заключване
2- Отключване

Отключване на вратите и капака на багажника

E00311300137

Можете да изберете функциите за отключване на вратите и капака на багажника или чрез контактния ключ, или чрез бутона на двигателя, или като използвате положението на селекторния лост (CVT). Тези функции не са активирани при доставяне на автомобила от завода. За да активирате или деактивирате тези функции, моля свържете се с упълномощен сервиз на MITSUBISHI MOTORS.

ЗАБЕЛЕЖКА

- Когато бутонът за блокиране на електрическите стъкла е в блокиран режим, функцията за отключване на вратите и капака на багажника ще бъде деактивирана.
  Вижте „Управление на електрически стъкла: Ключ за блокиране“ на стр. 1-58.
  За допълнителна информация се консултирайте с упълномощен сервиз на MITSUBISHI MOTORS.

Използване на контактния ключ или бутона на двигателя

Всички врати и капакът на багажника ще се отключат, когато контактният ключ се постави в положение „LOCK“ или работният режим се постави в положение OFF.

Използване на положението на селекторния лост (CVT)

Всички врати и капакът на багажника ще се отключат, когато селекторният лост се премести в положение „P“ (Паркиране) и контактния ключ е в положение „ON“ или работният режим е в положение „ON“.

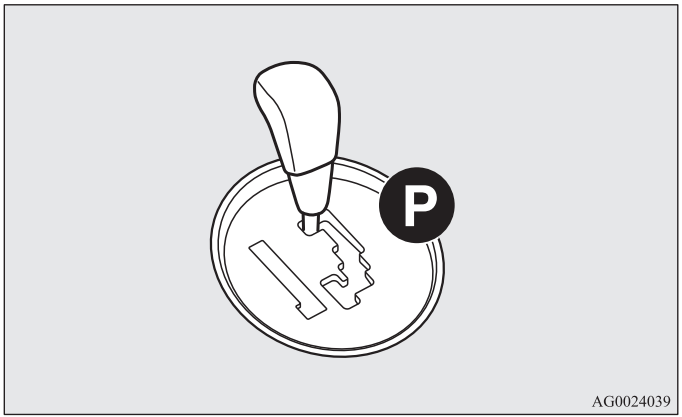

ЗАБЕЛЕЖКА

- При автомобили, оборудвани с мулти-комуникационна система на Mitsubishi (MMCS), за извършване на настройка може да се ползва екранът. За подробности вижте отделното ръководство за експлоатация.

*Система Dead Lock**

E00305100130

Системата Dead Lock спомага за предотвратяване на кражба. Когато системата за безключов достъп или функцията за работа без ключ се използва за заключване на всички врати и капака на багажника, системата Dead Lock прави невъзможно отключването на вратите чрез използване на вътрешните бутоните за заключване.

⚠ *ВНИМАНИЕ*

- **Не включвайте системата Dead Lock, когато в автомобила има някой. Когато системата Dead Lock е включена, вратите не могат да се отключат посредством вътершни бутони за заключване. Ако погрешка сте включилите системата Dead Lock, отключете вратите чрез бутона UNLOCK на дистанционното управление или използвайте функцията за работа без ключ.**

Настройване на системата

E00305200160

1. С изключение на автомобили, оборудвани със системата за работа без ключ, извадете ключа от контакта за запалване. При автомобили, оборудвани със система за работа без ключ, поставете работния режим в положение OFF.
2. Излезте от автомобила. Затворете всички врати и капака на багажника.
3. Натиснете бутона LOCK (A) на дистанционното управление, бутона (B) за заключване/отключване на вратата на водача или предния пътник или бутона LOCK (C) на капака на багажника, за да заключите всички врати и капака на багажника. Мигачите ще примигнат веднъж.

4. Натиснете отново бутона в рамките на 2 секунди.
   Мигачите ще примигнат три пъти, за да покажат, че системата Dead Lock е включена.

С изключение на автомобили, оборудвани със система за работа без ключ

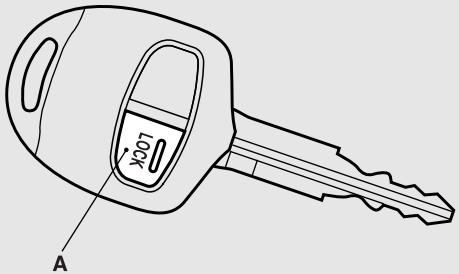

AA0048732

Автомобили, оборудвани със система за работа без ключ

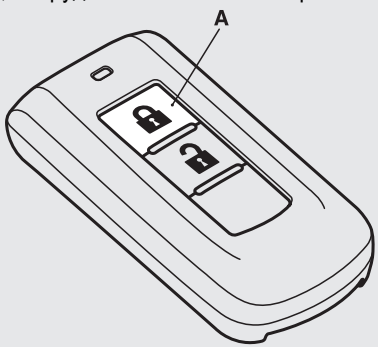

AG0010865

Бутони за заключване/отключване на вратата на водача и предния пътник*



AG0025267

Бутон LOCK на капака на багажника*

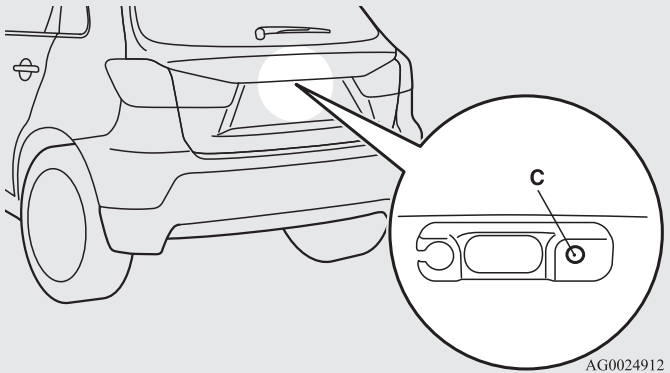

AG0024912

ЗАБЕЛЕЖКА

- Еднократното натискане на бутон (A) LOCK на дистанционното управление, докато системата Dead Lock е включена, предизвиква трикратно примигване на мигачите, като по този начин се потвърждава, че системата Dead Lock е включена.

Отмяна на действието на системата

E00305300174

Когато извършите следното действие, вратите и капакът на багажника ще се отключат и заедно с това системата Dead Lock ще бъде отменена.

- Натискате бутона UNLOCK (D) на дистанционното управление.
- Докато носите ключа на системата за работа без ключ, натискате бутона за заключване/отключване (E).
- Натискате бутона за отваряне на капака на багажника OPEN (F).

С изключение на автомобили, оборудвани със система за работа без ключ

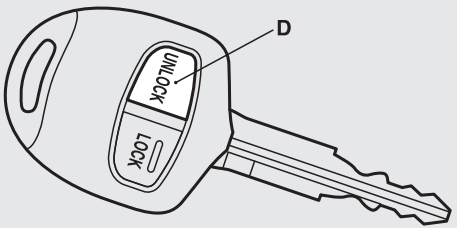

AG0024925

Автомобили, оборудвани със система за работа без ключ

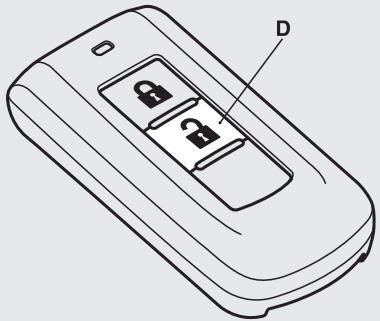

AG0024967

Бутони за заключване/отключване на вратата на водача и предния пътник*



AG0024938

Бутон OPEN на капака на багажника

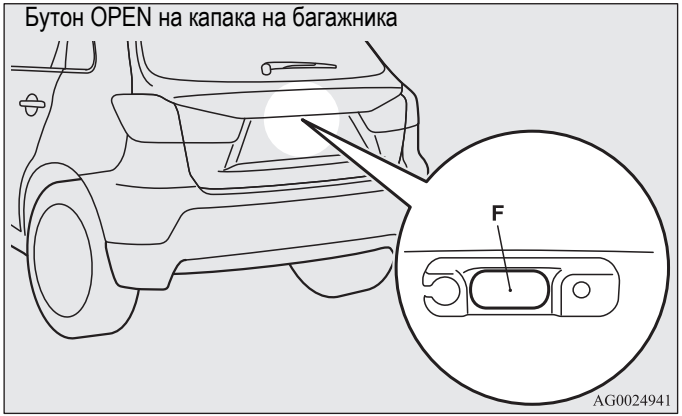

ЗАБЕЛЕЖКА

- Ако нито една врата или капакът на багажника не се отвори в рамките на 30 секунди от отключването (с изключение на бутона OPEN на капака на багажника), те автоматично се заключват и системата Dead Lock се включва отново.
- Дори, когато не е възможно да се използва системата за безключов достъп или функцията за работа без ключ за отключване на вратите, може да използвате ключа за отключване на вратата на водача. Когато ключът се използва за отключване на вратата на водача, действието на системата Dead Lock се отменя само за тази врата. Ако искате след това да отключите всички други врати, извършете следното.
  - С изключение на автомобили със система за работа без ключ, завъртете контактния ключ в положение „ON“ или „ACC”.
  - При автомобили, оборудвани със система за работа без ключ, поставете работния режим в положение ON или ACC.
- Възможно е да настроите времето между натискането на бутона UNLOCK (D) на дистанционното управление или бутона за заключване/отключване (E) на вратата на водача/предния пътник и автоматичното заключване. За допълнителна информация се консултирайте с упълномощен сервиз на MITSUBISHI MOTORS.
  При автомобили, оборудвани с мулти-комуникационна система на Mitsubishi (MMCS), операциите на екрана могат да се използват за извършване на настройка. За подробности вижте отделното ръководство за експлоатация.
- Възможно е да заключите вратите и капака на багажника и да активирате системата Dead Lock едновременно с едно натискане на бутона LOCK (A) на дистанционното управление, бутона за заключване/отключване (B) на вратата на водача или предния пътник или бутона за заключване на капака на багажника LOCK (C). За допълнителна информация се консултирайте с упълномощен сервиз на MITSUBISHI MOTORS.

Изпробване на системата

E00305400104

Отворете всички стъкла на вратите, след това задействайте системата Dead Lock.
(Вижте „Настройване на системата“ на стр. 1-38.)
След включване на системата Dead Lock, през отворените странични стъкла се уверете, че не можете да отключите вратите посредством бутоните за заключване.

ЗАБЕЛЕЖКА

- Ако ви е необходима консултация как се включва системата Dead Lock, се свържете с упълномощен сервиз на MITSUBISHI MOTORS.

1

Задни врати със „защита за деца“

E00300900999

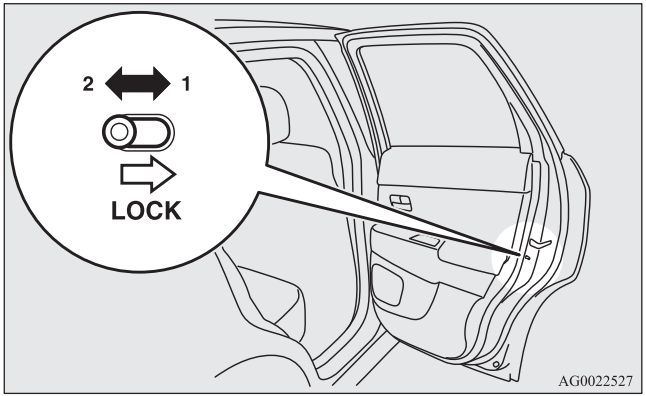

1- Заключване
2- Отключване

Защитата за деца предотвратява непреднамереното отваряне на задните врати отвътре.
Ако лостът е поставен в положение „заключено”, задната врата не може да се отвори с вътрешната, а само с външната дръжка.
Ако лостът е установен в положение „Отключено“, механизмът за защита за деца не функционира.

⚠ *ВНИМАНИЕ*

- **При пътуване с дете на задната седалка, моля използвайте защитата за деца, за да предотвратите случайно отваряне на вратите, което може да предизвика произшествие.**

Капак на багажника

E00301401099

⚠ *ПРЕДУПРЕЖДЕНИЕ*

- **Пътуването с отворен капак на багажника е опасно, тъй като в кабината може да проникне въглероден оксид (CO).**
  Въглеродният оксид (CO) е невидим и няма мирис. Той може да доведе до загуба на съзнание или даже до настъпване на смърт.
- **Преди да отворите и затворите капака на багажника се уверете, че наблизо не стоят хора, и внимавайте да не ударите главата си или да не затиснете ръцете си, врата си и др.**

Отваряне

След отключване на капака на багажника, го вдигнете.

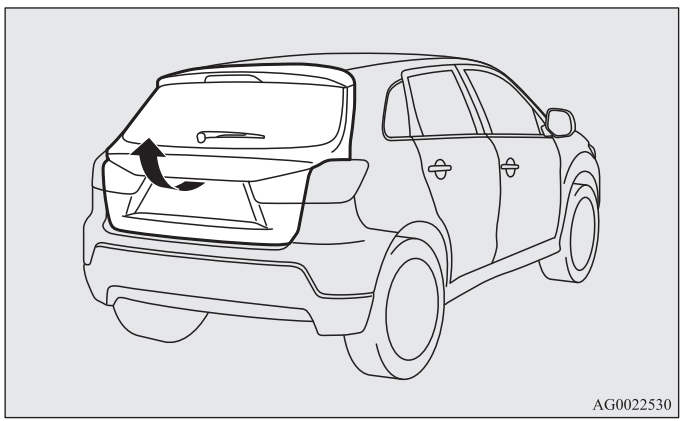

ЗАБЕЛЕЖКА
- Ако не отворите капака на багажника веднага след натискане на бутона OPEN, капакът на багажника не може да бъде вдигнат. Ако това се случи, натиснете отново бутона OPEN на капака на багажника и го вдигнете.
- При изтощен или откачен акумулатор капакът на багажника не може да се отваря.

Затваряне

Дръпнете дръжката на капака на багажника (A) надолу, както е показано. Внимателно натиснете горната част на капака от външната страна, с достатъчно сила, за да се затвори. Винаги проверявайте дали капакът на багажника е здраво затворен.

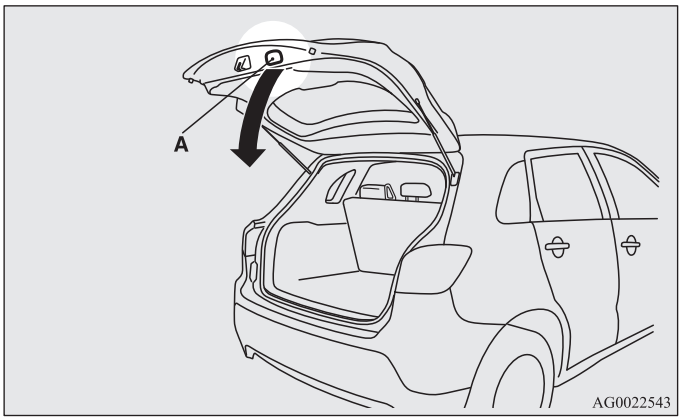

⚠ ВНИМАНИЕ

- **При затваряне на капака на багажника внимавайте да не притиснете собствените си пръсти или пръстите на някого другиго.**

ЗАБЕЛЕЖКА
- Монтирани са газови амортисьори (B) за подпомагане на капака на багажника.
  За предотвратяване на повреда или неизправно действие.
  - При затваряне на капака на багажника не дръжте газовите амортисьори.
  - Не натискайте и не дърпайте газовите амортисьори.
  - Към газовите амортисьори не закрепвайте никакви пластмасови материали, ленти и др.
  - Около газовите амортисьори не намотавайте шнурове или други подобни.
  - Не окачвайте никакви вещи на газовите амортисьори.

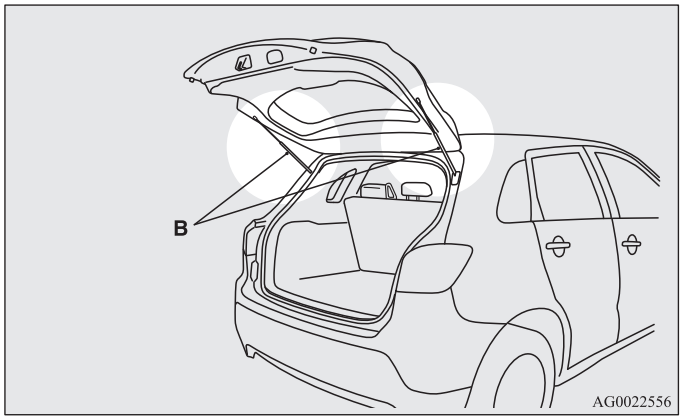

Вътрешно освобождаване на капака на багажника

E00303400256

Възможността за вътрешно освобождаване на капака на багажника врата е предвидена за отваряне в случай на изтощен акумулатор.

Лостът за освобождаване на капака на багажника (виж илюстрацията) е монтиран на него.

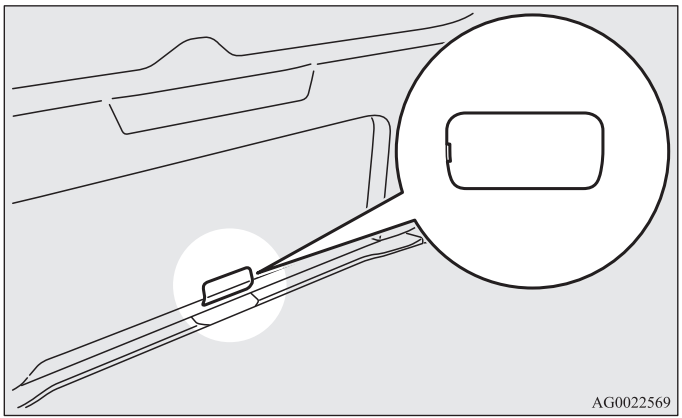

Запознайте се с мястото и начина на действие на лоста за освобождаване на капака на багажника, след което обяснете това и на семейството си.

Отваряне

1. Вмъкнете плоска отвертка във вдлъбнатината на капачето (A) и натиснете леко, за да отворите.

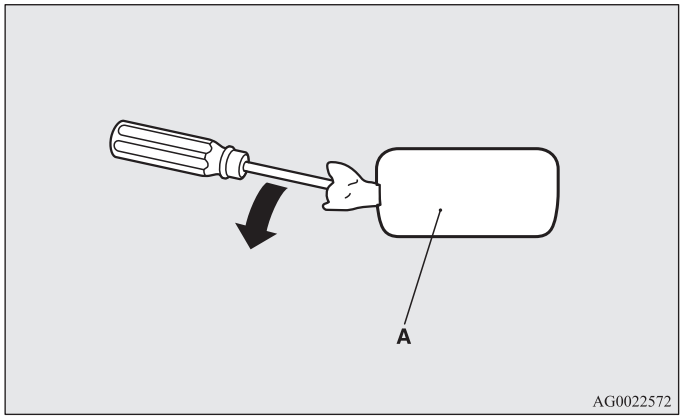

2. За отключване на капака на багажника преместете лоста (B).

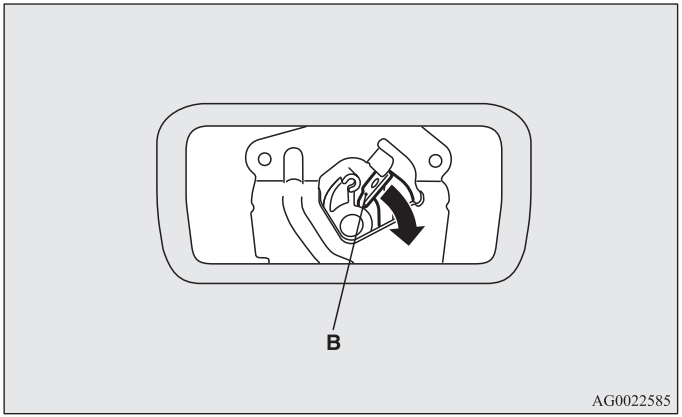

3. Натиснете навън капака на багажника, за да го отворите.

⚠ ВНИМАНИЕ

- **При пътуване винаги внимавайте капачето на лоста за освобождаване на капака на багажника да е затворен, за да не може багажът ви случайно да се удари в лоста и капакът да се отвори.**

*Защитна алармена система**

E00301500569

Защитната алармена система е предназначена да известява околните за съмнително поведение, с цел предотвратяване на непозволен достъп до автомобила, като задейства аларма, ако се отвори врата, капакът на багажника или предният капак, когато автомобилът не е бил отключен чрез системата за работа без ключ или функцията за безключов достъп.

Също така алармата ще бъде активирана при едно от следните обстоятелства.

- Опит за неразрешено предвижване на автомобила. (функция за наклон на автомобила)
- Разпознаване на движение в автомобила. (функция за откриване на нахлуване в автомобила)
- Откачане на клемата на акумулатора.

Защитната аларма е зададена на „активна".

Когато правите промени в настройките, моля спазвайте процедурата, описана в раздела „Смяна на настройките на защитната аларма" на стр. 1-47.

При автомобили, оборудвани с мулти-комуникационна система на Mitsubishi (MMCS), операциите на екрана могат да се използват за извършване на настройка. За подробности вижте отделното ръководство за експлоатация.

⚠ ВНИМАНИЕ

- **Не променяйте и не добавяйте части към защитната алармена система.**
  Това може да причини неизправност на защитната аларма.

ЗАБЕЛЕЖКА

- Алармената система няма да бъде активирана, ако вратите и капакът на багажника са заключени чрез ключа, вътрешния бутон за заключване или бутона за централно заключване (вместо системата за безключов достъп или системата за работа без ключ).
- Ако мигачите не мигат след заключване и отключване чрез системата за безключов достъп или системата за работа без ключ, защитната аларма може да не работи.
  Проверете автомобила в упълномощен сервиз на MITSUBISHI MOTORS.
  Ако функцията за потвърждаване (мигане на мигачите при заключване и отключване на вратите и капака на багажника) е деактивирана, мигачите не мигат след заключване или отключване.
  За информация относно функцията за потвърждаване, вижте „Система за безключов достъп“ на стр. 1-5, 1-29 и „Работа чрез функцията за работа без ключ“ на стр. 1-15.
- Защитната аларма може да се активира в следните ситуации.
  - Използване на автомивка
  - Качване на автомобила на ферибот
  - Паркиране в автоматичен автопарк
  - Оставяне на човек или домашен любимец в автомобила
  - Оставяне на отворено стъкло
  - Оставяне на нестабилен обект, като например плюшена играчка или аксесоар в автомобила
  - Преживяване на продължителен удар или вибрация от градушка, гръмотевица и др.

  Според ситуацията, деактивирайте функцията за наклон на автомобила и функцията за откриване на нахлуване в автомобила.
  Вижте „Деактивиране на функцията за наклон на автомобила и функцията за откриване на нахлуване в автомобила“ на стр. 1-52.
- Чувствителността на функцията за откриване на нахлуване в автомобила може да бъде регулирана. За допълнителна информация се консултирайте с упълномощен сервиз на MITSUBISHI MOTORS.

Защитната аларма има четири режима:

Режим за подготовка на системата (около 20 секунди)

(Зумерът свири периодично и защитният индикатор (A) мига.)

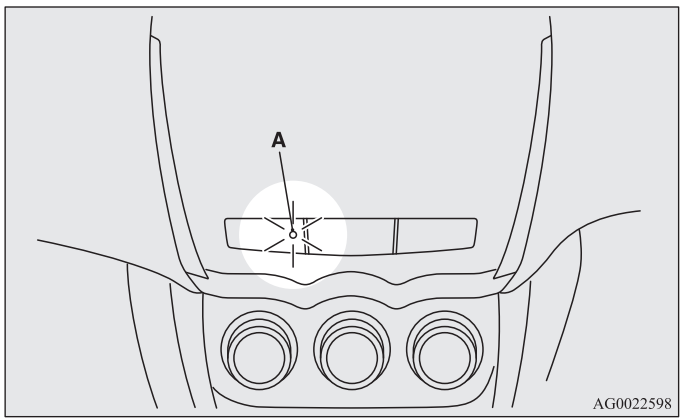

Времето за подготовка на системата се увеличава от момента, в който всички врати и капакът на багажника се заключат чрез

натискане на бутона LOCK на дистанционното управление или системата за работа без ключ до момента, в който системата се включи.
През това време е възможно временно да отворите врата или капака на багажника, без да използвате системата за безключов достъп или системата за работа без ключ и без да задействате алармата (например, когато забравите нещо в автомобила или разберете, че има отворено стъкло).

Режим на включена аларма

(Защитният индикатор продължава да мига с намален интервал на мигане.)
След като режимът за подготовка на алармата приключи, системата се включва.
Ако е разпознато непозволено отваряне на вратите, капака на багажника или предния капак по време на включена аларма, тя ще се активира, за да предупреди хората наоколо за необичайната ситуация.
Също така, ако се опита придвижване на автомобила или нахлуване в него, алармата ще се активира.

Активиране на алармата

Мигачите мигат и сирената свири за около 30 секунди.
Вижте „Активиране на алармата“ на стр. 1-54.

ЗАБЕЛЕЖКА

- Алармата ще се задейства отново, ако непозволените действия започнат отново, дори тя да е спряла.

Отмяна на системата

Възможно е да отмените активиране на системата, докато тя е в режим на подготовка или вече е включена.
Освен това е възможно да отмените алармата, след като е била активирана.
Вижте „Отмяна на системата“ на стр. 1-53, „Отмяна на алармата“ на стр. 1-55.

ЗАБЕЛЕЖКА

- Когато преотстъпвате автомобила на друг човек или позволявате той да бъде шофиран от човек, който не е запознат със защитната алармена система, не забравяйте да дадете указания за алармената система.
  Ако човек, който не е запознат с алармената система, случайно отключи автомобила, алармата ще засвири и ще е неприятно за хората наоколо.

Смяна на настройките на защитната аларма

E00301600267

Възможно е да зададете защитната аларма в „активен“ или „неактивен“ режим.
Следвайте процедурата по-долу.

1. С изключение на автомобили, оборудвани със системата за работа без ключ, извадете ключа от контакта за запалване. При автомобили, оборудвани със система за работа без ключ, поставете работния режим в положение OFF.

2. Поставете превключвателя за дълги и къси светлини в положение „OFF“ и оставете вратата на водача отворена.

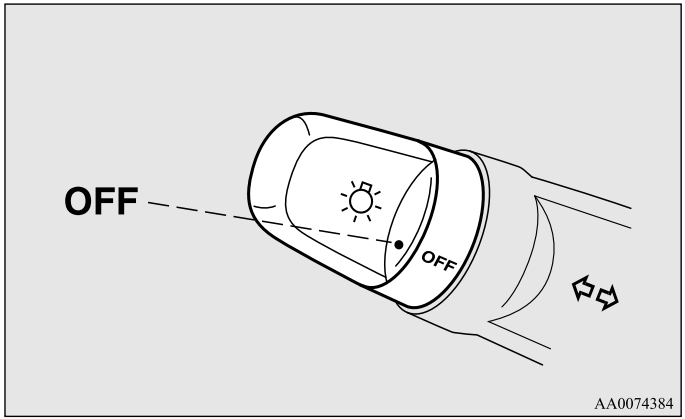

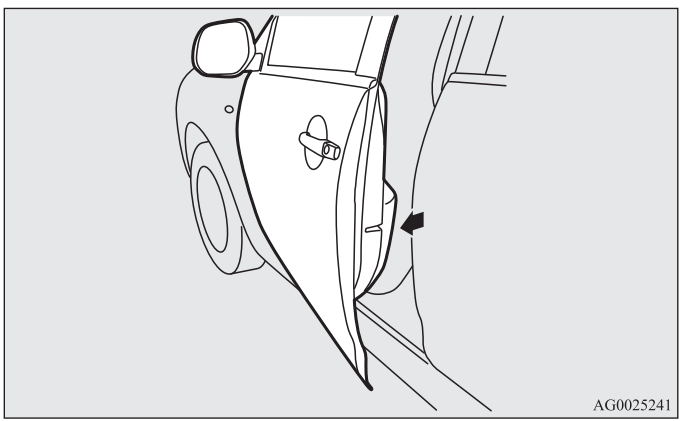

3. Дръпнете превключвателя за чистачките и пръскачките на предното стъкло към вас и го задръжте така. (Тъй като контактният ключ е в положение „LOCK“ или работният режим в положение OFF, няма да се пръска миеща течност.)

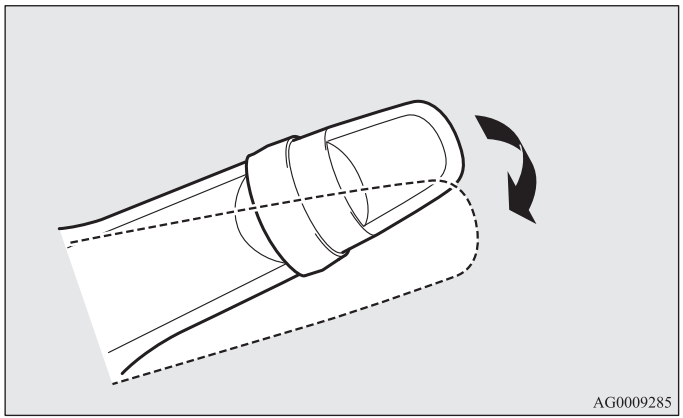

4. След около 10 секунди зумерът ще издаде звук. Задръжте превключвателя на чистачките и пръскачките дръпнат към вас. (Ако пуснете превключвателя на чистачките и пръскачките, режимът за смяна на настройките ще бъде отменен. За да започнете отново, повторете процедурата от стъпка 3.)

5. Когато зумерът спре, докато превключвателят на чистачките и пръскачките още е дръпнат към вас, натиснете бутона UNLOCK (A) на дистанционното управление, за да изберете режима за настройки на защитната аларма.

С изключение на автомобили, оборудвани със система за работа без ключ

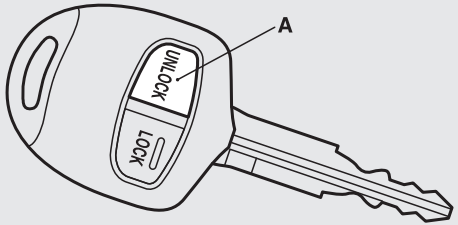

AG0025254

Автомобили, оборудвани със система за работа без ключ

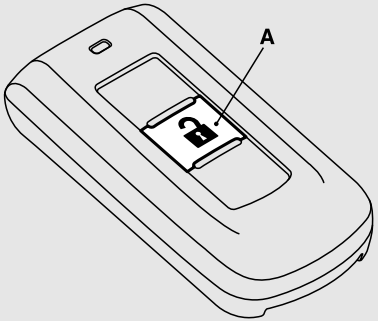

AA0074414

Режимът за настройки може да бъде превключван чрез натискане на бутона UNLOCK. Режимът може да бъде потвърден, докато се чува зумерът.

Брой звукови сигнали от зумера	Режим за настройка на защитната аларма
1	Неактивна аларма
2	Активна аларма

6. Всяко от следните действия може да се ползва за приключване на режима за промяна на системните настройки.
   • Отпускане на превключвателя на чистачките и пръскачките.
   • Затваряне на вратата на водача.
   • Поставяне на ключа в контактния ключ (с изключение на автомобили, оборудвани със система за работа без ключ).
   • Поставяне на работния режим в положение ON или ACC (автомобили със система за работа без ключ).
   • Поставяне на превключвателя на светлините в положение различно от „OFF".
   • Възможност да изминат 30 секунди без промени в настройките.

ЗАБЕЛЕЖКА
- Ако някоя от точките по осъществяване на настройки по алармата е трудна за вас, моля консултирайте се с упълномощен сервиз на MITSUBISHI MOTORS.
- Избягвайте да оставяте ценни предмети в автомобила, дори когато защитната аларма е в „активен" режим.

Настройване на системата

E00301700620

Следвайте процедурата по-долу, за да включите системата в активиран режим.

1. С изключение на автомобили, оборудвани със системата за работа без ключ, извадете ключа от контакта за запалване. При автомобили, оборудвани със система за работа без ключ, поставете работния режим в положение OFF.
2. Излезте от автомобила и затворете всички врати, капака на багажника и предния капак.
3. Натиснете бутона LOCK (A) на дистанционното управление от системата за безключов достъп или системата за работа без ключ, бутона (B) за заключване/отключване на вратата на водача или предния пътник или бутона LOCK (C) на капака на багажника, за да заключите всички врати и капака на багажника.

С изключение на автомобили, оборудвани със система за работа без ключ

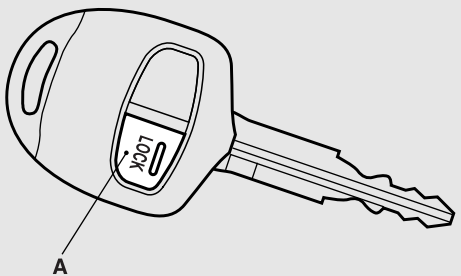

AA0048732

Автомобили, оборудвани със система за работа без ключ

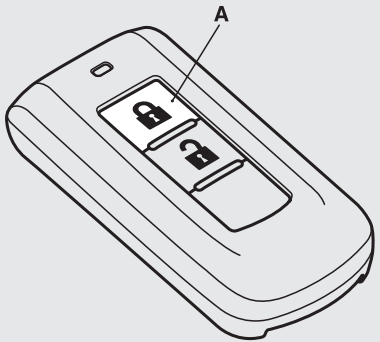

AG0010865

Бутон LOCK на капака на багажника*

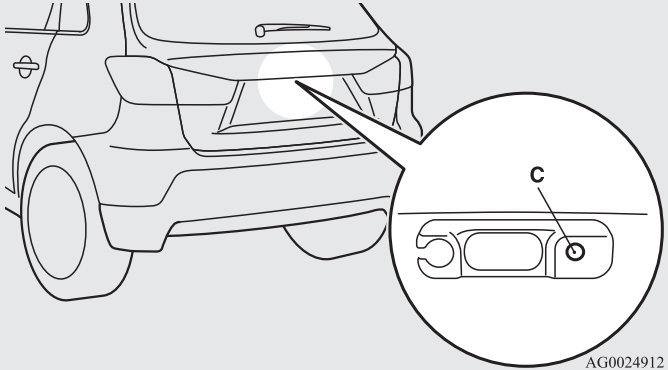

AG0024912

Бутони за заключване/отключване на вратата на водача и предния пътник*

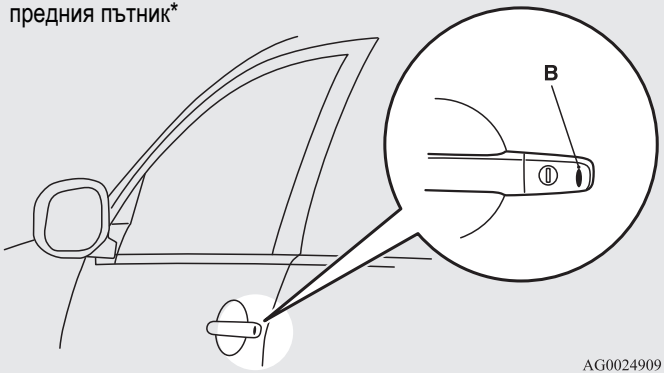

AG0024909

Като заключите вратите чрез системата за безключов достъп или системата за работа без ключ, се активира режимът за подготовка на системата.
Зумерът подава периодични звукови сигнали и индикаторът за защита (D) в аудиосистемата мига за потвърждение.

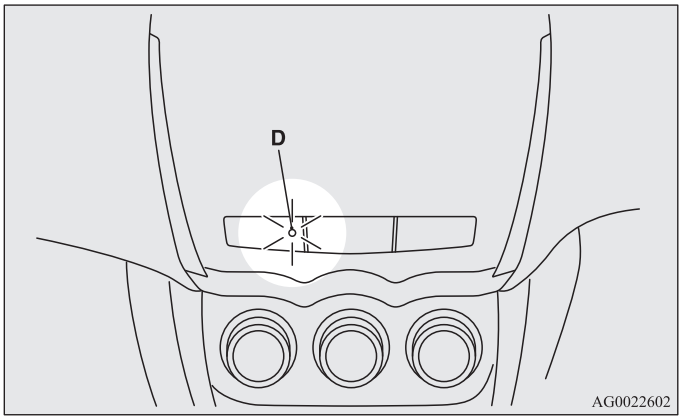

ЗАБЕЛЕЖКА
- Режимът за подготовка на системата не се активира, ако вратите и капакът на багажника са заключени по друг начин, а не чрез системата за безключов достъп или системата за работа без ключ (чрез ключ, вътрешния бутон за заключване или бутона за централно заключване).
- Ако предният капак е отворен, индикаторът за защита светва и системата не влиза в режим за подготовка.
  Когато капакът е затворен, системата навлиза в режим на подготовка и след около 20 секунди навлиза в активиран режим.

4. След около 20 секунди зумерът спира и когато мигането на защитния индикатор започне да се забавя, системата влиза в активиран режим.
   Защитният индикатор продължава да мига по време на активирания режим на системата.

ЗАБЕЛЕЖКА
- Защитната алармена система може да се активира, докато пътниците са в автомобила или когато стъклата са отворени. За да избегнете случайно активиране на алармата, не я активирайте, когато има хора в автомобила.
- Избягвайте да оставяте ценни предмети в автомобила, дори когато защитната аларма е в „активен“ режим.

За деактивиране на функцията за наклон на автомобила и функцията за откриване на нахлуване в автомобила

E00312100116

Функцията за наклон на автомобила и функцията за нахлуване в автомобила могат да се деактивират, когато паркирате в автоматични автопаркове или оставяте домашни любимци в автомобила, или оставяте автомобила с леко отворени стъкла.

1. С изключение на автомобили, оборудвани със системата за работа без ключ, извадете ключа от контакта за запалване. При автомобили, оборудвани със система за работа без ключ, поставете работния режим в положение OFF.

2. Вдигнете и задръжте превключвателя на чистачките и пръскачките в положение „MIST“ за около 3 секунди. Зумерът ще издаде еднократен звук и функцията ще бъде деактивирана.

За да активирате функцията отново, вдигнете и задръжте превключвателя на чистачките и пръскачките в положение „MIST“ за около 3 секунди.
Зумерът ще издаде двукратен звук и функцията ще бъде активирана.

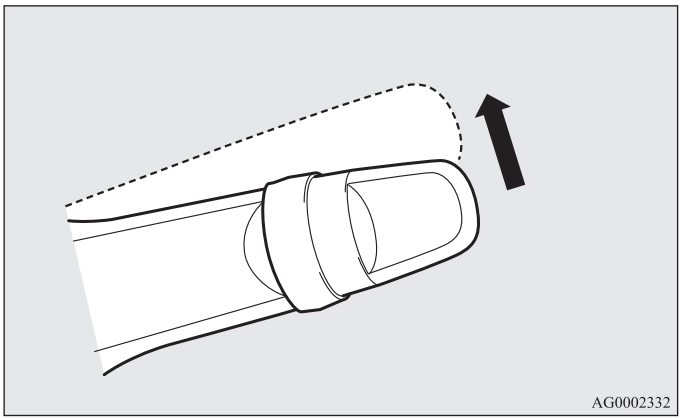

ЗАБЕЛЕЖКА
- Функцията ще бъде активирана отново, ако извършите следното действие.
  - Ако се отключат вратите и капакът на багажника със системата за безключов достъп или функцията за работа без ключ.
  - Ако контактният ключ се завърти в положение „ON“ или „ACC“ (с изключение на автомобили със система за работа без ключ).
  - Ако работният режим е в положение ON или ACC (автомобили със система за работа без ключ).

Отмяна на действието на системата

E00301800490

Следните методи могат да бъдат използвани за отмяна на системата, когато е в режим на подготовка или в активиран режим.
- Натискането на бутона UNLOCK на дистанционното управление.
- Завъртане на контактния ключ в положение „ON“ (с изключение на автомобили със система за работа без ключ).
- Поставяне на работния режим в положение ON (автомобили със система за работа без ключ).
- Отваряне на една от вратите или капака на багажника, или поставяне на ключа в контактния ключ (с изключение на автомобили, оборудвани със система за работа без ключ), когато системата е в режим на подготовка.
- Задържане на ключа на системата за работа без ключ и натискане на бутона за заключване/отключване на вратата на водача или предния пътник, или натискане на бутона OPEN на капака на багажника, за да се отключат вратите и капакът на багажника (автомобили, оборудвани със система за работа без ключ).

ЗАБЕЛЕЖКА
- Ако предният капак се отвори по време на режима за подготовка, той се прекратява.
  Системата се връща в режим на подготовка, когато капакът се затвори.

- Ако клемите на акумулатора се откачат, докато системата е в режим на подготовка, паметта ще бъде изтрита.
- Възможно е да регистрирате до 8 дистанционни управления на системата за безключов достъп и 4 дистанционни управления на системата за работа без ключ.
  Докато са регистрирани, всяко от дистанционните управления, различно от използваното за активиране на системата, може да се ползва за отмяна на системата.
  Ако желаете да регистрирате допълнителни дистанционни управления, се обърнете към упълномощен сервиз на MITSUBISHI MOTORS.
- Разстоянието за активиране на системата за безключов достъп е около 4 м.
  Ако не е възможно да се заключи или отключи автомобилът чрез натискане на бутона от правилното разстояние или защитната алармена система не може да се включи или отмени чрез бутона, може би батерията трябва да се смени. Сменете батерията в упълномощен сервиз на MITSUBISHI MOTORS.
- Ако се натисне бутонът UNLOCK на дистанционното управление или бутонът за заключване/отключване на вратата на водача или предния пътник и не се отвори врата или капакът на багажника в рамките на 30 секунди, вратите и капакът на багажника автоматично се заключват отново. В този случай системата също ще навлезе в режим на подготовка.
- Времето между натискане на бутона UNLOCK на дистанционното управление или бутона за заключване/отключване на вратата на водача или предния пътник и автоматичното заключване, може да се регулира. За допълнителна информация се консултирайте с упълномощен сервиз на MITSUBISHI MOTORS.
  При автомобили, оборудвани с мулти-комуникационна система на Mitsubishi (MMCS), за извършване на настройка може да се ползва екранът. За подробности вижте отделното ръководство за експлоатация.

Активиране на алармата

E00301900635

Когато системата е включена, алармата ще се активира както следва, ако автомобилът бъде отключен или ако се отвори някоя от вратите, капака на багажника или предния капак по начин различен от системата за безключов достъп или функцията за работа без ключ.

1. Алармата ще се активира за около 30 секунди.
   Мигачите ще мигат и сирената ще свири периодично.

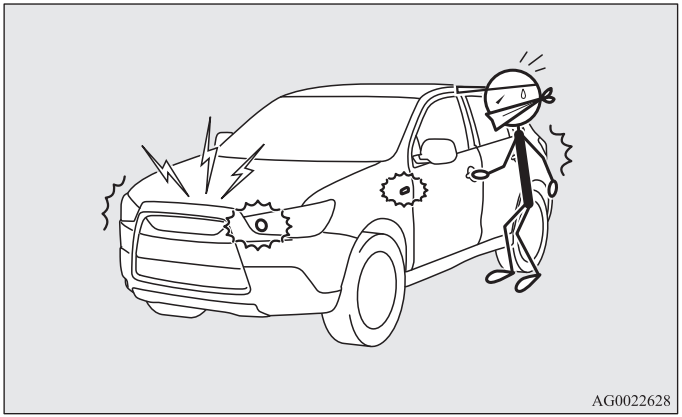

2. Алармата ще се задейства отново, ако непозволените действия започнат отново, дори тя да е спряла.

ЗАБЕЛЕЖКА

- Докато действа алармата, тя се показва на екрана в информационния дисплей.
  Тип 1



Тип 2



Отмяна на алармата

E00302000428

Възможно е да задържите активирането на алармата чрез следните методи:

- Натискане на бутона LOCK или UNLOCK на дистанционното управление.
  (След натискане на бутона LOCK, автомобилът ще се заключи, ако всички врати и капакът на багажника се затворят, след което отново ще се включи режимът за подготовка.)
- Завъртане на контактния ключ в положение „ON“ (с изключение на автомобили със система за работа без ключ).
- Поставяне на работния режим в положение ON (автомобили със система за работа без ключ).

- Задържане на ключа на системата за работа без ключ и заключване и отключване на вратите и капака на багажника чрез функцията за работа без ключ (автомобили, оборудвани със система за работа без ключ).

ЗАБЕЛЕЖКА

- Когато контактният ключ е завъртян в положение „ON“ или работният режим е в положение ON, зумерът звучи 4 пъти. Това действие показва, че алармата е активирана, докато автомобилът е паркиран.
  Моля проверете вътрешността на автомобила, за да потвърдите, че нищо не е откраднато.
- Дори акумулаторът да е откачен, паметта за активиране на алармата няма да бъде изтрита.

Електрическо управление на стъклата

E00302200521

Електрическите стъкла могат да бъдат задействани, само когато контактният ключ е в положение „ON“ или режимът на работа е в положение ON.

⚠ ПРЕДУПРЕЖДЕНИЕ

- **Преди задействането на контролния орган за управление на електрическо стъкло се убедете, че нищо не може да бъде затиснато от него (глава, ръка, пръст и др.).**
- **Никога не напускайте автомобила без да изваждате ключа.**
- **Никога не оставяйте само дете в автомобила (или други лица, които не са в състояние да ползват безопасно електрическите стъкла).**
- **Възможно е детето да си играе с бутона, като рискува ръцете или главата му да бъдат затиснати от прозореца.**

Превключвател за управление на електрическо стъкло

E00302301558

Стъклото на всяка врата може да се отваря и затваря със задействане на съответния превключвател.

Бутони на водача (автомобили с ляв волан)

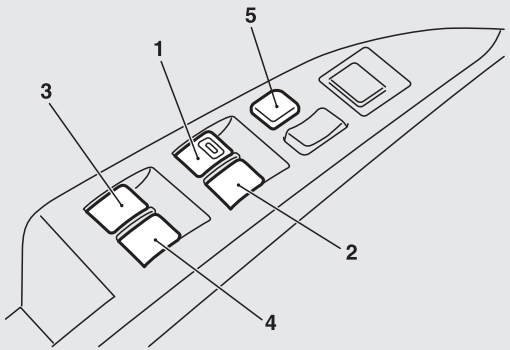

Бутони на водача (автомобили с десен волан)

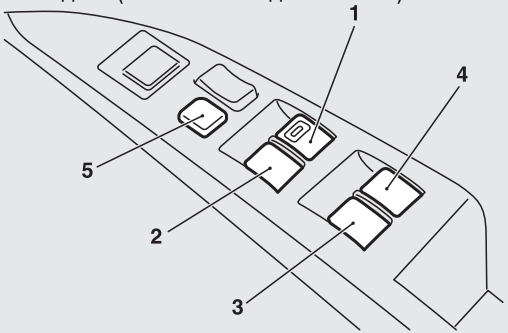

1- Стъкло на вратата на водача
2- Стъкло на вратата на предния пътник
3- Стъкло на задна лява врата
4- Стъкло на задна дясна врата
5- Бутон за блокиране

Бутони на водача

Бутоните могат да се използват за задействане на стъклата на всички врати. Всяко стъкло на врата може да се отвори или затвори чрез натискане на съответния бутон.

За отварянето на стъклото натиснете бутона надолу, а за затварянето му издърпайте бутона нагоре.

Ако бутонът за стъклото на водача е натиснат надолу/дръпнат нагоре докрай, стъклото на вратата автоматично ще се отвори/затвори напълно.

Ако поискате да спрете движението на прозореца, натиснете леко бутона в обратна посока.

1

Бутони на пътника

Бутоните на пътника могат да се използват за задействане на стъклата на вратите на съответния пътник. За отварянето на прозорец натиснете бутона надолу, а за затварянето му го издърпайте нагоре.

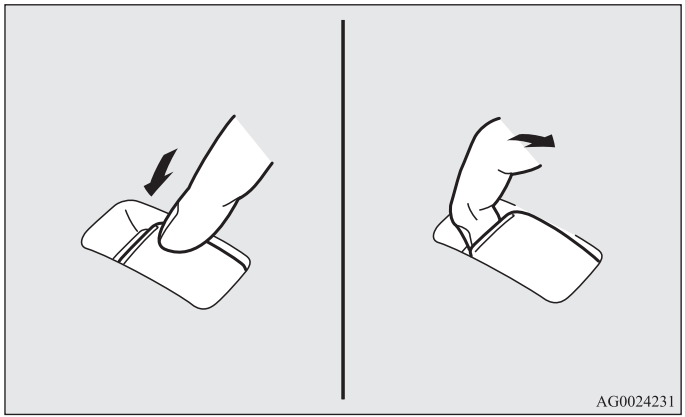

ЗАБЕЛЕЖКА

- Периодичното задействане при спрял двигател ще изтощи акумулатора. Използвайте бутоните за електрическо управление на стъклата само при работещ двигател.
- Стъклата на задните врати се отварят само наполовина.

Бутон за блокиране

E00303101032

При натискане на този бутон, бутоните на пътниците не могат да бъдат използвани за отваряне и затваряне на стъклата и бутоните на водача не могат да отварят други прозорци освен собствения.

За деблокиране натиснете бутона повторно.

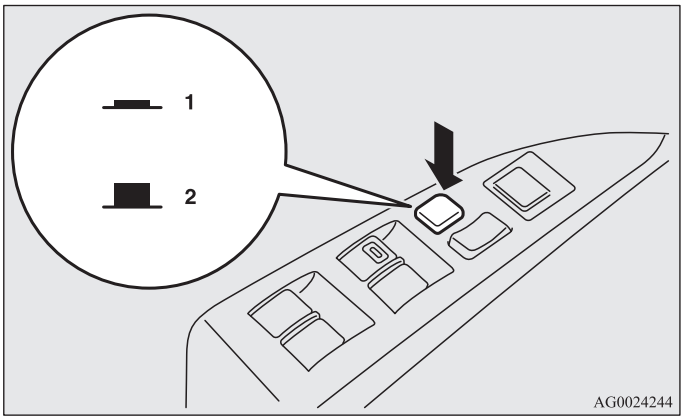

1- Заключване
2- Отключване

⚠ *ПРЕДУПРЕЖДЕНИЕ*

- **Възможно е дете да си играе с бутона, като рискува ръцете или главата му да бъдат затиснати от стъклото. При пътуване с дете в автомобила, моля натиснете бутона за централно блокиране на прозорците, за да изключите бутоните на пътниците.**

Функция с таймер

E00302400800

Стъклата могат да се затварят или отварят в течение на още 30 секунди след изключване на двигателя.
Имайте обаче предвид, че отворите ли веднъж вратата на водача или предния пътник, стъклата не могат повече да се задействат.

Механизъм за безопасност (само стъклото на вратата на водача)

E00302500609

Ако затварящото се стъкло установи наличието на препятствие, то автоматично се спуска.
Независимо от това при затварянето на стъкло се уверете, че никой не оставя главата или ръката си извън прозореца.
Функцията отваряне/затваряне на спуснат прозорец се възстановява след няколко секунди.

⚠ ПРЕДУПРЕЖДЕНИЕ

- **Ако механизмът за безопасност се активира последователно три или повече пъти, неговото действие ще бъде временно отменено.**
  Затискането на ръка или глава от стъкло може да доведе до сериозни наранявания.

⚠ ВНИМАНИЕ

- **Действието на механизма за безопасност се отменя точно преди пълното затваряне на стъклото. Това дава възможност на стъклото да се затвори напълно. Следователно внимавайте специално да не оставяте пръстите си над стъклото.**

⚠ ВНИМАНИЕ

- **Механизмът за безопасност се деактивира, докато дърпате бутона нагоре. Следователно внимавайте специално да не оставяте пръстите си над стъклото.**

ЗАБЕЛЕЖКА

- Механизмът за безопасност на вратата на водача може да се активира, ако пътните условия или други обстоятелства произведат ефект, който да е подобен на затисната ръка или глава.
- Ако механизмът за безопасност се активира последователно три или повече пъти, неговото действие се отменя и стъклото няма да се затваря правилно.
  За коригиране на подобна ситуация, в такъв случай направете следното. Ако стъклото е отворено, повдигнете няколко пъти бутона на вратата на водача, до неговото пълно затваряне. След това пуснете бутона, повдигнете го още веднъж и го задръжте така най-малко за 1 секунда, след което го пуснете. Сега би трябвало да можете да движите стъклото на водача по нормален начин.

*Сенник**

E00302800279

⚠ ПРЕДУПРЕЖДЕНИЕ

- **Никога не оставяйте само дете в автомобила (или друго лице, която не е в състояние да ползва сенника безопасно).**
- **Преди да задействате сенника се уверете, че нищо не може да бъде затиснато от него (глава, ръка, пръсти и други).**
- **Не поставяйте главата, ръката, пръстите и др. близо до ръба на сенника, докато автомобилът се движи. Това може да нарани главата, ръката, пръстите и др. в случай на внезапно спиране.**

⚠ ВНИМАНИЕ

- **Не поставяйте тежък багаж на панорамния люк. Това може да повреди стъкления люк.**
- **Не закачайте тежък багаж, не позволявайте на човек да виси или не прилагайте друга сила към сенника, или на частите между тавана и отвора на сенника от която и да е страна. Това може да повреди сенника.**

ЗАБЕЛЕЖКА

- Когато сенникът достигне до крайно отворено или затворено положение, веднага пуснете бутона.
- Ако сенникът не се задейства при задействане на бутона, пуснете бутона и проверете дали сенникът не е захванал нещо. Ако няма нищо затиснато от сенника, препоръчваме ви да го проверите.
- Периодичното постоянно задействане на сенника при стационарен двигател ще доведе до изтощаване на акумулатора. Ползвайте сенника при работещ двигател.
- Затворете сенника, когато паркирате автомобила за дълго време. Паркиране на горещото слънце с отворен сенник ще нагорещи много интериора на автомобила.

Сенникът може да се задвижва само ако контактният ключ е в положение ON.

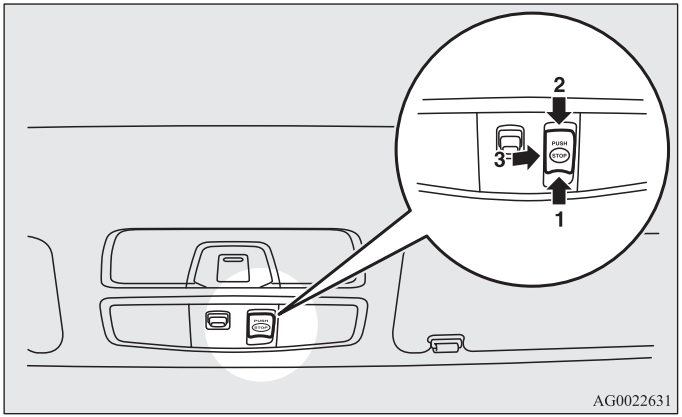

1- Отваряне
2- Затваряне
3- Стоп

За отваряне на люка, натиснете бутона (1).
Натиснете и задръжте бутона (1), сенникът автоматично се отваря. Пуснете бутона, след като сенникът започне да се движи автоматично.
За да спрете движението на сенника, натиснете бутона (1), (2) или (3).

За затваряне на сенника, натиснете бутона (2).
Натиснете и задръжте бутона (2), сенникът автоматично се затваря. Пуснете бутона, след като сенникът започне да се движи автоматично.
За да спрете движението на сенника, натиснете бутона (1), (2) или (3).

Механизъм за безопасност

Ако ръка или глава бъдат затиснати от затварящ се сенник, той автоматично се отваря.
Независимо от това се уверете, че при отваряне и затваряне на сенника никой не доближава главата или ръката си от него.
Отвореният сенник ще възстанови функционалността си след няколко секунди.

⚠ ВНИМАНИЕ

- **Действието на механизма за безопасност се отменя точно преди пълното затваряне на сенника. Това дава възможност на сенника да се затвори напълно. Следователно трябва специално да внимавате сенникът да не затисне пръстите ви.**

ЗАБЕЛЕЖКА

- Механизмът за безопасност може да се активира, ако пътните условия или други обстоятелства произведат ефект, който е подобен на затисната ръка или глава.

Седалки и предпазни колани

Седалки 2- 2
Регулиране на седалките 2- 3
Предна седалка 2- 4
Задна седалка 2- 9
Облегалки за глава 2-10
Подготовка на багажното отделение 2-13
Предпазни колани 2-15
Предпазна система за бременни жени 2-25
Инерционна система на механизъм за пренатягане и за ограничаване на силата на удара на предпазния колан 2-25
Предпазни приспособления за деца 2-27
Проверка на предпазните колани 2-38
Допълнителна предпазна система (SRS) - въздушна възглавница 2-39

Седалки

E00400101742

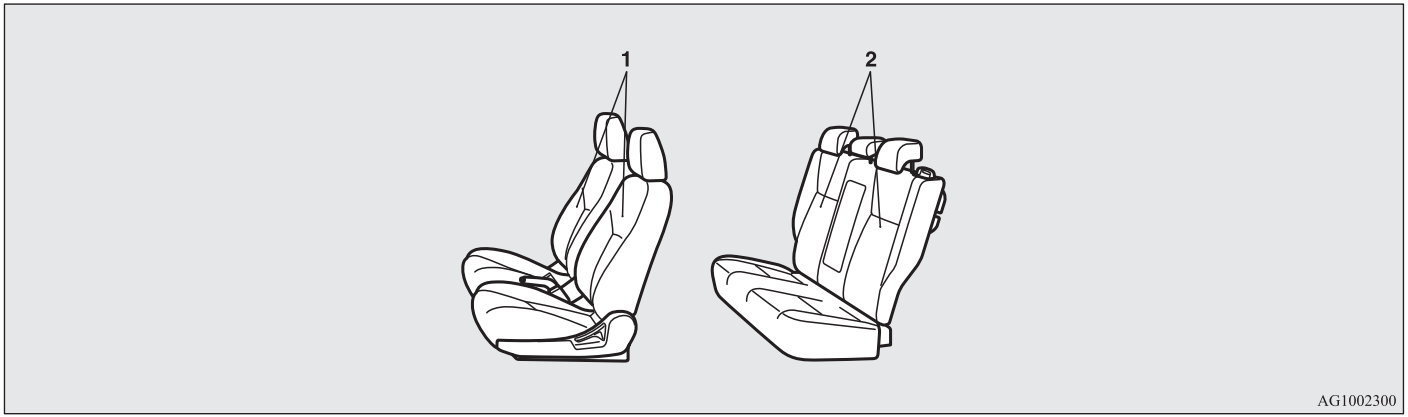

1- Предни седалки

- Регулиране напред или назад стр. 2-4
- Наклоняване на облегалката стр. 2-5
- Регулиране на височината на седалката (само за седалката на водача) стр. 2-6
- Подлакътник* стр. 2-7
- Подгреваеми седалки* стр. 2-8

2- Задна седалка

- Подлакътник* стр. 2-9
- Отвор през подлакътника* стр. 2-10

Регулиране на седалките

E00400300271

Регулирайте седалката на водача така, че да е удобна и да можете да достигате педалите, волана, арматурното табло и др., като едновременно с това запазите и добра видимост.

⚠ ПРЕДУПРЕЖДЕНИЕ

- **Не се опитвайте да настройвате седалката по време на движение. Това може да доведе до загуба на контрол над автомобила и до възникване на произшествие. След регулиране се уверете, че седалката е блокирана на място, като опитате да я преместите напред и назад, без да използвате регулиращите механизми.**
- **Не оставяйте деца или възрастни да пътуват в автомобила на места, които не са оборудвани със седалки или предпазни колани. Също така се уверете, че всички пътуващи са седнали на седалките си и са поставили предпазните си колани, а децата седят в предпазните устройства за деца.**
- **За намаляване на риска от нараняване в случай на пътно транспортно произшествие или при внезапно спиране, когато автомобилът е в движение, облегалките трябва да са почти изправени. Наклонените облегалки значително намаляват обезопасяващото действие на предпазните колани. Когато облегалките са наклонени, съществува по-голям риск пътникът да се изхлузи под предпазния колан, което да доведе до сериозно нараняване.**

⚠ ВНИМАНИЕ

- **Убедете се, че седалката е регулирана от възрастен човек или под неговия надзор за правилното й и безопасно използване.**
- **При управление на автомобила не поставяйте възглавници или други подобни приспособления между гърба ви и облегалката си, тъй като в случай на произшествие ефективността на облегалките за глава се намалява.**
- **При плъзгане на седалката назад, внимавайте да не затиснете ръката или крака си.**

Предни седалки

E00400400142

Регулиране напред или назад

E00400500462

Ръчен тип

Издърпайте лоста за регулиране на седалката и я регулирайте до желаното положение напред или назад, след което пуснете регулиращия лост.

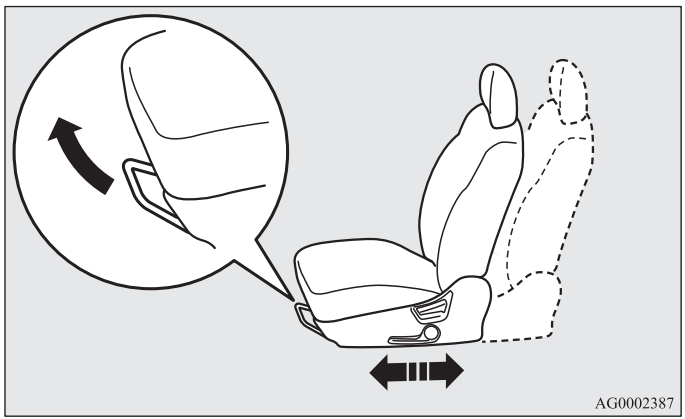

⚠ ПРЕДУПРЕЖДЕНИЕ

- **За да се убедите, че седалката е надеждно блокирана, опитайте се да я придвижите напред или назад, без за целта да използвате регулиращия лост.**

Електрически тип

Регулирайте седалката чрез задействане на превключвателя, както това е показано със стрелки.

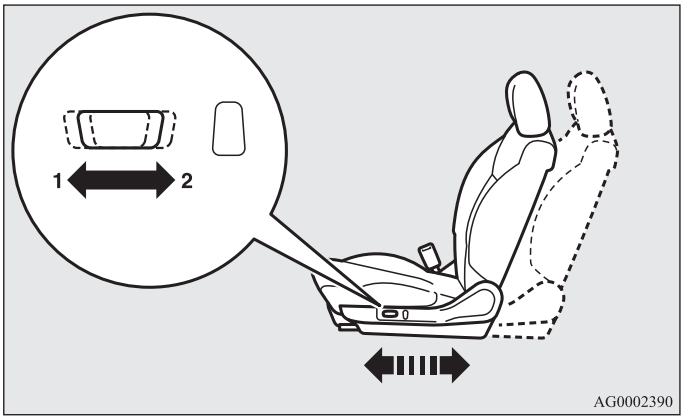

1- Регулиране в посока напред
2- Регулиране в посока назад

ЗАБЕЛЕЖКА

- За да предотвратите разреждане на акумулатора, регулирайте електрическите седалки при работещ двигател.

За наклоняване на облегалката

E00400600968

Ръчен тип

За да наклоните облегалката се наведете леко напред, издърпайте нагоре лоста за блокиране на облегалката, след което се облегнете до желаното положение и отпуснете лоста. Облегалката ще се фиксира в това положение.

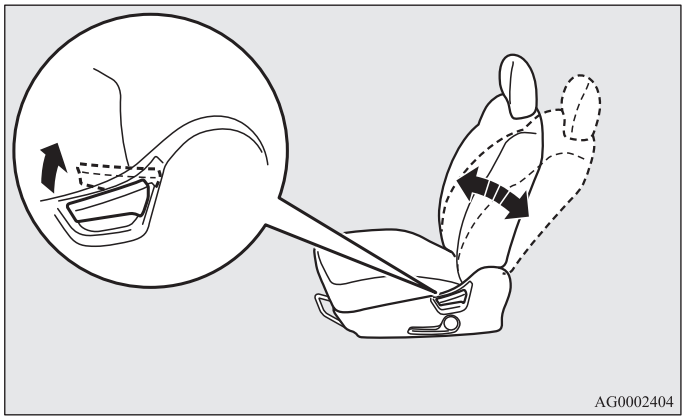

⚠ *ВНИМАНИЕ*

- **Механизмът за накланяне е с пружина, която връща облегалката във вертикално положение при освобождаване на блокиращия лост. При използване на лоста стойте близо до облегалката или я задръжте с ръка, за да можете да контролирате възвратното й движение.**

Електрически тип

Регулирайте ъгъла на облегалката чрез задействане на превключвателя, както това е показано със стрелки.

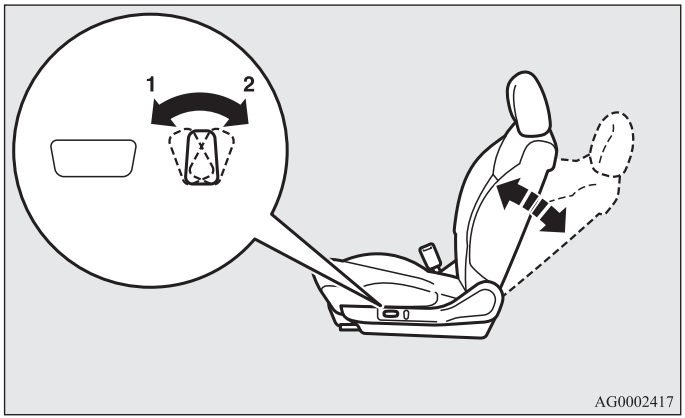

1- За придвижване в поска напред
2- За наклоняване назад

ЗАБЕЛЕЖКА

- За да предотвратите разреждане на акумулатора, регулирайте електрическите седалки при работещ двигател.

Регулиране на височината на седалката (само за седалката на водача)

E00400700549

Ръчен тип

За регулиране на височината на седалката, задействайте лостчето за регулиране.

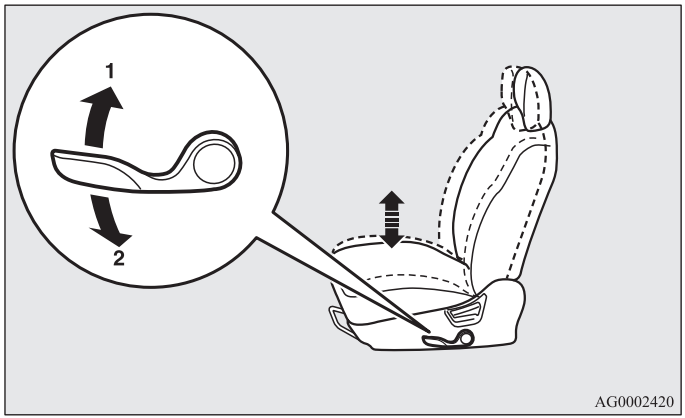

1- Повдигане
2- Спускане

Електрически тип

За да регулирате височината на седалката, движете бутона както е показано от стрелките.

ЗАБЕЛЕЖКА

- За да предотвратите разреждане на акумулатора, регулирайте електрическите седалки при работещ двигател.

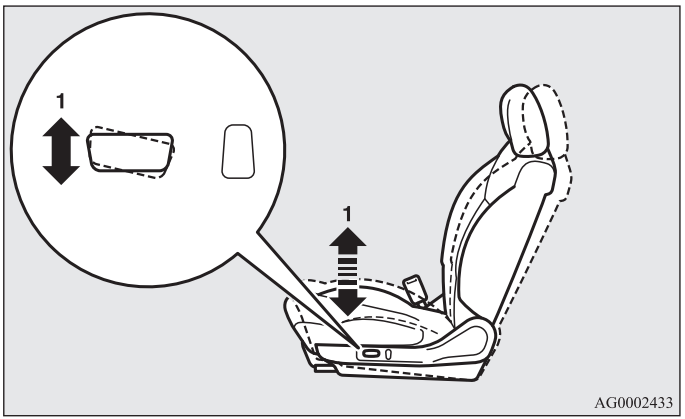

1- За придвижване на предната част на седалката нагоре и надолу

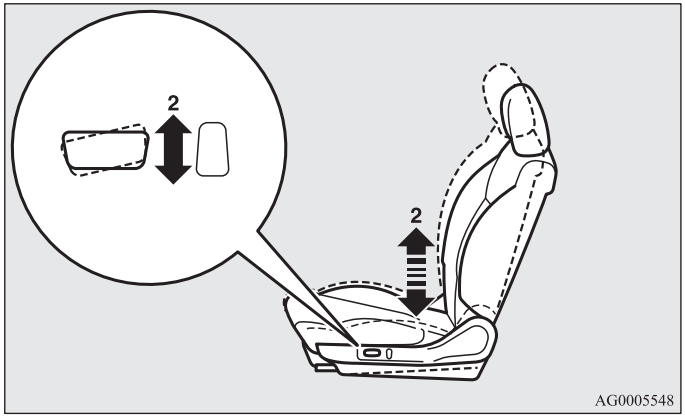

2- За придвижване на задната част на седалката нагоре и надолу

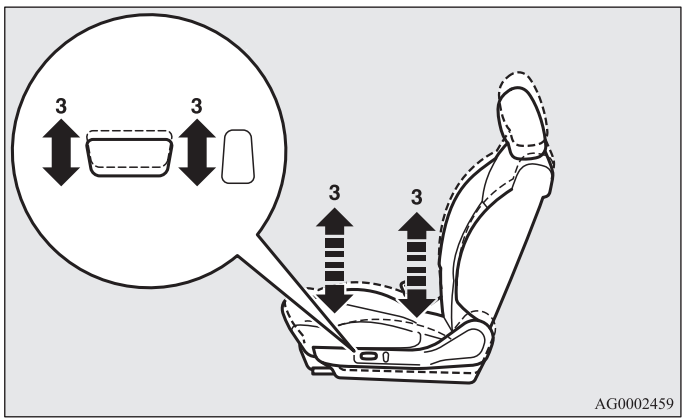

3- За придвижване на цялата седалка нагоре и надолу

Подлакътник*

E00400900378

Капакът на кутията в конзолата на пода може да се движи напред и назад и да се ползва като подлакътник.

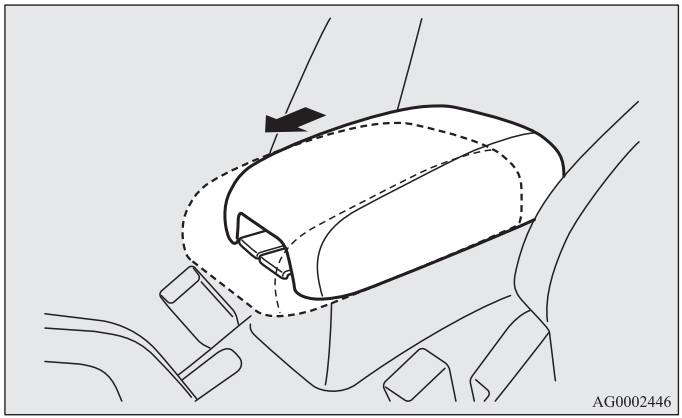

Отопляема седалка*

E00401100960

Отопляемите седалки могат да се задвижват само ако контактният ключ или работният режим са в положение ON. При включването на нагревателя светва индикаторната лампа (A).

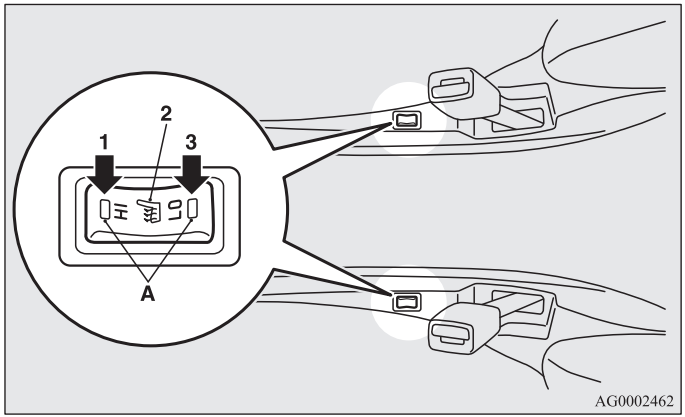

1 (HI) - Бързо нагряване (за бързо затопляне).
2 - Изключен нагревател.
3 (LO) - Бавно нагряване (за поддържане на седалката топла).

⚠ ВНИМАНИЕ

- **Изключете нагревателите на седалките, когато не ги използвате.**

⚠ ВНИМАНИЕ

- **За бързото подгряване на седалките, включвайте превключвателя на нагревателя на позицията „HI“ (бързо загряване). След като седалката е затоплена, за да я поддържате топла, поставете превключвателя на нагревателя на позиция „LO“ (слабо загряване). При използването на подгреваеми седалки може да се почувстват леки отклонения в температурата на седалките. Това се дължи на действието на вградения термостат на нагревателя и не означава повреда.**
- **Ако подгреваемите седалки се използват от долуописаните лица, последните могат да се затоплят много или да получат леки изгаряния (зачервяване на кожата, мехури от изгаряне и др.):**
  - **Деца, възрастни или болни хора**
  - **Хора с чувствителна кожа**
  - **Преуморени хора**
  - **Хора под влиянието на алкохол или на приспивателни медикаменти (медикаменти против настинки и др.)**
- **Не поставяйте тежки предмети върху седалката и не забождайте топлийки, игли или други остри предмети.**
- **При употреба на нагревателите на седалката не използвайте одеала, възглавници или други подобни материали с топлоизолационни свойства; това може да доведе до прегряване на реотаните.**
- **Не използвайте бензин, керосин, нафта, спирт или други органични разтворители при почистване на седалките. Това може да повреди не само покритието на седалката, но и нагревателния елемент.**
- **Ако върху седалката се разлее вода или друга течност, преди да използвате нагревателя, я оставете да изсъхне добре.**
- **Ако при употреба на нагревателя ви се стори, че той е неизправен, изключете го незабавно.**

Задна седалка

E00401300294

⚠ ПРЕДУПРЕЖДЕНИЕ

- **Когато на задните седалки има пътник, издърпайте облегалката за глава до височина, която щраква на място. Не забравяйте да извършите тази настройка преди пътуване. В обратен случай това може да доведе до сериозни наранявания при удар. Вижте „Облегалки за глава“ на стр. 2-10.**

Подлакътник*

E00401700650

За да използвате подлакътника, го сгънете надолу.
За връщането му в начална позиция го натиснете назад към седалката.

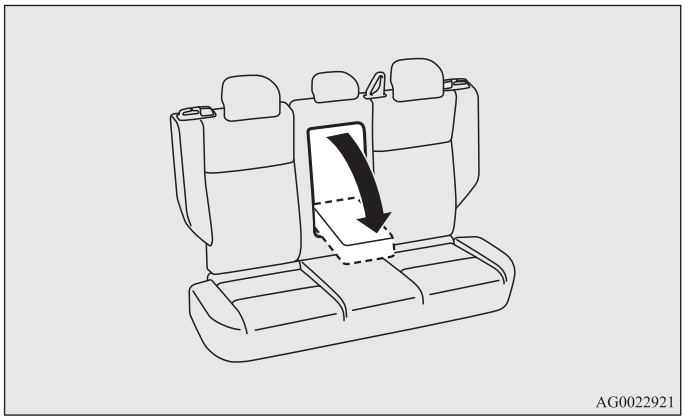

ЗАБЕЛЕЖКА

- Не се накланяйте и не сядайте на подлакътника. Това може да го повреди.
- Горната част на подлакътника съдържа поставка за чаши за пътниците отзад.
  Вижте „Поставки за чаши“ на стр. 5-2-116.

Отвор през подлакътника*

E00414600028

Отворете капака за достъп до багажното отделение от купето. Тази функция е удобна за превозване на дълги предмети, като едновременно с това превозвате 2 пътници на задната седалка. Сгънете подлакътника. След това плъзнате копчето (A) надолу, като едновременно дърпате капака, за да отворите.

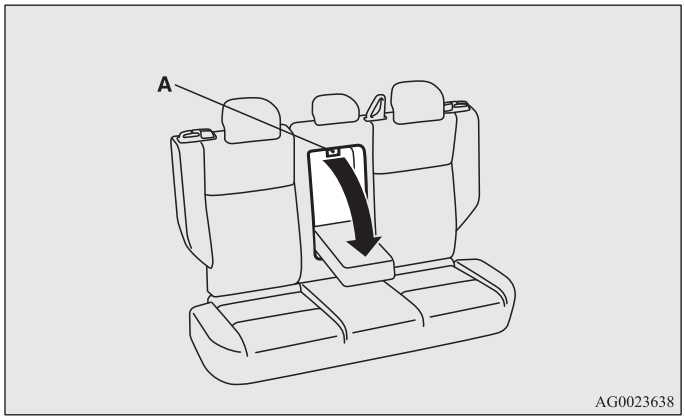

Облегалки за глава

E00403301439

⚠ ПРЕДУПРЕЖДЕНИЕ

- **Каране на автомобила без поставена на място облегалка за глава в случай на произшествие може да причини сериозни наранявания или смърт акто на вас, така и на други пътници. За да се намали рискът от наранявания при произшествия, когато на седалката има пътници, никога не забравяйте да проверите дали облегалките за глава са монтирани и правилно позиционирани.**
- **Никога не слагайте възглавница или подобен предмет на облегалката. Това може да повлияе неблагоприятно върху характеристиките на облегалката за глава поради увеличеното разстояние между главата ви и облегалката за глава.**

За настройка на височината

Регулирайте височината на облегалките за глава така, че средата й да е на равнището на очите. Така ще намалите опасността от нараняване в случай на произшествие. Ако някой пътник е твърде висок, за да може облегалката за глава да се регулира на нивото на очите му, тя трябва да се постави възможно най-високо.

За повдигане на облегалката за глава я издърпайте нагоре. За спускане на облегалката за глава я преместете надолу, като натискате копчето (A) по посока на стрелката. След регулиране натиснете облегалката за глава надолу и се уверете, че тя е блокирана.

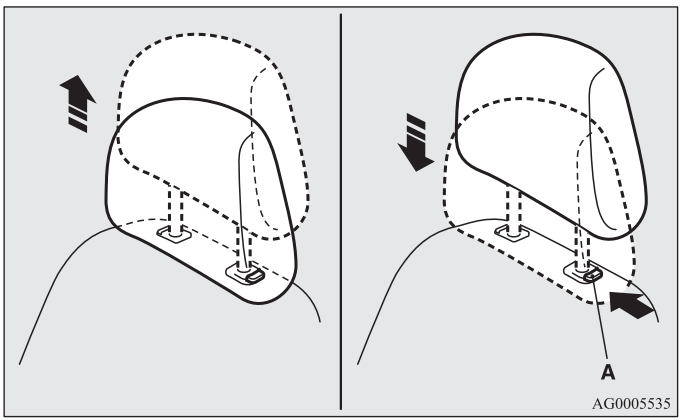

За сваляне

За да извадите облегалките за глава, вдигнете облегалката за глава, като натискате копчето за регулиране на височината (A).

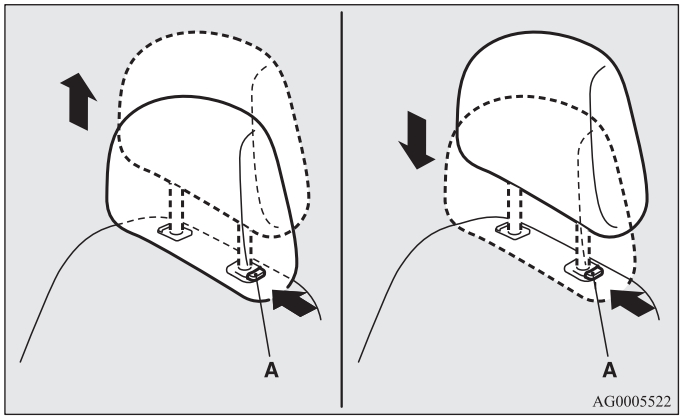

Монтаж

При монтиране на облегалките за глава първо се убедете, че те сочат в правилната посока, след което ги поставете в облегалките, като държите копчето (A) натиснато в указаната със стрелка посока.

⚠ ВНИМАНИЕ

- Убедете се, че копчето (A) за настройка по височина е правилно центровано, както това е показано на илюстрацията, като освен това повдигнете облегалките за глава, за да се уверите, че те не излизат от облегалките на седалките.

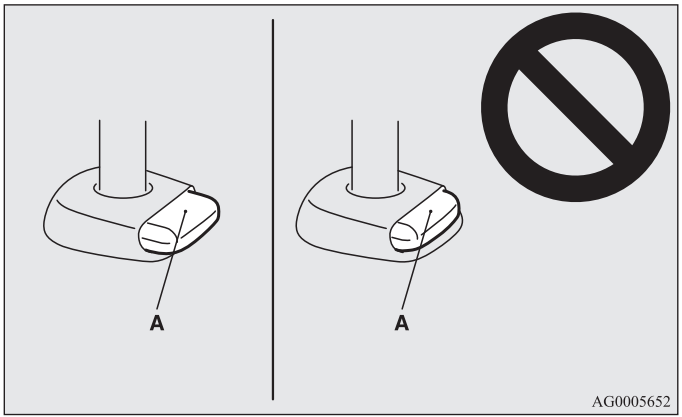

⚠ ВНИМАНИЕ

- Облегалките за глава се различават по форма и размер. При монтиране на облегалките за глава се уверете, че те са поставени на съответните седалки и не сте ги поставили в грешна посока.

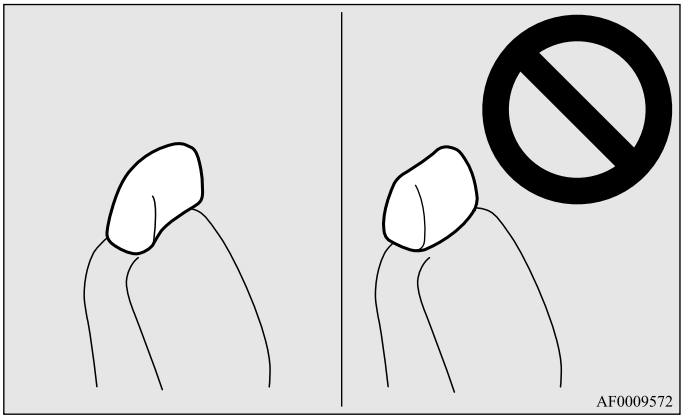

Подготовка на багажното отделение

E00403400231

⚠ ПРЕДУПРЕЖДЕНИЕ

- Когато подготвяте багажно отделение, никога не нагласяйте седалките, докато автомобилът е в движение или е на наклон. Седалките могат да се преместят неочаквано или повече от необходимото и да предизвикат сериозно произшествие.
- Ако е необходимо, винаги настройвайте седалката и облегалката преди автомобилът да е в движение.
- Не позволявайте на никого да се вози в багажното отделение, докато автомобилът е в движение. Хора, които не са седнали правилно и обезопасени, могат сериозно да бъдат наранени или убити при произшествие.
- Багажното отделение в задната част на автомобила никога не трябва да се ползва като място за игра на деца.
  Когато автомобилът е в движение, децата трябва да са седнали и със закопчани предпазни колани.
- Уверете се, че облегалката се застопорява, когато се върне на място.

⚠ ВНИМАНИЕ

- Не натрупвайте купчини от багаж повече от височината на облегалките. Също така закрепвайте багажа здраво.
  В резултат на това могат да възникнат сериозни инциденти, дължащи се на нахлуване на предмети в отделението за пътници в случай на внезапно спиране.
- Уверете се, че седалката е настроена от възрастен човек. Ако е регулирана от дете, това може да доведе до неочаквани инциденти.
- Докато настройвате седалките, внимавайте да не притиснете ръцете или краката си. Това може да ви нарани.

Сгъване на задните облегалки напред

E00403500492

Пътническото и багажното отделение могат да се съберат, като сгънете облегалката напред. Това би било полезно при пренасяне на дълги предмети.
Облегалките могат да се сгънат с бутона за освобождаване на задните седалки.

ЗАБЕЛЕЖКА
- Облегалките могат да се сгънат от едната страна.

Сгъване на облегалките

Натиснете бутона за освобождаване на задната седалка (A), за да сгънете облегалката напред.

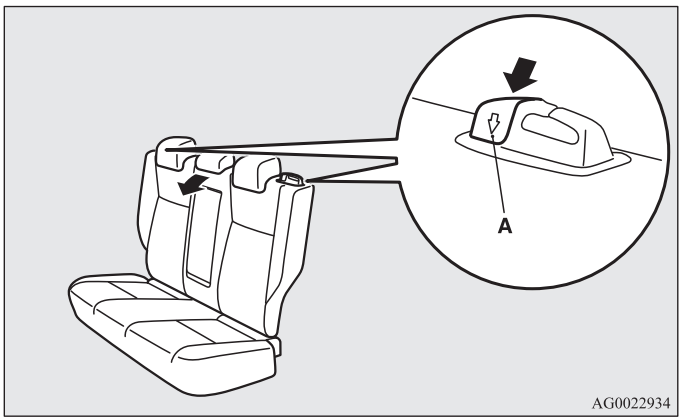

Разгъване на облегалките

1. Ако предпазният колан се освободи от водача на колана (B), прекарайте го през водача на колана.
2. Разгънете обратно облегалката, докато щракне на място.
   Облегалките щракват на различно място в зависимост от това дали ги връщате нормално или бавно.
   Когато върнете облегалките по-бавно от обикновено, те щракват преди нормалното положение за сядане.

ЗАБЕЛЕЖКА
- Когато предпазният колан не може да бъде издърпан до положението си за заключване, издърпайте рязко колана веднъж, след което го върнете обратно.
  След това отново издърпайте коланите бавно.
- За да смените от едно заключващо положение на седалката в друго, натиснете бутона за освобождаване на задната седалка и преместете облегалката.

3. Уверете се, че облегалката е щракнала на място и коланът е минал през водача на колана (B).

⚠ ВНИМАНИЕ

- **Ако червената част (C) на гърба на бутона за освобождаване на задната седалка се вижда, тогава облегалката не е на място. Дръпнете и натиснете леко облегалката, за да щракне на място.**

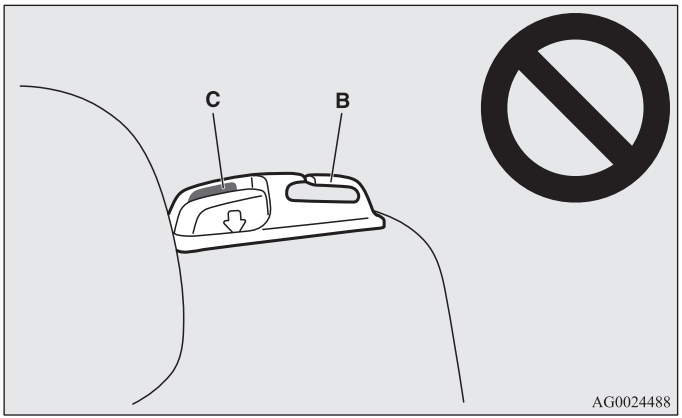

Предпазни колани

E00404800636

За ваша собствена сигурност, както и за безопасността на пътниците ви в случай на произшествие, от първостепенна важност е при пътуване да носите правилно поставени предпазни колани.
Предните предпазни колани са снабдени с инерционна система за пренатягане. Тези колани се използват по същия начин както и обикновените предпазни колани.
Вижте „Предпазен колан с инерционна система за пренатягане и ограничаване силата на удар“ на стр. 2-25.

⚠ ПРЕДУПРЕЖДЕНИЕ

- Поставяйте раменния колан винаги през рамото си и напреко на гърдите си. Никога не го слагайте зад вас или под ръката си.
- Всеки предпазен колан се ползва само от един човек. Обратното би било опасно.
- Предпазният колан осигурява максимална защита на пътника, ако облегалката е поставена в напълно изправено положение. Ако облегалката на седалката е свалена, съществува по-голям риск от изхлузване на пътника под колана, и особено в случай на челен удар, като пътникът може да се нарани от колана или от удар в арматурното табло или облегалките.
- Предпазните колани трябва винаги да се поставят от възрастните, които шофират автомобила или пътуват в него, както и от всички деца, които са достатъчно големи, за да могат да ползват правилно предпазните колани.
  Малките деца трябва винаги да използват подходяща за тях предпазна система за деца.
- При поставяне на предпазния колан отстранете всякакви гънки по него.
- Не се допуска извършването на промени или допълнения от потребителя, които могат да блокират действието на регулиращите устройства за притегляне на хлабините или пречат на регулирането на предпазния колан.

⚠ ПРЕДУПРЕЖДЕНИЕ

- При пътуване в автомобила никога не дръжте в ръцете или скута си дете, дори и в случаите когато носите предпазен колан. Подобно действие води до риск от сериозно или фатално нараняване на детето в случай на произшествие или при внезапно спиране.
- Винаги регулирайте предпазния колан така, че да приляга плътно.
- Не поставяйте никога поясната част на колана върху бедрата си.



Предпазни колани от 3-точков тип (с механизъм за аварийно блокиране)

E00404901070

При този тип колани не е необходимо регулиране на дължината. След поставяне оланите се саморегулират към движенията на пътника, но в случай на внезапен или силен удар, коланът автоматично се блокира, за да задържи тялото на пътника.

ЗАБЕЛЕЖКА
- Можете да проверите дали коланът блокира, като го дръпнете бързо напред.

За закопчаване на коланите

1. Издърпайте бавно предпазния колан, като едновременно с това държите плочката на токата.

ЗАБЕЛЕЖКА
- Когато предпазният колан не може да бъде издърпан до положението си за заключване, издърпайте рязко колана веднъж, след което го върнете обратно. След това отново издърпайте коланите бавно.

2. Вмъкнете плочката на токата в закопчалката, докато чуете „прищракващ“ звук.

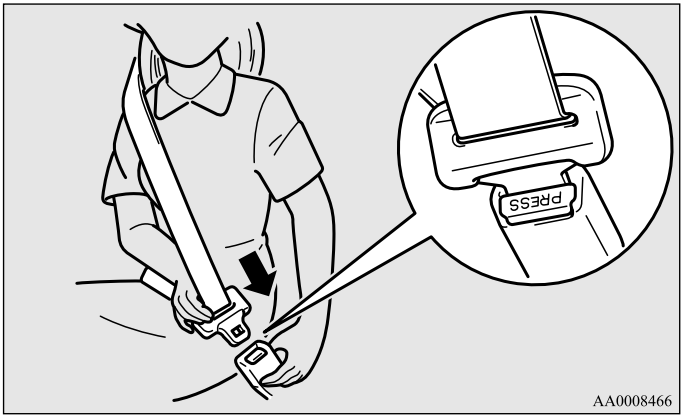

⚠ ПРЕДУПРЕЖДЕНИЕ

- **Не поставяйте никога поясната част на колана върху корема си. В случай на произшествие той може силно да притисне корема ви и да увеличи опасността от нараняване.**
- **При поставяне предпазните колани не трябва да се усукват.**

3. За регулиране на хлабината издърпайте леко колана.

За откопчаване на коланите

Хванете плочката на токата и натиснете бутона на заключалката.

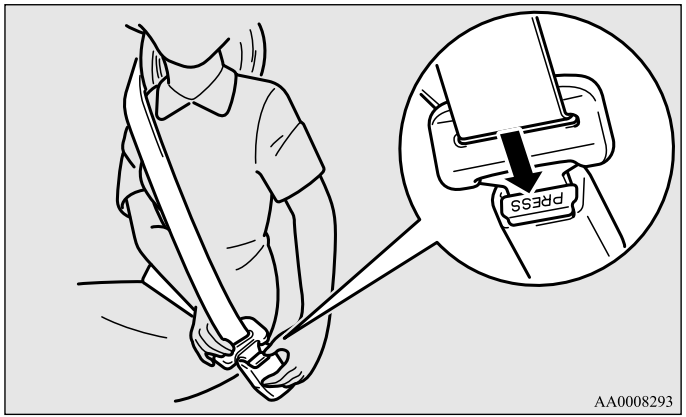

ЗАБЕЛЕЖКА

- Тъй като коланът се прибира автоматично, задръжте плочката на токата при прибирането му, така че той да се прибере бавно. В противен случай може да повредите автомобила.

Предупредителна лампа и дисплей за предпазния колан на водача

E00409800833

Предупредителна лампа



Предупредителен дисплей тип 1



Предупредителен дисплей тип 2



За напомняне на водача да затегне предпазния си колан се използват звуков сигнал и предупредителна лампа.

Ако контактният ключ е завъртян в положение „ON“ или работният режим е в положение „ON“, а предпазният колан не е закопчан, предупредителната лампа примигва и се подава звуков сигнал за около 6 секунди, за да напомни на водача да постави предпазния колан.

Ако автомобилът се шофира без закопчан предпазен колан, около 1 минута след задействане на контактния ключ предупредителната лампа светва и примигва продължително, както и постоянно се подава звуков сигнал. Едновременно с това, предупреждението се показва на екрана на информационния дисплей.

Предупредителната лампа изгасва и звуковият сигнал спира след около 90 секунди.
След това, ако предпазният колан все още не е закопчан, предупредителната лампа и звуковият сигнал ще се включат, за да напомнят на водача за да постави предпазния колан, докато автомобилът не бъде спрян и двигателят загасен. Предупреждението функционира по същия начин, ако предпазният колан бъде свален по време на движение на автомобила. При поставяне на предпазния колан излъчването на предупреждения ще се прекрати.

Предупредителна лампа за предпазния колан на предния пътник

E00411600186

Предупредителната лампа за предпазния колан на предния пътник се намира на арматурното табло.

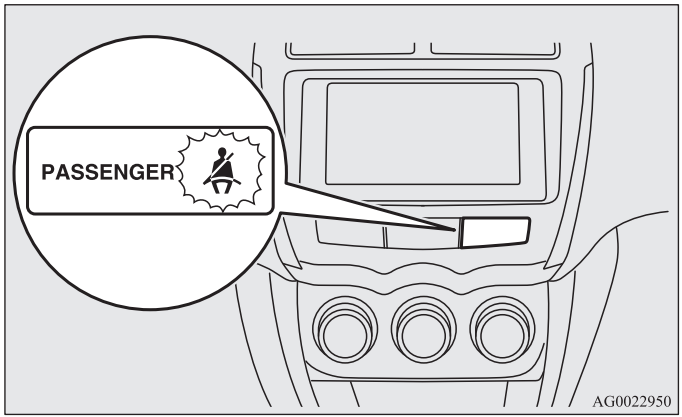

Лампата светва, когато лице, което стои на предната пътническа седалка, не е поставило предпазния колан. Тя изгасва, когато предпазният колан бъде закопчан впоследствие.

⚠ ПРЕДУПРЕЖДЕНИЕ

- **Не монтирайте никакви аксесоари или лепенки, които да затруднят възможността лампата да бъде видяна.**

Регулируем анкер за предпазен колан (предни седалки)

E00405000329

Височината на анкера на предпазния колан може да се регулира. Вдигнете или свалете анкера (A) на предпазния колан при натиснат блокиращ бутон (B).

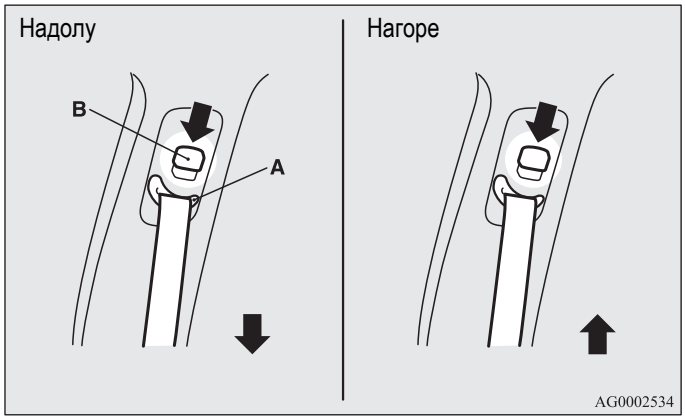

⚠ ПРЕДУПРЕЖДЕНИЕ

- **При регулирането на анкера на предпазния колан го установете на такова положение, че да е достатъчно високо, за да може коланът да се допре до рамото ви, но да не докосва шията ви.**

3-точков предпазен колан с 2 заключалки

E00414700029

3-точков предпазен клан с 2 заключалки е монтиран на задното средно място.

За закопчаване на коланите

1. Издърпайте предпазния колан и го прекарайте през водача (A).

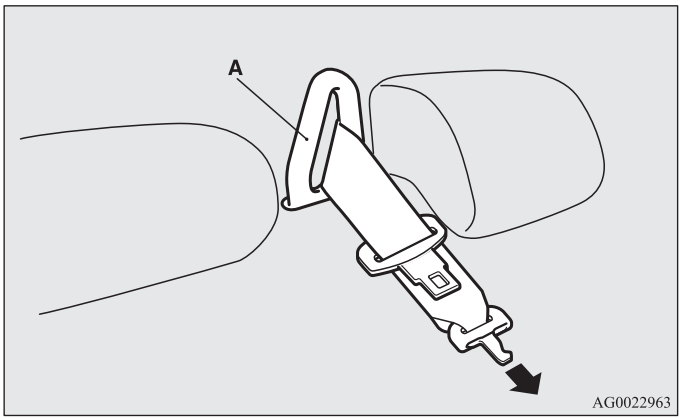

ЗАБЕЛЕЖКА

- Когато предпазните колани не могат да бъдат издърпани до положението си за заключване, издърпайте рязко колана веднъж, след което го върнете обратно.
  След това отново издърпайте колана бавно.

2. След като се уверите, че предпазният колан не е усукан, поставете плочката на токата (B) в заключалката (C) подравнявайки маркировките (D) на плочката и заключалката, докато се чуе „щракване“.

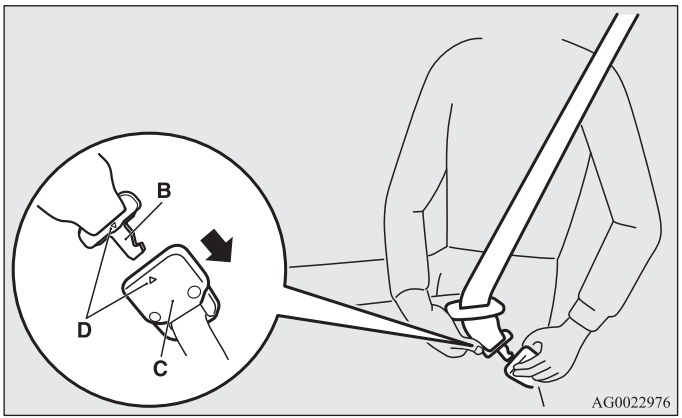

⚠ ПРЕДУПРЕЖДЕНИЕ

- **Когато използвате предпазния колан се уверете, че сте захванали здраво плочката на токата (B) към заключалката (C). Ако не направите това, значително намалява защитата и може да се получат сериозни наранявания при катастрофа или внезапно спиране.**

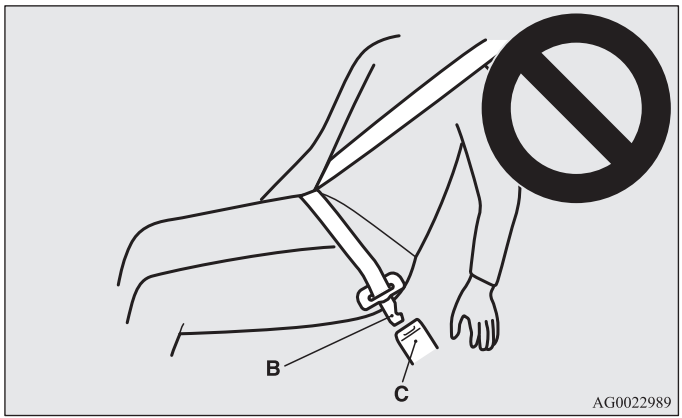

3. Вмъкнете плочката на токата (E) в закопчалката (F), докато чуете „щракване“.

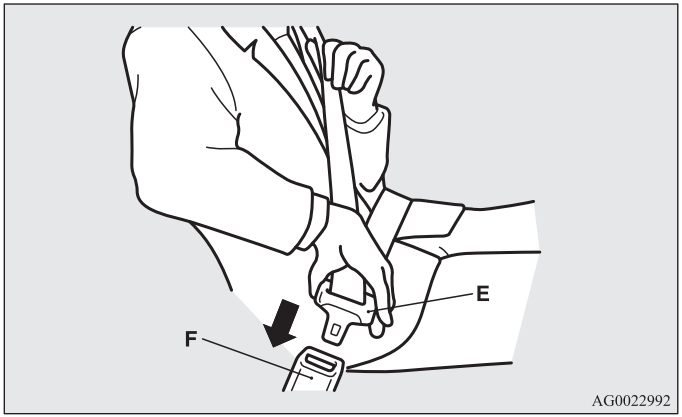

4. Уверете се, че поясният колан е поставен колкото се може по-ниско на бедрата, и дръпнете раменния колан, за да регулирате хлабината на поясния колан.

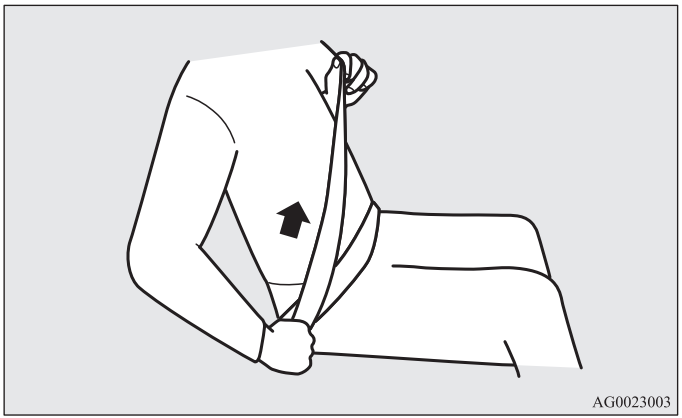

За откопчаване на коланите

1. Хванете плочката на токата (E) и натиснете бутона на заключалката (F).

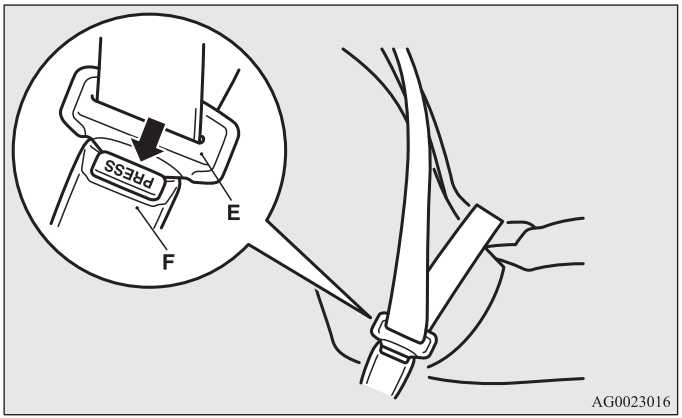

2. Натиснете бутона (G) на заключалката (C), като използвате плочката на токата (E), за да откачите предпазния колан от заключалката.

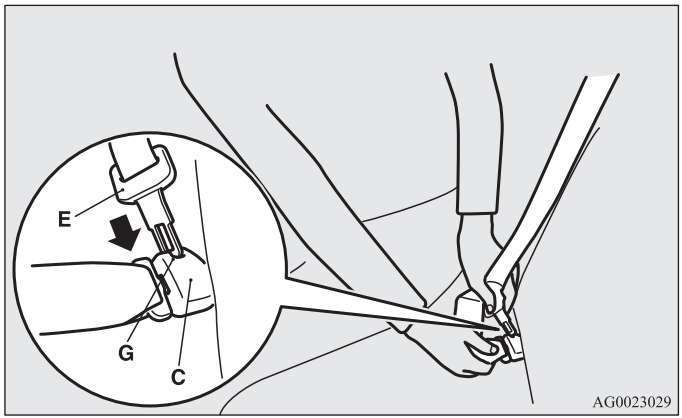

3. Приберете предпазния колан и го извадете от водача (A).

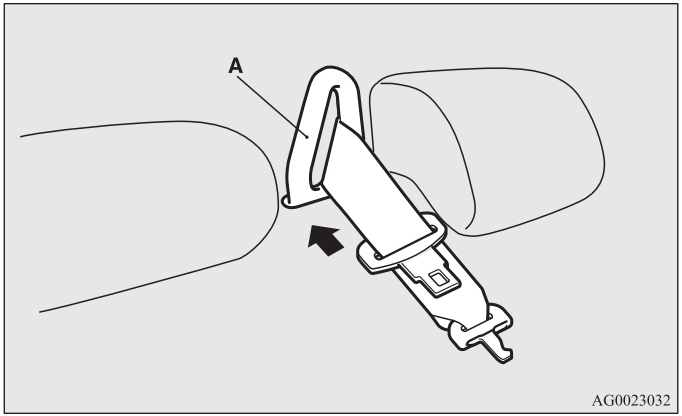

4. След като предпазният колан е прибран напълно, поставете плочката на токата (E) в горния отвор (H), а плочката на токата (B) в долния отвор (I).

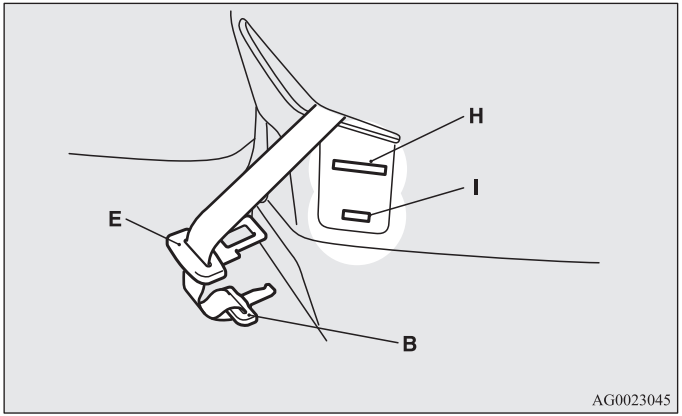

Предпазна система за бременни жени

E00405600077

⚠ ПРЕДУПРЕЖДЕНИЕ

- **Предпазните колани са предназначени за всички, включително и за бременни жени. Бременните жени трябва да използват предпазните колани. Това намалява вероятността от нараняване както на жената, така и на плода. Поясната част на колана трябва да се постави върху бедрата и да е колкото е възможно по-притегнат по ханша, но не и по кръста. Ако имате допълнителни въпроси или проблеми, консултирайте се с лекаря си.**

Инерционна система на механизъм за пренатягане и за ограничаване на силата на удара на предпазния колан

E00405700166

Както седалката на водача, така и тази на пътника до него са с предпазни колани, които са оборудвани с инерционна система за пренатягане.

Система за предварително натягане

E00405801135

Когато контактния ключ или работният режим са в следните състояния, в случай на челен или страничен удар (автомобили, оборудвани с SRS странични въздушни възглавници и SRS въздушни завеси), който е достатъчно силен, за да нарани водача и/или предния пътник, системата за предварително натягане мигновено ще издърпа предпазните колани, като по този начин увеличи ефективността им.

[С изключение на автомобили, оборудвани със система за работа без ключ]

Завъртете контактния ключ в положение „ON“ или „START“.

[Автомобили, оборудвани със система за работа без ключ]

Работният режим е „ON“.

⚠ ПРЕДУПРЕЖДЕНИЕ

- **За да получите възможно най-добри резултати от вашия предпазен колан с механизъм за предварително натягане, не забравяйте да го регулирате коректно и да го поставите по правилния начин.**

⚠ ВНИМАНИЕ

- **Извършването на монтажни работи по аудиооборудване или на ремонти в близост до предпазните колани с механизъм за пренатягане или до конзолата на пода трябва да се изпълни в съответствие с указанията на MITSUBISHI MOTORS. Това е важно, защото подобни дейности могат да повредят системите за инерционно натягане.**
- **Ако автомобилът ще се предава за скрап, ви молим да се консултирате се с упълномощен сервиз на MITSUBISHI MOTORS.**
  Това е важно, защото неочакваното активиране на механизмите за инерционно натягане може да причини наранявания.

ЗАБЕЛЕЖКА

- Предпазните колани с пренатягане ще бъдат активирани ако автомобилът претърпи силен челен или страничен удар (Автомобили, оборудвани с SRS странични въздушни възглавници и SRS въздушни завеси), дори ако предпазните колани не са поставени.
- Предпазните колани с инерционно пренатягане са разработени за еднократно действие. След задействане на този вид колани ви препоръчваме да ги смените в упълномощен сервиз на MITSUBISHI MOTORS.

Предупредителна лампа на SRS (Допълнителна предпазна система)

E00405900243

Въздушните възглавници на SRS системата и предпазните колани с пренатягане използват една и съща предупредителна лампа/дисплей.
Вижте „Предупредителна лампа/дисплей за SRS система“ на стр. 2-58.

Система за ограничаване на силата на удара

E00406000209

В случай на сблъсък всеки ограничаващ силата на удара механизъм ефективно абсорбира приложената към предпазния колан сила, за да намали до минимум отражението на удара върху пътника.

Предпазни приспособления за деца

E00406401659

Когато превозвате с автомобила си деца, те винаги трябва да са обезопасени от някакъв вид предпазна система за деца, подходяща за тяхната възраст. В повечето страни това се изисква от закона.

Разпоредбите, отнасящите се до пътуване на деца на предната седалка, може да са различни в отделните държави. Препоръчваме ви да се съобразите със съответните правила.

⚠ ПРЕДУПРЕЖДЕНИЕ

- **При всички възможни случаи превозвайте децата на задната седалка. Статистиките на произшествията сочат, че децата от всички възрасти са по-обезопасени, когато пътуват с предпазни приспособления на задната, а не на предната седалка.**
- **Държането на децата в ръце не може да замени предпазните приспособления. Ако не използвате подходящи предпазни приспособления, децата могат да бъдат сериозно или фатално наранени.**
- **Всяко ограничаващо устройство или фиксиращо приспособление за дете трябва да се използва само от едно дете.**
- **При монтиране на предпазна система за деца на задната седалка, поставете предните облегалки в изправено положение.**
  В противен случай при внезапно спиране или сблъсък детето може сериозно да пострада.

Предупреждение за монтаж на предпазна система за деца в автомобили с предна въздушна възглавница за пътника

Показаният тук етикет се поставя на автомобили с въздушна възглавница за предния пътник.

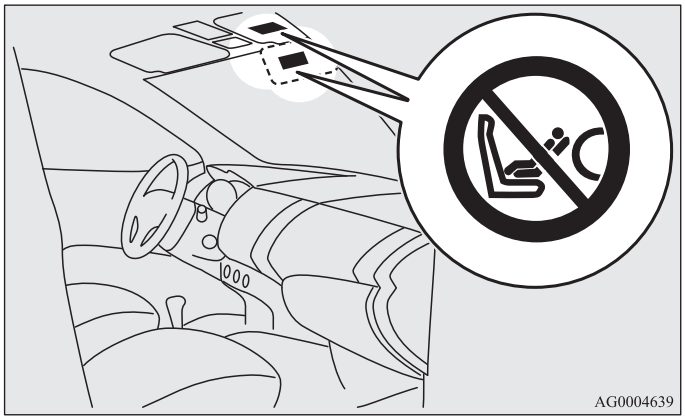

⚠ ПРЕДУПРЕЖДЕНИЕ

- **Изключителна опасност!**
  Не използвайте обърната с лице назад предпазна система за деца на седалка, обезопасена с въздушна възглавница отпред.

ЗАБЕЛЕЖКА

- Етикетите може да са на различни места в зависимост от модела на автомобила.

Използвайте сочещи назад предпазни системи за деца или изключете превключвателя ON-OFF на въздушната възглавница за предния пътник. (Вижте „Изключване на въздушна възглавница” на стр. 2-46)



⚠ ПРЕДУПРЕЖДЕНИЕ

- **Ако въздушната възглавница за предния пътник не е деактивирана, предната седалка на пътника НЕ ТРЯБВА ДА СЕ ИЗПОЛЗВА ЗА ОБЪРНАТА С ЛИЦЕ НАЗАД ПРЕДПАЗНА СИСТЕМА ЗА ДЕЦА. Силата на издуващата се въздушна възглавница може да убие или сериозно да нарани детето. Обърнати с лице назад предпазни системи за деца трябва да се използват само на задната седалка.**

⚠ ПРЕДУПРЕЖДЕНИЕ

- **Във всички случаи, когато това е възможно, ОБЪРНАТАТА С ЛИЦЕ НАПРЕД ПРЕДПАЗНА СИСТЕМА ЗА ДЕЦА трябва да се използва на задната седалка; ако такава система се използва на предната седалка, изключете въздушната възглавница от превключвателя ON-OFF.**

Бебета и малки деца

E00406600609

Когато в автомобила пътуват бебета и малки деца, следвайте описаните по-долу инструкции.

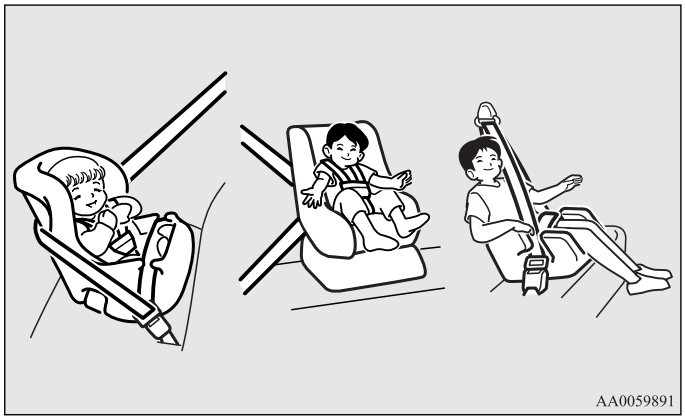

Инструкция:

- За бебетата трябва да се използват бебешки кошчета. За малките деца, при чиято височина в седнало положение раменният колан преминава през лицето или шията, трябва да се използва детска седалка.
- Предпазната система трябва да се монтира правилно в автомобила и да е съобразена с теглото и ръста на детето. За по-голяма безопасност: ПРЕДПАЗНОТО ПРИСПОСОБЛЕНИЕ ЗА ДЕЦА ТРЯБВА ДА СЕ МОНТИРА НА ЗАДНАТА СЕДАЛКА.

ЗАБЕЛЕЖКА

- Преди да купите предпазна система за деца, първо се опитайте да я монтирате на задната седалка, за да се убедите, че тя пасва добре. Поради разположението на заключалките на предпазните колани и формата на седалките, безопасното монтиране на предпазна система за деца на някои производители може да се окаже трудно.
  В случай че след затягане на колана предпазната система може лесно да се издърпа напред или да се плъзне встрани по задната седалка, изберете предпазна система от друг производител.

⚠ ПРЕДУПРЕЖДЕНИЕ

- **При монтажа на предпазна система за деца се запознайте с инструкциите за монтаж на производителя. В противен случай съществува риск от сериозно или фатално нараняване на детето.**
- **След монтажа натиснете и дръпнете предпазната система за деца напред и назад, както и странично, за да се убедите, че тя е сигурно укрепена. Ако предпазното приспособление не е монтирано надеждно, при произшествие или внезапно спиране то може да нарани детето или други пътници.**
- **В случаите, когато предпазната система за деца не се употребява, дръжте я фиксирана с предпазния колан или я свалете от автомобила, за да предотвратите изхвърлянето ѝ в купето при произшествие.**

В зависимост от мястото за седене в автомобила и предпазното приспособление то може да бъде прикрепено по един от следните два начина.

- Към долното анкерно закрепване на задната седалка, САМО ако предпазната система за деца е с монтажна арматура ISOFIX (вижте стр. 2-31).
- Към предпазния колан (вижте стр. 2-15, 2-37).

По-големи деца

E00406700277

2

Децата, които са достатъчно големи, за да не се нуждаят от специални предпазни приспособления, трябва да пътуват на задната седалка и да ползват поясно-раменния предпазен колан.
Поясната част на колана трябва плътно да приляга към долната част на корема, под горната част на бедрената кост. В противен случай при произшествие коланът може да притисне корема на детето и да го нарани.

Приложимост на различни ISOFIX положения

E00411400227

Теглова група		Клас на размер	Фиксираща арматура	ISOFIX положения в автомобила
				Задна външна
голяма чанта с две дръжки за бебе		F	ISO/L1	X
		G	ISO/L2	X
0	- До 10 кг (0 - 9 месеца)	E	ISO/R1	X
0+	- До 13 кг (0 - 2 години)	E	ISO/R1	IL*1
		D	ISO/R2	X
		C	ISO/R3	X
I	- 9 до 18 кг (9 месеца - 4 години)	D	ISO/R2	X
		C	ISO/R3	IL*2
		B	ISO/F2	IUF
		B1	ISO/F2X	IUF, IL*3
		A	ISO/F3	IUF, IL*2
II & III	- 15 до 36 кг (4 - 12 години)			X

Легенда на използваните в горната таблица буквени обозначения:

- IUF- Подходящо за ISOFIX сочещи напред предпазни системи за деца от универсален тип, които са одобрени за употреба в съответната теглова група.
- IL- Подходящо за определени ISOFIX предпазни системи за деца, споменати в следния списък (оригинални части MITSUBISHI).
- X - ISOFIX позиция, която не е подходяща за ISOFIX предпазни системи за деца от тази теглова група.

IL (Информация за оригинални части)

	Номер на оригинална част	ECE №
*1	MZ314393 (предпазна система за деца), MZ314394 (ISOFIX основа)	E1-04301146
*2	MZ314390E (предпазна система за деца за източна област), MZ314390CS (предпазна система за деца за централна-южна област), MZ314390N (предпазна система за деца за северна област), MZ314416 (ISOFIX основа за предпазни системи насочени напред за цялата област), MZ314417 (ISOFIX основа за предпазни системи насочени назад за цялата област)	E4-04443718
*3	MZ313045	E1-04301133

⚠ ВНИМАНИЕ

- **Когато монтирате предпазна система за деца, внимавайте облегалката за глава да не докосва предпазната система, като за тази цел я отстраните или регулирате височината ѝ.**

ЗАБЕЛЕЖКА

- MITSUBISHI MOTORS Europe B.V. си запазва правото за промени без предварително известяване.
  За подробна информация ви препоръчваме да се консултирате с упълномощен сервиз на MITSUBISHI MOTORS.

Приложимост за различни положения за сядане

E00406800858

Теглова група		Позиция за сядане			
		Преден пътник		Отзад Външно място	Задно централно място
		Активирана Въздушна възглавница	Деактивирана Въздушна възглавница[#]		
0	- До 10 кг (0 - 9 месеца)	X	X	U	X
0+	- До 13 кг (0 - 2 години)	X	L*1, L*2	U, L*1, L*2	L*1, L*2
I	- 9 до 18 кг (9 месеца - 4 години)	X	L*3, L*4	U, L*3, L*4	L*3, L*4
II & III	- 15 до 36 кг (4 - 12 години)	X	L*5	U, L*5	X

[#]: С деактивирана въздушна възглавница за предния пътник с помощта на превключвателя ON-OFF

Легенда на използваните в горната таблица буквени обозначения:

- U - Подходящи за „универсална“ категория предпазни приспособления, одобрени за употреба за дадената теглова група.
- L - Подходящи за предпазни системи за деца от следния списък (оригинални части на MITSUBISHI MOTORS).
- X - Позиция на седалка, която не е подходяща за деца от тази теглова група.

L (Информация за оригинални части)

	Номер на оригинална част	ECE №
*1	MZ312807	E1-04301146
*2	MZ314393	E1-04301146
*3	MZ313045	E1-04301133
*4	MZ314390E (за източна област), MZ314390CS (за централно-южна област), MZ314390N (за северна област)	E4-03443416
*5	MZ314250	E1-04301169

⚠ ВНИМАНИЕ

- **Когато монтирате предпазна система за деца, внимавайте облегалката за глава да не докосва предпазната система, като за тази цел я отстраните или регулирате височината ѝ.**

ЗАБЕЛЕЖКА

- За теглова група „0 до 10 кг“ няма приложима оригинална част на MITSUBISHI MOTORS.

MITSUBISHI MOTORS Europe B.V. си запазва правото за промени без предварително известяване.
За подробна информация ви препоръчваме да се консултирате с упълномощен сервиз на MITSUBISHI MOTORS.

Монтаж на предпазна система за деца към долно анкерно закрепване (монтажна арматура на предпазна система от типа ISOFIX) и ремъчно анкерно закрепване.

E00406900673

Място на долно анкерно закрепване

Задната седалка на автомобила ви е оборудвана с долно анкерно закрепване за фиксиране на предпазна система за деца с монтажна арматура от типа ISOFIX.

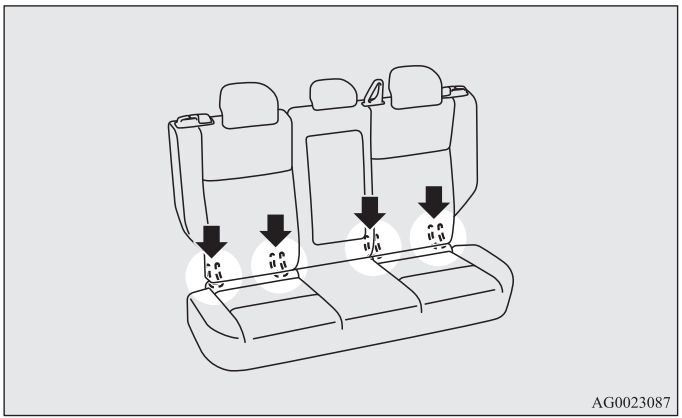

Места за ремъчно анкерно закрепване

Има 2 анкерни точки за закрепване на предпазна система за деца, намиращи се от задната страна на задните облегалки. Те са за закопчаване на ремъците на предпазната система за деца към 2 седящи положения на задната седалка.

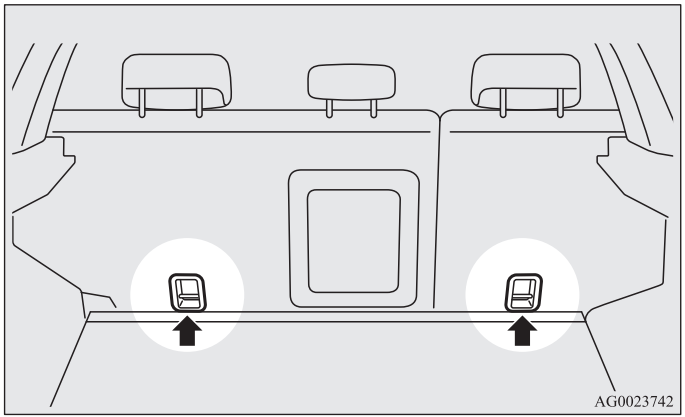

⚠ ПРЕДУПРЕЖДЕНИЕ

- **Анкерните закрепвания за предпазни системи за деца са проектирани да издържат натоварванията, на които са подложени от правилно монтираните предпазни системи за деца. В никакъв случай те не трябва да се използват за предпазни колани за възрастни пътници или за ремъци или за закрепване на други предмети или оборудване в автомобила.**

Предпазна система за деца с монтажна арматура от типа ISOFIX

Предпазната система за деца е разработена само за седалки с долно закрепване. Фиксирайте предпазната система към долната точка на закрепване.

За фиксирането ѝ не е необходимо да се използват предпазните колани на автомобила.

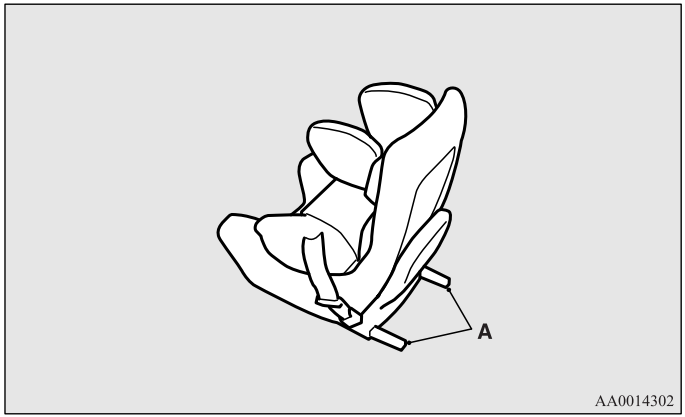

A: Свързващи елементи на предпазна система за деца

Монтаж

1. Почистете всякакви чужди материали, които са попаднали във или около свързващите елементи, и се убедете, че предпазният колан на автомобила е в нормалното си прибрано положение за съхранението му.
2. За да откриете долните анкерни арматури (C) отворете леко с ръка пролуката между възглавницата на седалката (A) и облегалката (B).
3. Натиснете свързващите елементи (D) на предпазната система за деца в долните анкерни арматури (C), като следвате инструкциите на производителя на предпазната система.

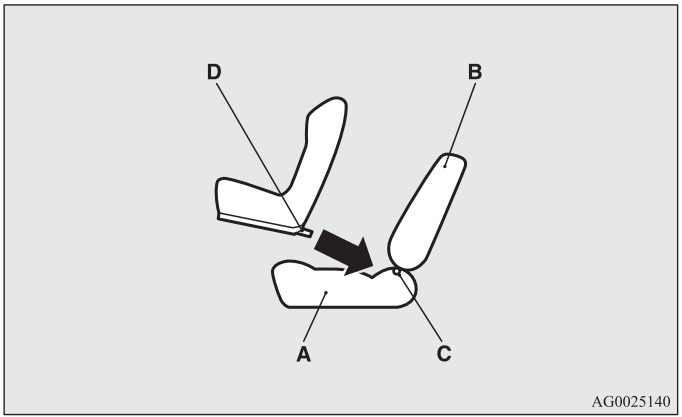

A: Възглавница на седалката на автомобила
B: Облегалка на автомобила
C: Долно анкерно закрепване
D: Свързващ елемент

4. Свалете облегалката за глава на седалката, на която възнамерявате да монтирате предпазната система.
5. Прикачете куката на ремъка (E) на детската седалка към арматурата за фиксиране (F) и изтеглете ремъка, като го притегнете, колкото е необходимо.

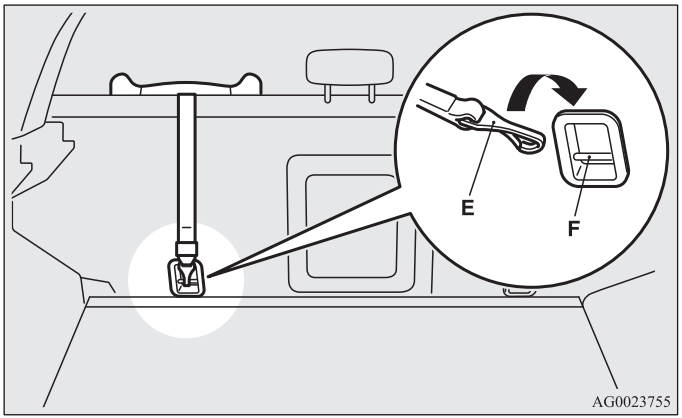

ЗАБЕЛЕЖКА
- Ако е трудно да закачите халката на ремъка (E), завъртете куката обратно.

6. За да се уверите, че предпазната система за деца е сигурно закрепена, раздвижете я във всички посоки.

За сваляне
Свалете предпазната система за деца, като следвате инструкциите на нейния производител.

Монтиране на предпазна система за деца към 3-точков предпазен колан (с авариен блокиращ механизъм)

E00408700617

Позиция на 3-точков предпазен колан
Предпазната система за деца може да се закрепи чрез 3-точков предпазен колан на мястото, показано по-долу.

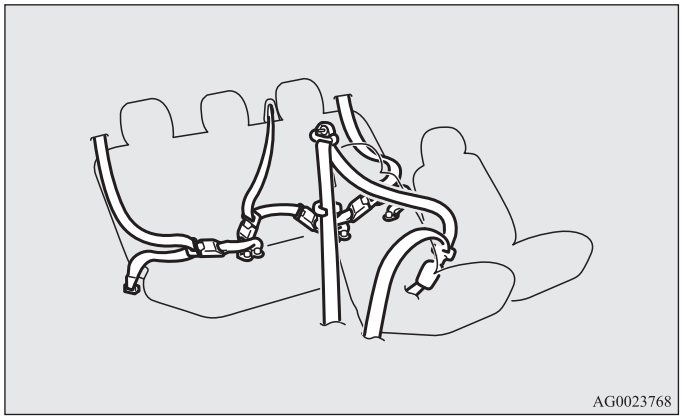

Монтаж:
1. Затегнете предпазния колан, за да укрепите предпазната система за деца. Уверете се, че при поставянето на плочката на токата в заключалката сте чули „щракване“.
2. Използвайте закрепващата щипка, за да отстраните напълно възможните хлабини.
3. За да се уверите, че предпазната система за деца е сигурно закрепена, раздвижете я във всички посоки.

⚠ ПРЕДУПРЕЖДЕНИЕ

- **При някои видове предпазни системи за деца закрепващата щипка (A) трябва да се използва за предотвратяване на телесни повреди при сблъсък или при извършване на рязка маневра.**
  Предпазната система за деца трябва да се монтира и използва съгласно указанията на производителя.
  При сваляне на предпазната система за деца, закрепващата щипка трябва също да се отстрани.

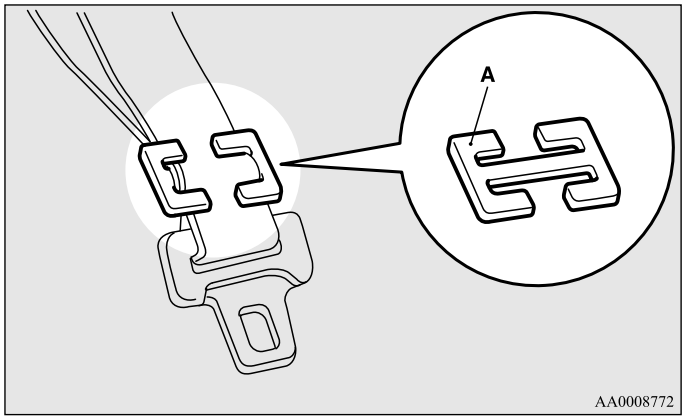

Проверка на предпазните колани

E00406300475

- Проверете предпазните колани за наличие на срезове, за износени или протрити ленти, както и за напукани или деформирани метални части. Ако предпазният колан е неизправен, подменете го.
- Замърсените колани трябва да се почистват с разтворен в топла вода неутрален миещ препарат. След изплакване с вода оставете колана да изсъхне на сянка. Не се опитвайте да обезцветявате или пребоядисвате предпазните колани, защото това може да наруши техните характеристики.

⚠ ПРЕДУПРЕЖДЕНИЕ

- **Препоръчваме ви след всеки сблъсък да проверявате всички възли на предпазните колани, включително ретракторите и крепежните им детайли. След сблъсък ви препоръчваме да смените комплектите на предпазните колани, освен ако ударът е бил незначителен и коланите функционират правилно без видими повреди.**
- **Не се опитвайте да ремонтирате или да сменяте съединителни елементи на предпазните колани; препоръчваме тези операции да се извършат в упълномощен сервиз на MITSUBISHI MOTORS. Неправилният ремонт или подмяна може да намали ефективността на предпазните колани и в случай на сблъсък да доведе до сериозно нараняване.**
- **След като инерционният механизъм за пренатягане е бил задействан, той не може да се използва повторно. Трябва да се подмени заедно с прибиращото устройство.**

Допълнителна предпазна система (SRS) - въздушна възглавница

E00407201944

Информацията за въздушните възглавници на SRS включва важни сведения относно въздушните възглавници на водача и предния пътник, въздушната възглавница за колената на водача, страничните въздушни възглавници и въздушните завеси.
Въздушните възглавници на SRS системата са проектирани да допълнят основната защита на системите на страничните предпазни колани за водача и предния пътник, с допълнителна защита от наранявания на главите и гърдите им при някои средни до сериозни челни сблъсъци.

Въздушната възглавница за колената на водача (ако е монтирана) на SRS системата е предназначена да подпомага първоначалната защита на предпазните колани на водача. Тя може да намали придвижването напред на долната част на краката на водача и да предостави подобрена цялостна защита на тялото при някои средни до сериозни челни сблъсъци.

Страничните въздушни възглавници на SRS системата (ако са монтирани) са проектирани да допълнят действието на правилно поставените предпазни колани и да осигурят защита от наранявания на гърдите и корема на водача и предния пътник, в случай на някои средни до сериозни странични сблъсъци.

Въздушните завеси на SRS системата (ако са монтирани) са проектирани да допълнят действието на правилно поставените предпазни колани и да осигурят защита от наранявания на главата на водача и предния пътник, в случай на някои средни до сериозни странични сблъсъци.

SRS системата НЕ е заместител на предпазните колани. За да се гарантира максимална защита при всички видове сблъсъци и произшествия, всички пътуващи - както пътниците, така и водачът, трябва да поставят своите предпазни колани.

Начин на действие на допълнителната предпазна система

E00407301554

SRS системата включва следните компоненти:

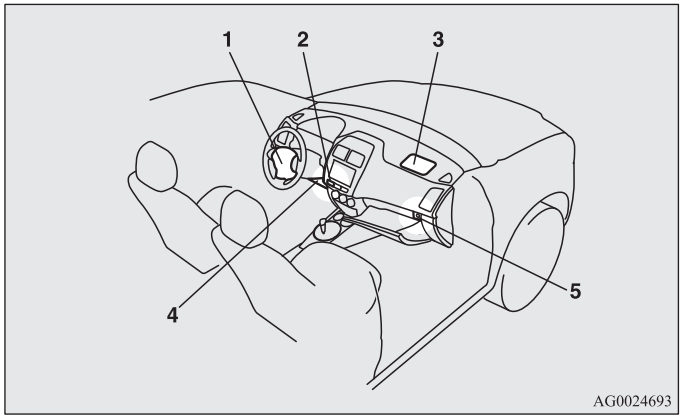

1- Модул на въздушна възглавница (Водач)
2- Индикаторна лампа за изключена въздушна възглавница за предния пътник
3- Модул на въздушна възглавница (Пътник)
4- Модул на въздушна възглавница за колената на водача*
5- Превключвател ON-OFF за включване/изключване на въздушната възглавница на предния пътник

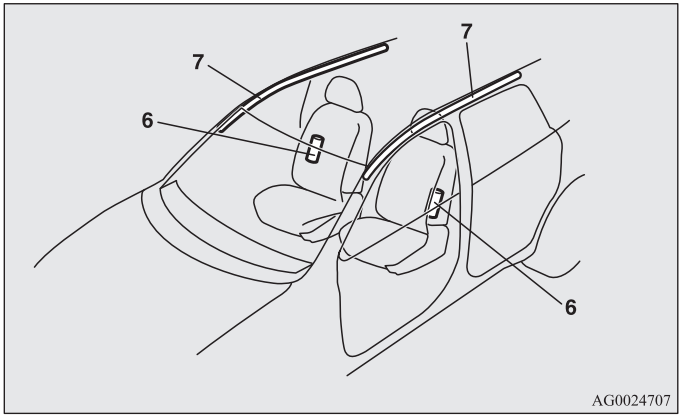

6- Модули на странични въздушни възглавници*
7- Модули на въздушни завеси*

Само когато контактният ключ или работният режим са в следните състояния, въздушните възглавници ще работят.
[С изключение на автомобили, оборудвани със система за работа без ключ]
Завъртете контактния ключ в положение „ON" или „START".
[Автомобили, оборудвани със система за работа без ключ]
Работният режим е „ON".

Разгръщането на въздушните възглавници е съпроводено с рязък и силен звук, придружен с малко дим и прах, но това не може да причини нараняване и не означава, че в автомобила е избухнал пожар. Някои хора с дихателни проблеми могат да почувстват известно временно раздразнение от използваните за надуването на въздушните възглавници химикали и след надуването на въздушните възглавници могат да отворят прозорците, ако е безопасно.
След надуване въздушните възглавници спадат много бързо, така че опасността от ограничаване на видимостта е много малка.

⚠ ВНИМАНИЕ

- **Въздушните възглавници се издуват с изключително голяма скорост. В някои случаи контактът с издуващите се въздушни възглавници може да причини порязвания, охлузвания и други подобни.**

⚠ ПРЕДУПРЕЖДЕНИЕ

- **ПРАВИЛНАТА СТОЙКА ВЪРХУ СЕДАЛКАТА Е ОТ ПЪРВОСТЕПЕННА ВАЖНОСТ.**
  Ако водачът или предният пътник са прекалено близо до волана или до арматурното табло, при разгръщане на въздушната възглавница те могат да бъдат сериозно наранени или убити.
  Въздушните възглавници се издуват много бързо и с голяма сила.
  Ако водачът и предният пътник не са заели правилна стойка върху седалката и не са правилно обезопасени, въздушните възглавници могат и да не ги защитят добре, а при издуването могат да причинят сериозни или фатални наранявания.

⚠ ПРЕДУПРЕЖДЕНИЕ

- **Не сядайте в края на седалката или с долната част на краката прекалено близо до арматурното табло и не навеждайте главата или гърдите си към волана или арматурното табло. Не вдигайте краката си на арматурното табло и не ги облягайте на него.**
- **Сложете всички бебета и малки деца на задната седалка и ги обезопасете правилно, като използвате подходящи предпазни системи за деца.**
  Задната седалка е най-безопасното място за бебета и децата.

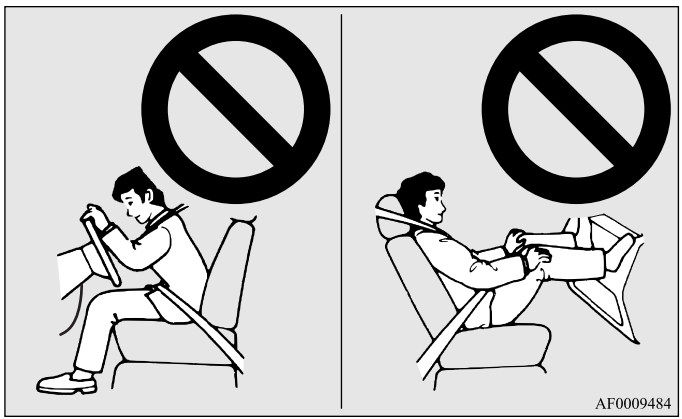

⚠ ПРЕДУПРЕЖДЕНИЕ

- **Бебетата и малките деца никога не трябва да остават неограничени, не трябва да се изправят към арматурното табло и не трябва да ги държите на ръце или в скута си. Те могат да бъдат сериозно наранени или убити в случай на сблъсък, включително и от надуването на въздушните възглавници. Те трябва да са добре разположени на задната седалка в подходяща предпазна система за деца. Виж раздела „Предпазна система за деца” от настоящото ръководство за собственика.**

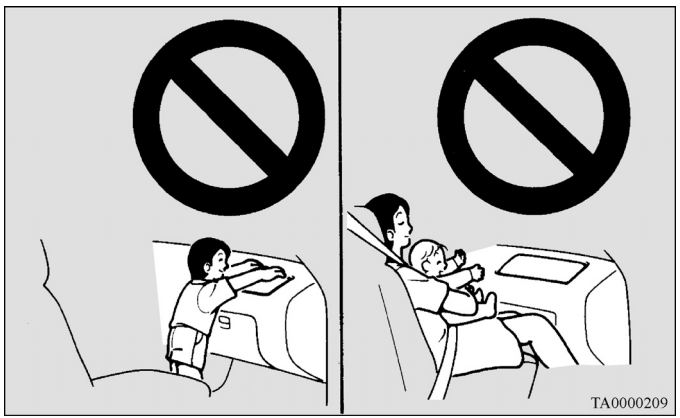

Използвайте сочещи назад предпазни системи за деца или изключете превключвателя ON-OFF на въздушната възглавница за предния пътник. (Вижте „Изключване на въздушна възглавница” на стр.2-46)



⚠ ПРЕДУПРЕЖДЕНИЕ

- **Ако въздушната възглавница за предния пътник не е деактивирана, предната седалка НЕ ТРЯБВА ДА СЕ ИЗПОЛЗВА ЗА ОБЪРНАТА С ЛИЦЕ НАЗАД ПРЕДПАЗНА СИСТЕМА ЗА ДЕЦА. Силата на издуващата се въздушна възглавница може да убие или сериозно да нарани детето.**
  Обърнати с лице назад предпазни системи за деца трябва да се използват само на задната седалка.

⚠ ПРЕДУПРЕЖДЕНИЕ

- **Във всички случаи, когато това е възможно, ОБЪРНАТАТА С ЛИЦЕ НАПРЕД ПРЕДПАЗНА СИСТЕМА ЗА ДЕЦА трябва да се използва на задната седалка; ако такава система се използва на предната седалка, изключете въздушната възглавница от превключвателя ON-OFF. Ако това не се направи, съществува риск детето да бъде сериозно или фатално наранено.**
- **По-големите деца трябва да се сложат на задната седалка, да носят правилно настроен предпазен колан и ако е необходимо, да са в подходяща буферна седалка.**

Предупреждение за монтаж на предпазна система за деца в автомобили с предна въздушна възглавница за пътника

E00408800399

Показаният тук етикет се поставя на автомобили с въздушна възглавница за предния пътник.

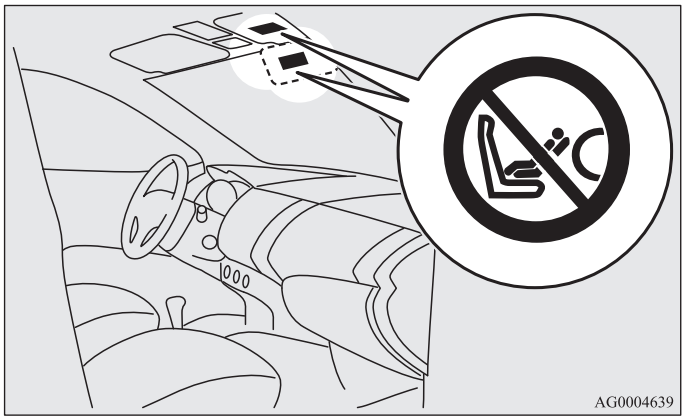

⚠ ПРЕДУПРЕЖДЕНИЕ

- **Изключителна опасност!**
  Не използвайте обърната с лице назад предпазна система за деца на седалка, обезопасена с въздушна възглавница отпред.

ЗАБЕЛЕЖКА

- Етикетите може да са на различни места в зависимост от модела на автомобила.

Превключвател ON-OFF за включване/изключване на въздушната възглавница на предния пътник

E00410100256

За деактивиране на въздушната възглавница за предния пътник се използва ON-OFF превключвателя. Ако имате предпазна система за деца, която не може да бъде монтирана на никое друго място, освен на седалката на предния пътник, уверете се, че сте изключили въздушната възглавница за предния пътник, като сте поставили превключвателя ON-OFF в положение OFF.
(Вижте „Изключване на въздушна възглавница” на стр. 2-46)
Превключвателят ON-OFF за включване/изключване на въздушната възглавница за предния пътник е разположен в жабката.

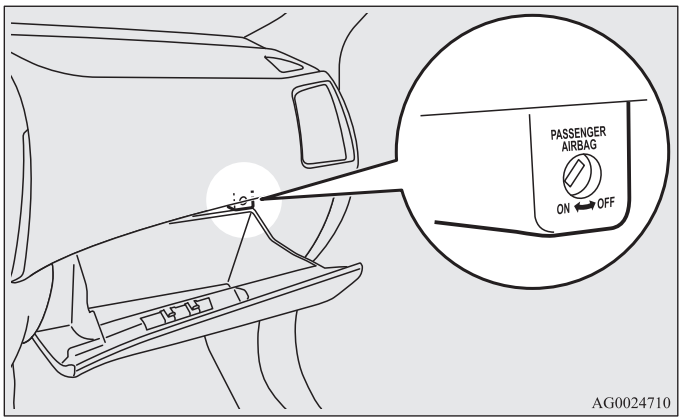

Индикаторна лампа за изключена въздушна възглавница за предния пътник

E00410200303

Индикаторът за изключена въздушна възглавница за предния пътник е разположен на арматурното табло.

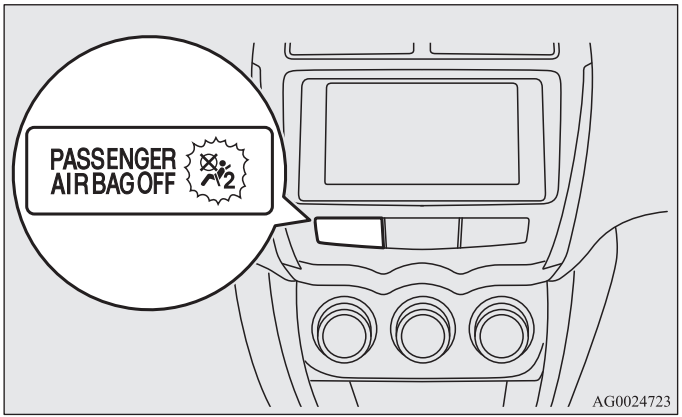

При завъртане на контактния ключ в положение „ON“ или поставяне на работния режим в положение „ON“, индикаторната лампа трябва да светне и след няколко секунди да изгасне.
Ако ON-OFF превключвателят на въздушната възглавница за предния пътник е включен на положение OFF, индикаторът ще остане включен, за да покаже, че предната въздушна възглавница за пътника няма да работи. При включване на ON-OFF превключвателя на въздушната възглавница за предния пътник на положение ON, индикаторът ще се изключи, за да покаже, че предната въздушна възглавница за пътника работи.

⚠ ПРЕДУПРЕЖДЕНИЕ

- **Не монтирайте никакви аксесоари, които да закриват индикатора, и не го покривайте с лепенка. Вие няма да сте в състояние да потвърдите статуса на системата на въздушната възглавница за пътника.**

За изключване на въздушна възглавница

E00412300063

⚠ ПРЕДУПРЕЖДЕНИЕ

- **За намаляване на риска от сериозно или фатално нараняване:**
  - **Преди да задействате ON-OFF превключвателя на въздушната възглавница за предния пътник, винаги изваждайте контактния ключ. В противен случай действието на въздушната възглавница ще бъде неблагоприятно повлияно.**
  - **При завъртане на контактния ключ в положение „LOCK" или работния режим в положение OFF, изчаквайте най-малко 60 секунди преди да задействате ON-OFF превключвателя на въздушната възглавница за предния пътник.**
    SRS системата на въздушната възглавница е така проектирана, че да съхрани достатъчно напрежение за разгръщане на въздушната възглавница.
  - **След задействане на ON-OFF превключвателя на въздушната възглавница за предния пътник, винаги изваждайте ключа от него. Ако не направите това, ON-OFF превключвателя може да се застане в неправилно положение.**
  - **Не изключвайте (OFF) превключвателя ON-OFF на въздушната възглавница за предния пътник, освен ако на седалката на предния пътник не сте монтирали предпазна система за деца.**
  - **Ако индикаторната лампа не се включи при завъртане на ON-OFF превключвателя на въздушната възглавница за предния пътник в позиция OFF, не поставяйте предпазна система за деца на седалката на предния пътник. Препоръчваме ви да проверите системата в упълномощен сервиз на MITSUBISHI MOTORS.**
  - **Ако при включване на ON-OFF превключвателя в положение ON индикаторната лампа остане включена, не позволявайте на никого да сяда на седалката на предния пътник. Препоръчваме ви да проверите системата в упълномощен сервиз на MITSUBISHI MOTORS.**

За изключване на въздушна възглавница следвайте долуописаните стъпки:

1. Сложете ключа в превключвателя ON-OFF на въздушната възглавница за предния пътник и го завъртете в положение „OFF“.
2. Извадете ключа от отвора на ON-OFF превключвателя на въздушната възглавница за предния пътник.
3. Завъртете контактния ключ в положение „ON” или поставете работния режим в положение „ON“. Индикаторната лампа OFF на въздушна възглавница за предния пътник ще продължи да свети.

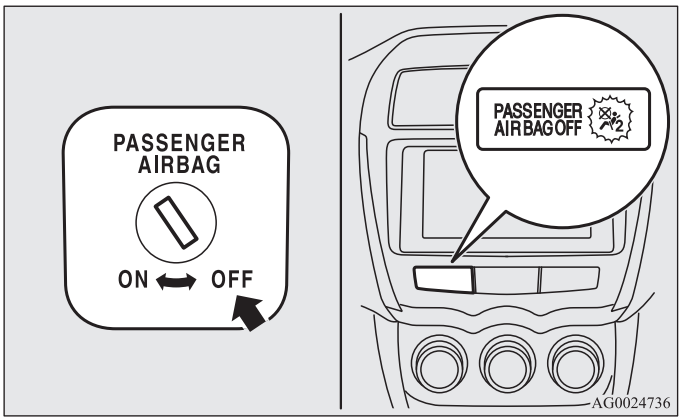

Сега вече въздушната възглавница за предния пътник е деактивирана и до повторното й включване няма да се разгърне.

Система на въздушни възглавници за водача и предния пътник

E00407400792

Въздушната възглавница за водача е поместена под издутия капак в средата на волана. Въздушната възглавница за предния пътник е поместена над жабката в арматурното табло.
Въздушните възглавници на водача и предния пътник са проектирани да се издуят едновременно дори ако мястото на предния пътник не е заето.

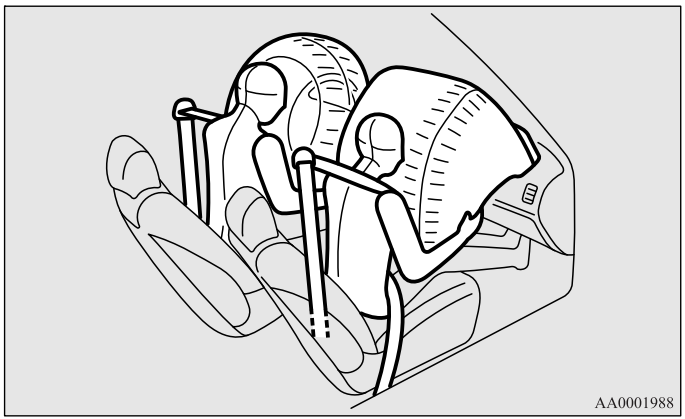

Система на въздушна възглавница за колената на водача*

E00412400022

Въздушната възглавница за колената на водача се намира под волана. Въздушната възглавница за колената на водача е предвидена да се разгърне едновременно с предната въздушна възглавница за водача.

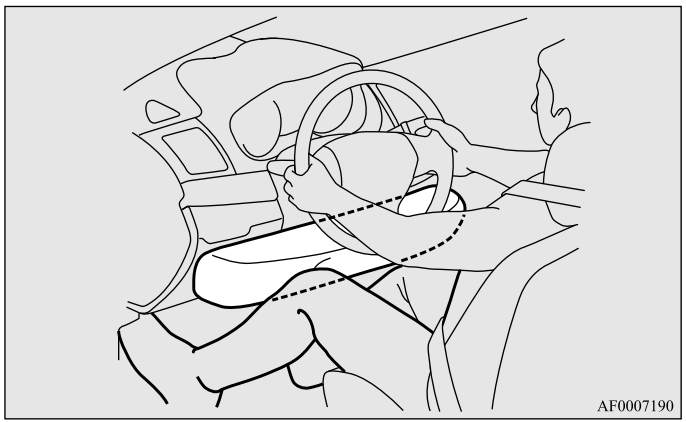

Разгръщане на предните въздушни възглавници и въздушната възглавница за колената на водача

E00407501644

Предните въздушни възглавници и въздушната възглавница за колената СА ПРЕДВИДЕНИ ДА СЕ РАЗГЪРНАТ, когато...

Предните въздушни възглавници и въздушната възглавница за колената са проектирани да се разгърнат, когато автомобилът претърпи умерен до силен челен удар. На показаните илюстрации са дадени примери за някои типични случаи.

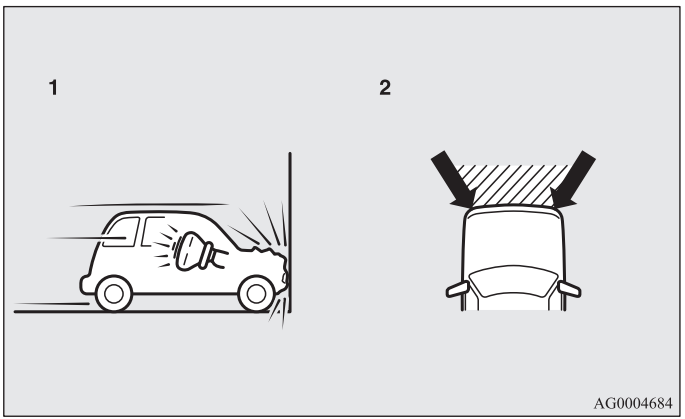

1- Челен удар в здрава стена при скорост от около 25 км/ч или по-висока
2- Умерен до силен челен удар в рамките на защрихованата между стрелките зона

Предните въздушни възглавници и въздушната възглавница за колената се разгръщат, ако силата на удара е над проектното пределно ниво, сравним с челен удар с около 25 км/ч (16 мили/час) в масивна стена, която е неподвижна или деформира. Ако силата на удара е под това пределно ниво, предните въздушни възглавници и въздушните възглавници за колената може и да не се разгърнат. Независимо от това, тази пределна скорост ще е значително по-висока, ако автомобилът се удари в обект, който абсорбира удара, като се деформира или като се измести (това например може да бъде друго спряно превозно средство, стълб или защитен парапет).

Тъй като челните сблъсъци могат лесно да ви изместят от мястото ви, от първостепенна важност е да сте поставили правилно предпазните колани. В момента на началните етапи на разгръщане на въздушната възглавница предпазните ви колани ще ви задържат на безопасно разстояние от волана и арматурното табло. Началният етап на разгръщане на въздушната възглавница е най-силен и съществува вероятност да причини сериозни или фатални наранявания. Освен това предпазните колани на автомобила са основните средства за защита при сблъсък. Въздушните възглавници на SRS системата са предвидени за осигуряване на допълнително обезопасяване. Следователно както за собствената си безопасност, така и за безопасността на останалите пътници, винаги поставяйте правилно регулирани предпазни колани.

Предните въздушни възглавници и въздушната възглавница за колената МОЖЕ ДА НЕ СЕ РАЗГЪРНАТ, когато…

При някои случаи на челни сблъсъци структурата на каросерията на автомобила е проектирана така, че да абсорбира удара, за да осигури безопасността на пътниците от нараняване. (Предната зона на каросерията на автомобила може да се деформира силно, тъй като именно тя поема удара). При подобни обстоятелства, предните въздушни възглавници и въздушната възглавница за колената могат и да не се разгърнат, независимо от степента на деформация и увреждане на каросерията на автомобила.

На показаните илюстрации са дадени примери за някои типични случаи.

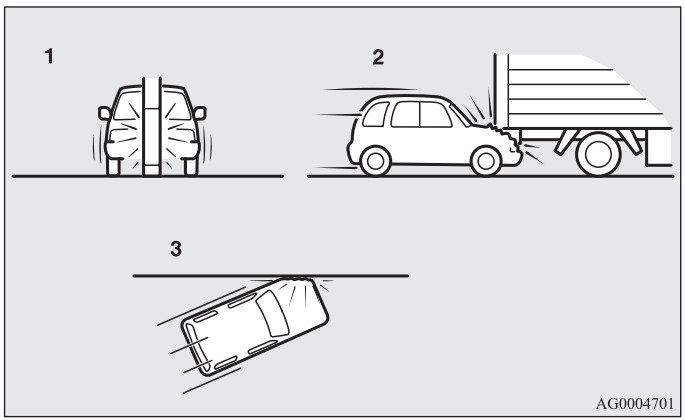

1- Сблъсък със стълб, дърво или друг тесен обект.
2- Автомобилът се плъзга под задницата на камион
3- Коси челни удари

Тъй като предните въздушни възглавници и въздушната възглавница на колената не защитават пътниците от всички видове челни сблъсъци, не забравяйте никога да поставяте правилно регулирани предпазни колани.

Предните въздушни възглавници и въздушната възглавница за колената НЕ СА ПРЕДВИДЕНИ ДА СЕ РАЗГЪРНАТ, когато…

Предните въздушни възглавници и въздушната възглавница за колената не са проектирани да се разгърнат при случаите, когато те обикновено не могат да осигурят защита на пътниците.
Подобни случаи са показани на илюстрацията.

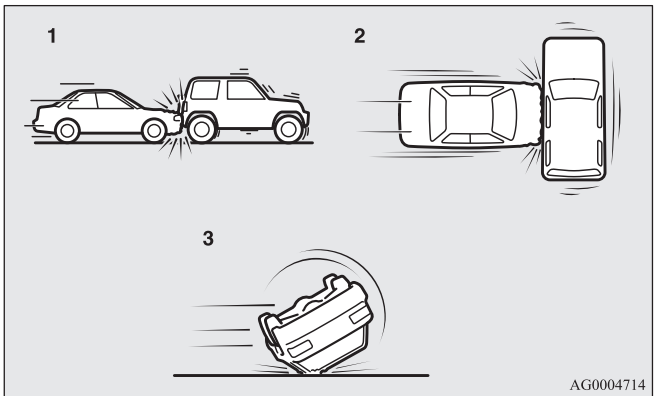

1- Удари в задницата на автомобила
2- Странични сблъсъци
3- Автомобилът се преобръща настрани или на покрив

Тъй като предните въздушни възглавници и въздушната възглавница за колената не защитават пътниците от всички видове сблъсъци, не забравяйте никога да поставяте правилно регулирани предпазни колани.

Предните въздушни възглавници и въздушната възглавница за колената МОЖЕ ДА СЕ РАЗГЪРНАТ, когато…

Предните въздушни възглавници и въздушната възглавница за колената могат да се разгърнат, ако дъното на автомобила е подложено на среден до силен удар (повреда на шасито).
На показаните илюстрации са дадени примери за някои типични случаи.

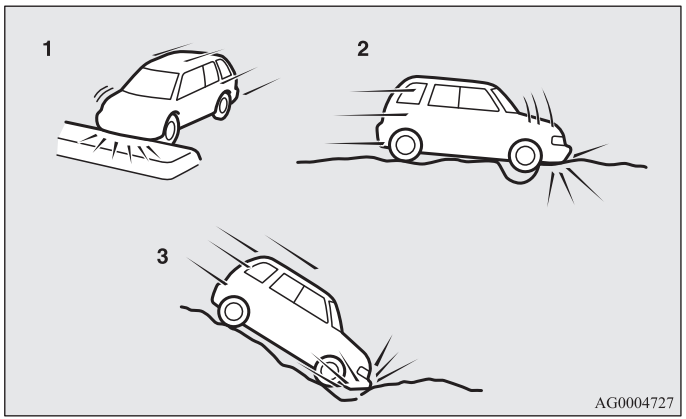

1- Сблъсък с издигнато разделително островче или бордюр
2- Преминаване на автомобила през дълбока дупка на пътя
3- Автомобилът се спуска по стръмен склон и се удря в земята

Тъй като предните въздушни възглавници и въздушната възглавница за колената могат да се разгърнат при някои показани на илюстрациите непредвидени удари, които могат лесно да ви изместят от заетата от вас позиция, от първостепенна важност е винаги да сте осигурени с правилно регулирани предпазни

колани. В момента на началните етапи на разгръщане на въздушната възглавница предпазните ви колани ще ви задържат на безопасно разстояние от волана и арматурното табло. Началният етап на надуване на въздушната възглавница е най-силен и може да причини сериозни или фатални наранявания, ако на този етап пътникът влезе в контакт с нея.

⚠ ПРЕДУПРЕЖДЕНИЕ

- **Не закрепвайте нищо върху издутия капак на волана, като например емблеми или аксесоари. В случай на задействане на въздушната възглавница, подобни предмети могат да ударят и да наранят пътника.**
- **Не монтирайте и не закрепвайте нищо в зоната над жабката на арматурното табло. В случай на задействане на въздушната възглавница, подобни предмети могат да ударят и да наранят пътника.**

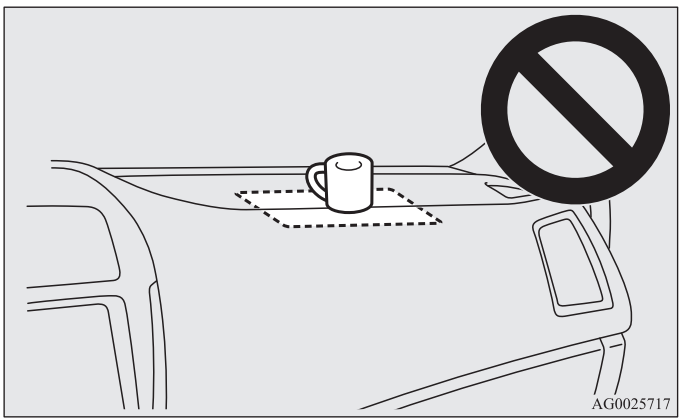

⚠ ПРЕДУПРЕЖДЕНИЕ

- **Не закрепвайте аксесоари към предното стъкло и не ги поставяйте пред него. Подобни предмети могат да ограничат надуването на въздушната възглавница или в случай на издуване на въздушната възглавница да ударят и да наранят пътника.**
- **Не закрепвайте допълнителни ключове или аксесоари (твърди, остри или тежки предмети) към контактния ключ. Такива предмети могат да попречат на въздушната възглавница за коленете да се разгърне нормално или могат да бъдат изхвърлени и да причинят сериозни наранявания, ако въздушната възглавница се отвори.**
- **Не закрепвайте аксесоари към долната част на арматурното табло от страната на водача. Такива предмети могат да попречат на въздушната възглавница за коленете да се разгърне нормално или могат да бъдат изхвърлени и да причинят сериозни наранявания, ако въздушната възглавница се отвори.**

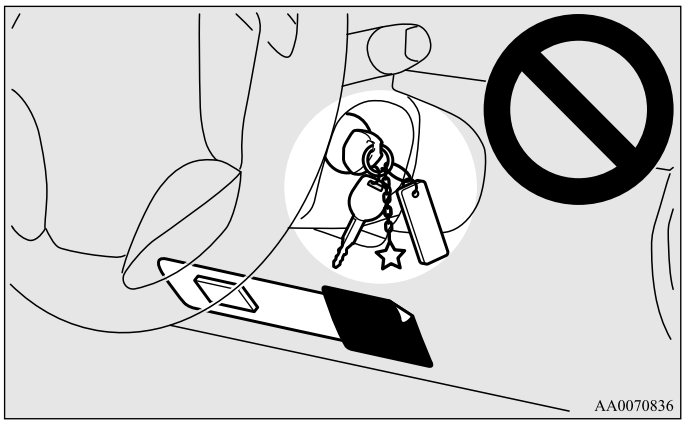

⚠ ПРЕДУПРЕЖДЕНИЕ

- **Между въздушните възглавници и водача или предния пътник не слагайте пакети, домашни любимци или други предмети. Това може да наруши действието на въздушните възглавници или да причини нараняване при тяхното издуване.**
- **Непосредствено след разгръщането на въздушна възглавница няколко от компонентите на системата на въздушната възглавница ще бъдат нагорещени. Не пипайте тези елементи. Има опасност от изгаряне.**
- **Системата на въздушните възглавници е проектирана за еднократно действие. След тяхното разгръщане, въздушните възглавници вече не могат да се ползват. Те трябва своевременно да се сменят, като ви препоръчваме да проверите цялата система на въздушните възглавници в упълномощен сервиз на MITSUBISHI MOTORS.**

Система на странични въздушни възглавници*

E00407600303

Страничните въздушни възглавници (A) са поместени в страничните облегалки на седалките на водача и на предния пътник.
Страничната въздушна възглавница е проектирана да се задейства само от ударената страна на автомобила, дори и когато на предната седалка няма пътник.

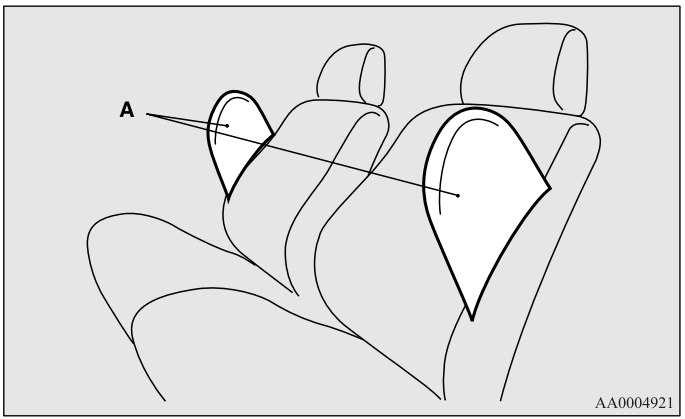

Показаният на илюстрацията етикет е залепен на облегалките със странична въздушна възглавница.

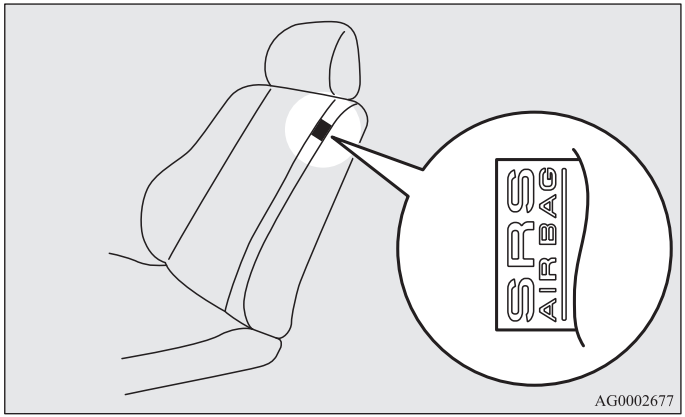

Система на въздушни завеси*

E00409100559

Завесните въздушни възглавници се намират в предните колони и страничната греда на покрива. Въздушната завеса е проектирана да се задейства само от ударената страна на автомобила, дори и когато на предната или задната седалка няма пътник.

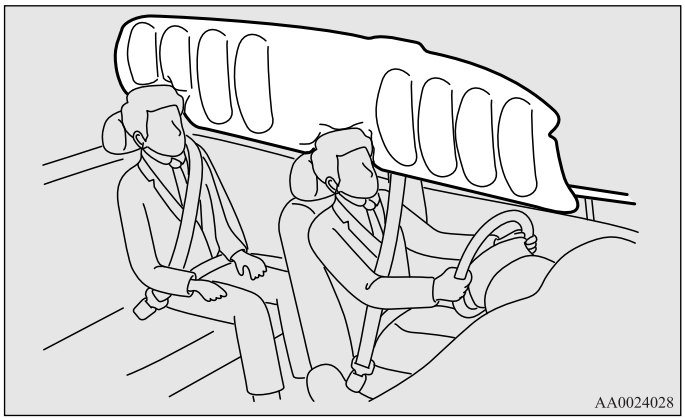

Разгръщане на страничните въздушни възглавници и въздушни завеси

E00407701415

Страничните въздушни възглавници и въздушните завеси СА ПРОЕКТИРАНИ ДА СЕ РАЗГЪРНАТ, когато…

Разгръщането на страничните въздушни възглавници и въздушни завеси е планирано за случаите, когато автомобилът е подложен на силен страничен удар в средата на купето.
Един типичен случай е показан на представената илюстрация.

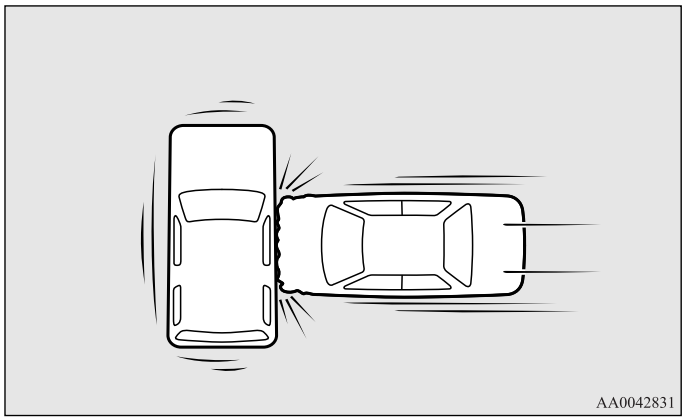

Предпазните колани на автомобила са основните средства за обезопасяването ви при сблъсък. Страничните въздушни възглавници и въздушни завеси на SRS системата са предвидени за осигуряване на допълнителна защита. Следователно както за собствената си безопасност, така и за безопасността на останалите пътници, винаги поставяйте правилно регулирани предпазни колани.

Страничните въздушни възглавници и въздушни завеси МОГАТ ДА НЕ СЕ РАЗГЪРНАТ, когато…

При някои случаи на странични сблъсъци, структурата на каросерията на автомобила е проектирана така, че да поеме удара, за да подпомогне защитата на пътниците от нараняване. (Страничната зона на каросерията на автомобила може да се деформира силно, тъй като именно тя абсорбира удара). При подобни обстоятелства, страничните въздушни възглавници и въздушни завеси могат и да не се надуят, независимо от степента на деформация и увреждане на каросерията на автомобила. Освен това, в зависимост от мястото на удара, страничните въздушни възглавници и въздушни завеси може и да не се разгърнат едновременно, На показаните илюстрации са дадени примери за някои типични случаи.

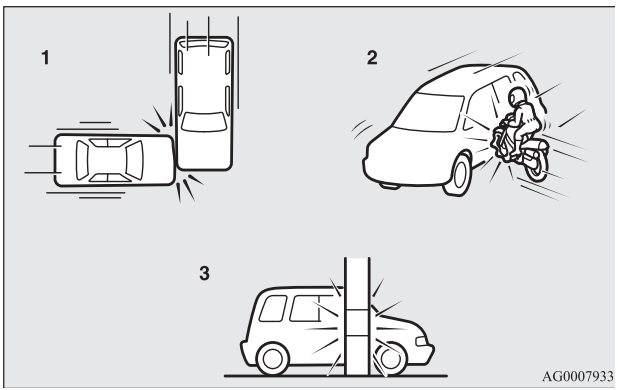

1- Странични удари извън зоната на купето на автомобила
2- Страничен сблъсък на автомобила с мотоциклет или друго малко превозно средство
3- Страничен сблъсък със стълб, дърво или друг тесен обект

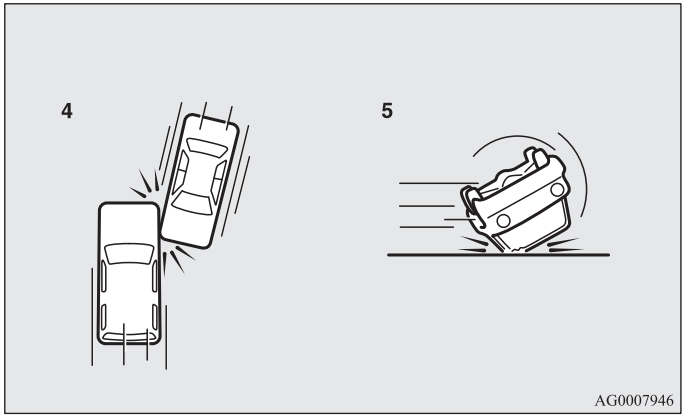

4- Коси странични удари
5- Автомобилът се преобръща настрани или на покрив

Тъй като страничните въздушни възглавници и въздушните завеси не защитават пътниците от всички видове странични сблъсъци, не забравяйте винаги да носите правилно настроените предпазни колани.

Страничните въздушни възглавници и въздушните завеси НЕ СА ПЛАНИРАНИ ДА СЕ РАЗГЪРНАТ, когато…

Страничните въздушни възглавници и въздушни завеси не са проектирани да се разгърнат при случаите, когато те обикновено не могат да осигурят защита на пътниците. Подобни случаи са показани на илюстрациите.

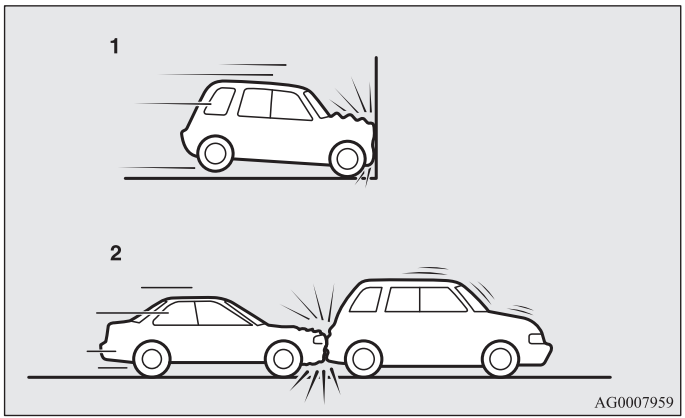

1- Челни удари
2- Удари в задницата на автомобила

Тъй като страничните въздушни възглавници и въздушните завеси не защитават пътниците от всички видове сблъсъци, не забравяйте винаги да носите правилно настроените предпазни колани.

⚠ ПРЕДУПРЕЖДЕНИЕ

- **Страничните въздушни възглавници и въздушните завеси са проектирани при някои странични удари да допълнят действието на предпазните колани за водача и предния пътник. Водачът и предният пътник трябва да са с правилно затегнати предпазни колани, да се разположат добре и изправени назад върху седалката, без да се навеждат към предното стъкло или вратата.**

⚠ ПРЕДУПРЕЖДЕНИЕ

- **Страничните въздушни възглавници и въздушните завеси се издуват с голяма сила. За да намалят опасността от сериозни или вероятно фатални наранявания, причинени от разгръщането на страничните въздушни възглавници и въздушните завеси, водачът и предният пътник не трябва да изваждат ръцете си от прозорците и не трябва да се навеждат към вратите.**



⚠ ПРЕДУПРЕЖДЕНИЕ

- За да се намали рискът от нараняване при разгръщане на страничните въздушни възглавници, не позволявайте на пътниците от задната седалка да се държат за облегалките на предните седалки. Специално внимание трябва да се обърне на децата.
- Не поставяйте никакви вещи в близост до облегалките на предните седалки или пред тях. Те могат да нарушат правилното функциониране на страничната въздушна възглавница и могат да причинят и нараняване, ако се изхвърлят от разгръщането на страничната възглавница.
- Не поставяйте стикери, етикети или допълнителни декорации на облегалките на предните седалки. Това може да попречи на правилното действие на страничните въздушни възглавници.
- Не слагайте калъфи за седалки на седалките със странични въздушни възглавници.
  Не претапицирайте седалките, които имат странични въздушни възглавници. Това може да попречи на правилното действие на страничните въздушни възглавници.

⚠ ПРЕДУПРЕЖДЕНИЕ

- Не закачайте микрофон (A) или каквото и да е друго устройство или обект около частта, където се активира въздушната завеса (B), като например на предното стъкло, на страничното стъкло, на предните и задни колони, на страничните греди на покрива и на помощните ръкохватки. При издуване на въздушните завеси микрофонът или другото устройство или обект ще бъдат запратени с голяма сила и могат да не се активират правилно, което може да доведе до смърт или сериозно нараняване.

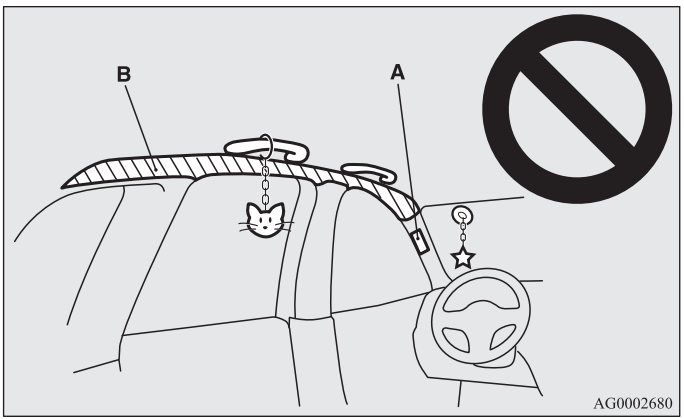

⚠ ПРЕДУПРЕЖДЕНИЕ

- **Не оставяйте закачалка или друг тежък или заострен обект на закачалката за палта. При активиране на въздушните завеси всеки подобен обект ще бъде изхвърлен с голяма сила и може да предотврати правилното издуване на въздушните завеси. Окачвайте дрехите си направо на куката за палта (без да използвате закачалки). Убедете се, че в джобовете на окачените на куката за палта дрехи няма тежки или остри предмети.**
- **Никога не поставяйте обърната с лице назад предпазната система за деца на седалката за предния пътник. Обърнати с лице напред предпазни системи за деца трябва да се използват само на задната седалка, доколкото е възможно. Ако обърната назад предпазна система за деца трябва да се използва на седалката за предния пътник, регулирайте седалката до най-задно положение и бъдете особено внимателни, като се уверите, че детето стои в предпазната система и е далеч от вратата.**
- **Не позволявайте на детето да се навежда към вратата или да стои близо до нея, дори и ако е седнало в предпазна система.**
  Главата на детето също не трябва да е наведена към зоната, където са разположени страничните въздушни възглавници и въздушните завеси, или да е близо до нея. Това ще е опасно, ако страничните въздушни възглавници и въздушните завеси се издуят.
  Ако не следвате всички тези инструкции, детето може да бъде сериозно или фатално наранено.
- **Препоръчваме всякакви операции около и от страната на въздушните възглавници да бъдат извършвани в упълномощен сервиз на MITSUBISHI MOTORS.**

Предупредителна лампа/дисплей на SRS системата

E00407801546

Предупредителна лампа



Предупредителен дисплей тип 1



Предупредителен дисплей тип 2



Предупредителната лампа/дисплеят светва, когато в системата има неизправност. Освен това, на екрана на информационния дисплей се появява предупреждение.
Обикновено, при поставяне на контактния ключ в положение „ON“ или работният режим в положение „ON“, предупредителната лампа светва за няколко секунди, след което трябва да изгасне.
Освен това, ако въздушна възглавница на SRS системата и предпазният колан с механизъм за предварително пренатягане работят, предупредителният индикатор светва и остава да свети.
Предупредителната лампа SRS е обща за Допълнителната предпазна система (SRS) и за системата за инерционно пренатягане на предпазните колани.

⚠ ПРЕДУПРЕЖДЕНИЕ

- Когато предупредителната лампа/дисплей функционират по следния начин, в системата може да има неизправност. Въздушната възглавница на SRS системата или предварителното натягане на предпазния колан могат да не сработят нормално при сблъсък и т.н,. като това може да доведе до нараняване. Нека бъдат проверени от упълномощен сервиз на MITSUBISHI MOTORS.
  - Предупредителната лампа не светва или не остава да свети, когато контактният ключ е завъртян в положение „ON” или работният режим е в положение „ON“.
  - Предупредителната лампа светва по време на движение.
  - Предупредителният дисплей се включва по време на движение.

Сервизно обслужване на SRS системата

E00407901521

⚠ ПРЕДУПРЕЖДЕНИЕ

- Препоръчваме ви всички дейности по поддръжката на компонентите на SRS системата, както и на намиращите се в близост до тях детайли, да се извършват от упълномощен сервиз на MITSUBISHI MOTORS. Неправилното боравене с елементите на SRS системата или на нейното свързване може да доведе до случайно разгръщане на въздушните възглавници или да наруши нормалното действие на SRS системата. И в двата случая това може да доведе до сериозни наранявания.
- Не модифицирайте волана си, ретрактора на предпазния колан или някои други компоненти от SRS системата. Така например смяната на волана или промяната на предната броня или на структурата на каросерията могат да се отразят неблагоприятно върху характеристиките на SRS системата и да доведат до евентуално нараняване.
- Ако автомобилът ви е бил повреден, ние ви препоръчваме да проверите SRS системата, за да е сигурно, че тя функционира правилно.

⚠ ПРЕДУПРЕЖДЕНИЕ

- **При автомобили със странични въздушни възглавници не модифицирайте предните седалки, централната колона и централната конзола.**
  Това може да се отрази неблагоприятно на характеристиките на SRS системата и да доведе до наранява-ване.
  Ако откриете някакви издрасквания, пукнатини или повреди по плата на седалката в близост до странич-ната въздушна възглавница, по част от предните и задни колони или по страничните греди на покрива, вие ще трябва да проверите SRS системата си в упълномощен сервиз на MITSUBISHI MOTORS.

ЗАБЕЛЕЖКА

- При смяна на собствеността на автомобила, задължително предупредете новия собственик, че колата е оборудвана със SRS система, и обърнете внимание върху съответните раздели от настоящото ръководство.
- Ако автомобилът ви трябва да се предаде за скрап, извър-шете това в съответствие с местното законодателство и се обадете на упълномощен сервиз на MITSUBISHI MOTORS, за да демонтира системата на въздушните възглавници по безопасен начин.

Уреди и контролни органи

Уреди 3- 2
Информационен дисплей 3- 4
Индикаторни и предупредителни лампи,
списък на екраните на информационния
дисплей 3- 43
Индикаторни лампи 3- 58
Предупредителни лампи 3- 59
Дисплей на информационния екран. 3- 62
Комбиниран превключвател за фарове
и габаритни светлини 3- 65
Нивелиране на фарове 3- 73
Лостче за мигачи 3- 75
Превключвател за аварийни светлини. 3- 76
Превключвател на фарове за мъгла 3- 76
Превключвател за чистачка и пръскачка 3- 78
Превключвател за миене на фарове* 3- 86
Бутон за отопление на задното стъкло 3- 87
Бутон за клаксон 3- 88

Уреди

E00500101147

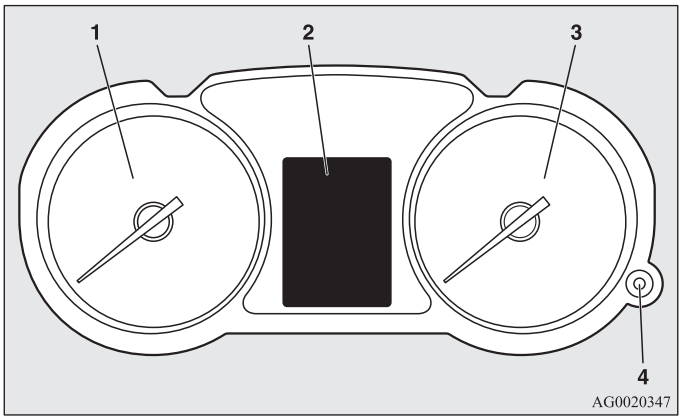

1- Оборотомер стр. 3-2
2- Информационен дисплей стр. 3-4
Списък на екраните на информационния дисплей стр. 3-43
3- Скоростомер (км или мили + км/ч)
4- Бутон за дневни къси светлини (регулатор за осветяване на уредите) стр. 3-3

Оборотомер

E00500300982

Оборотомерът показва оборотите на двигателя (r/min). Оборотомерът ви помага да постигнете по-икономично управление, като едновременно с това ви предупреждава за прекомерно високи обороти на двигателя (Червена зона).

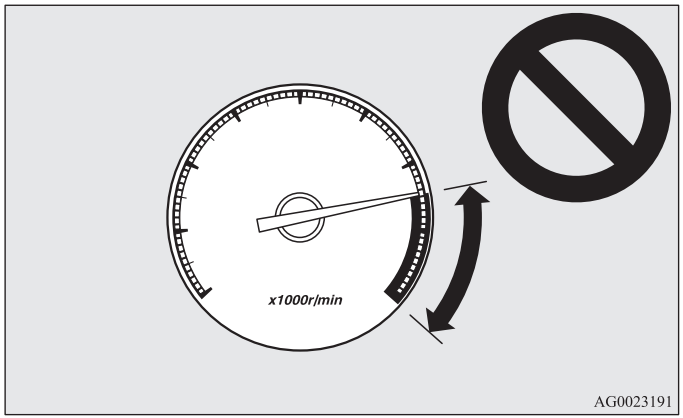

⚠ *ВНИМАНИЕ*

- **По време на пътуване наблюдавайте оборотомера, като показанието за обороти на двигателя не трябва да преминава в червената зона (прекомерно високи обороти на двигателя).**

Бутон за дневни къси светлини (регулатор за осветяване на уредите)

E00519800198

При всяко натискане на този бутон се чува звуков сигнал и яркостта на уредите се променя.

ЗАБЕЛЕЖКА

- Можете да настроите до 8 различни степени, когато габаритите да светят и 8 степени, когато тези светлини да не светят.
- Когато превключвателят за светлините е в положение, различно от „OFF”, осветяването на уредите се превключва автоматично на настроената яркост в зависимост от яркостта извън автомобила.
- Нивото на яркост на уредите се запаметява, когато контактният ключ се завърти в положение „OFF“ или работният режим се постави в положение OFF.
- Ако натиснете и задържите бутона по-дълго от 1 секунда при светещи габарити, нивото на яркост става максимално. Натискането и задържането на бутона по-дълго от около 1 секунда връща яркостта на предишно ниво.

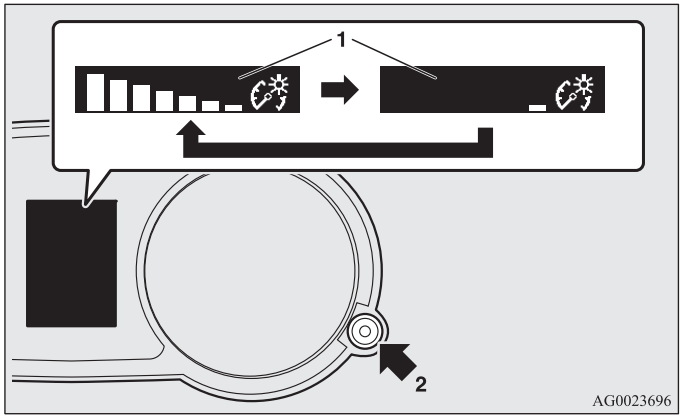

1- Дисплей за яркостта
2- Реостатен осветяващ бутон

Информационен дисплей

E00519900711

Винаги спирайте автомобила на безопасно място, преди да задействате превключвателя.
На информационния дисплей се показва следната информация: предупреждения, километраж, дневен километраж, напомняне за сервизно обслужване, температура на охлаждащата течност на двигателя, оставащо в резервоара гориво, външна температура, позиция на селекторния лост, работно състояние на 4WD, среден и моментен разход на гориво, оставащ пробег, средна скорост и осветяване на уредите.
Също така е възможна и промяна на елементи като език и мерни единици, използвани в информационния дисплей.

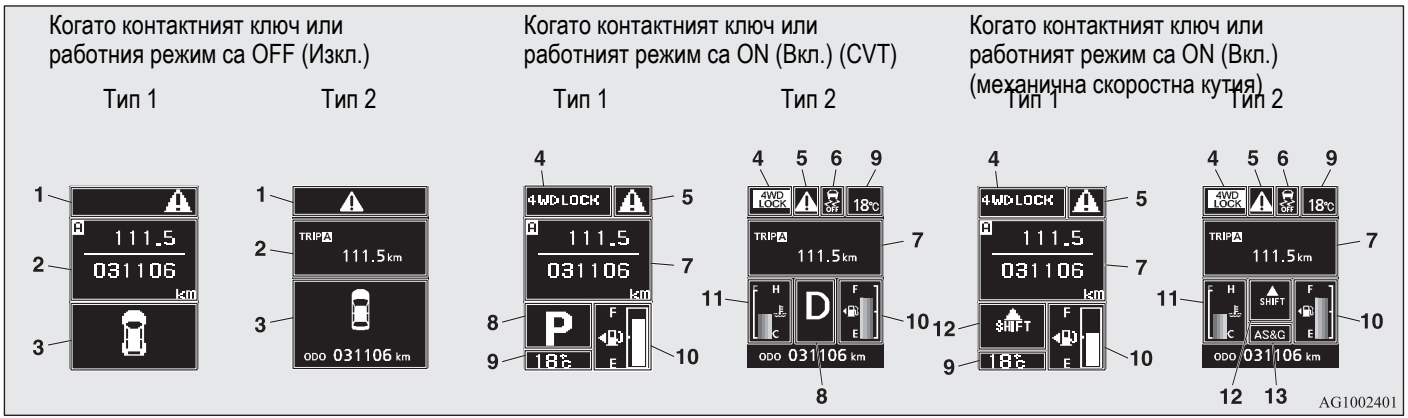

1- ⚠ знак на екрана на дисплея (когато контактният ключ е в положение OFF) стр. 3-6
2- Информационен екран (когато контактният ключ или работният режим са в положение OFF) стр. 3-6
Екран на прекъснат дисплей (когато контактният ключ е в положение OFF) стр. 3-8
3- Екран на предупредителния дисплей за незатворена врата (когато контактният ключ или работният режим са в положение OFF) стр. 3-10
4- Индикаторен екран на дисплея за режим на управление* стр. 3-12
5- ⚠ знак на екрана на дисплея (когато контактният ключ е в положение ON) стр. 3-12
6- Екран на дисплея за изключване на системата за активен контрол на устойчивостта (ASC) OFF* стр. 3-12
7- Информационен екран (когато контактният ключ или работният режим са в положение ON) стр. 3-12
Екран на прекъснат дисплей (когато контактният ключ е в положение ON) стр. 3-20
8- Екран на дисплея за положение на селекторния лост* стр. 3-22
9- Екран на дисплея за външна температура стр. 3-22

10- Екран на дисплея за оставащо в резервоара гориво стр. 3-23
11- Дисплей за температурата на охлаждащата течност на двигателя* стр. 3-22
12- Индикаторен екран на дисплея за превключване на предавките* стр.4-36
13- Екран на дисплея за системата Auto Stop & Go (AS&G)* стр.4-24
Екран на дисплея за изключване на системата Auto Stop & Go (AS&G) OFF* стр.4-33

ЗАБЕЛЕЖКА

- Мерните единици за гориво, температура, език на дисплея и други настройки могат да се променят.
  Вижте „Промяна на функционалните настройки (когато контактният ключ или работният режим са в положение ON)“ на стр. 3-29.
- Екранът на дисплея е различен в зависимост от това дали контактният ключ или работният режим са в положение OFF или ON.
  Вижте „Информационен екран“ (когато контактният ключ или работният режим са в положение OFF) на стр. 3-6.
  Вижте „Списък на предупредителните дисплеи (когато контактният ключ или работният режим са в положение OFF)“ на стр. 3-45.
  Вижте „Информационен екран (когато контактният ключ се завърти от положение „LOCK“ в положение „ON“ или работният режим се промени от OFF на ON)“ на стр. 3-10.
  Вижте „Информационен екран (когато контактният ключ или работният режим са в положение ON)“ на стр. 3-12.
  Вижте „Списък на предупредителните дисплеи (когато контактният ключ или работният режим са в положение ON)“ на стр. 3-48.

Превключвател на уреди на информационния дисплей

E00520000608

При всяко задействане на превключвателя на уреди на информационния дисплей се издава звуков сигнал и информационният дисплей променя информацията като предупреждения, километраж (Тип 1), дневен километраж, напомняне за сервизно обслужване, температура на охлаждащата течност на двигателя (Тип 1), среден и моментен разход на гориво, оставащ пробег и средна скорост.
Също така е възможна и промяна на елементи като език и мерни единици, използвани в информационния дисплей чрез включване на превключвателя за уреди на информационния дисплей.

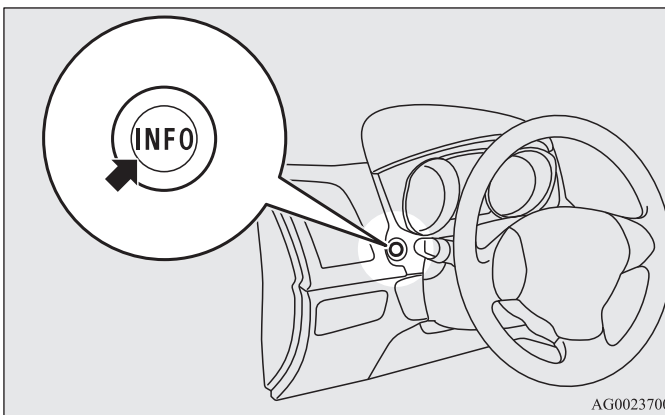



⚠ знак на екрана на дисплея (когато контактният ключ или работният режим са в положение OFF)

E00520100553

Ако натиснете превключвателя на уреди на информационния дисплей и се върнете от екрана на предупредителния дисплей към предишния екран, се показва символът ⚠.
Вижте „Връщане към екран, показан преди предупредителния дисплей“ на стр. 3-8.
Този символ се показва и ако има друго предупреждение, различно от показаното. Когато причината за предупредителния дисплей се отстрани, символът ⚠ изгасва автоматично.

ЗАБЕЛЕЖКА

- Когато се покаже символът ⚠, екранът на предупредителния дисплей може да се покаже отново на информационния екран.
  Вижте „Информационен екран“ (когато контактният ключ или работният режим са в положение OFF) на стр. 3-6.
  Вижте „Информационен екран (когато контактният ключ или работният режим са в положение ON)“ на стр. 3-12.

Информационен екран (когато контактният ключ или работният режим са в положение OFF)

E00520200570

При всяко леко натискане на превключвателя на уреди на информационния дисплей екранът на дисплея се променя в следния ред.

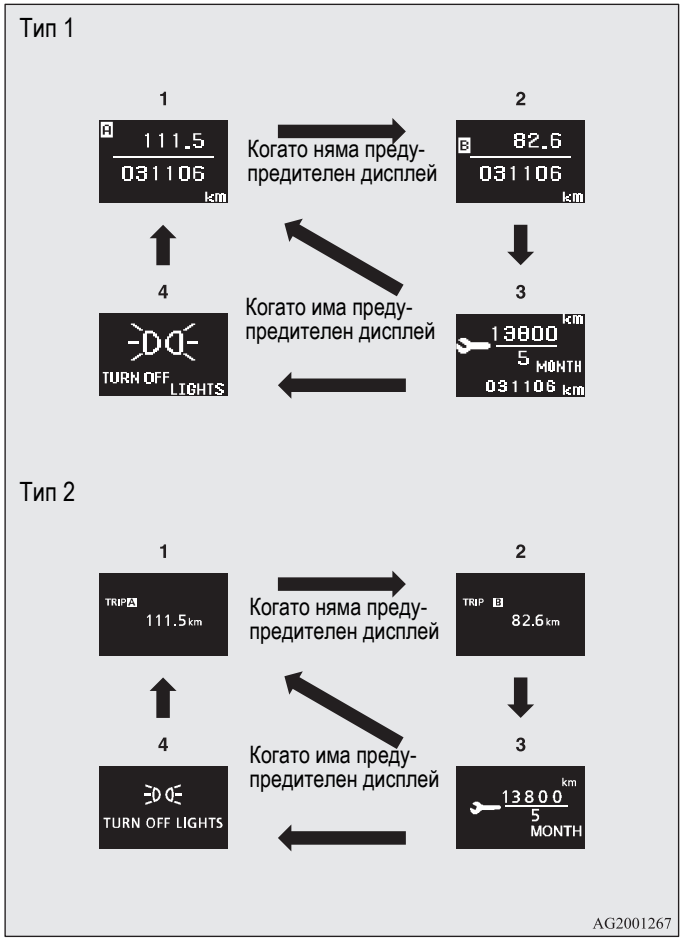

1- Километраж (Тип 1)/Дневен километраж A
2- Километраж (Тип 1)/Дневен километраж B
3- Напомняне за сервизно обслужване
4- Повторно показване на екран на предупредителен дисплей

Километраж/Дневен километраж

E00521201516

При всяко леко натискане на превключвателя на уреди на информационния дисплей екранът на дисплея се променя.

Километраж/дневен километраж A → Километраж/Дневен километраж B → Напомняне за сервизно обслужване → Повторно показване на екран на предупредителен дисплей → Километраж/Дневен километраж A

Километраж
Километражът показва изминатото разстояние.

Дневен километраж
Дневният километраж показва разстоянието, изминато между две точки.

Пример за ползване на дневния километраж A и дневния километраж B

Възможно е да се измерят две текущо изминати разстояния - от дома чрез дневния километраж A и от конкретна точка на пътя чрез дневния километраж B.

За изчистване на дневния километраж

За връщане на дисплея на 0 задръжте натиснат превключвателя на уредите на информационния дисплей за около 2 секунди или повече. Ще се изчистят само текущо изведените на дисплея стойности.

Пример

Ако дневният километраж A е изведен на дисплея, само той A ще се нулира.

Тип 1



Тип 2



AG2001270

3

ЗАБЕЛЕЖКА
- Ако няма предупредителен дисплей, последователността на промяна е: Километраж/Дневен километраж A → Километраж/Дневен километраж B → Напомняне за сервизно обслужване → Километраж/Дневен километраж A.
- И двата дневни километража A и B могат да отброяват до 9999,9 км (9999.9 мили).
  Когато дневен километраж надхвърли 9999,9 км (9999.9 мили), той се връща на 0,0 км (0.0 мили).
- При откачане на клема на акумулатора паметта на дисплея на дневния километраж A и дисплей B се изтриват и техните дисплеи се връщат на 0,0 км (0.0 мили).

Тип 1



Тип 2



Напомняне за сервизно обслужване

E00521301126

Показва разстоянието и броя на месеците до следващата периодична проверка.
Вижте „Напомняне за сервизно обслужване“ на стр. 3-25.

Екран на прекъснат дисплей (когато контактният ключ или работният режим са в положение OFF)

E00520500616

Когато има информация, която трябва да бъде обявена като например напомняне за включени светлини, зумерът издава звуков сигнал, а информационният дисплей преминава в екран на предупредителния дисплей. Вижте на съответната страница и вземете необходимите мерки.
Когато причината за предупредителния дисплей се отстрани, предупредителният дисплей изгасва автоматично.
Вижте „Списък на предупредителните дисплеи (когато контактният ключ или работният режим са в положение OFF)“ на стр. 3-45.

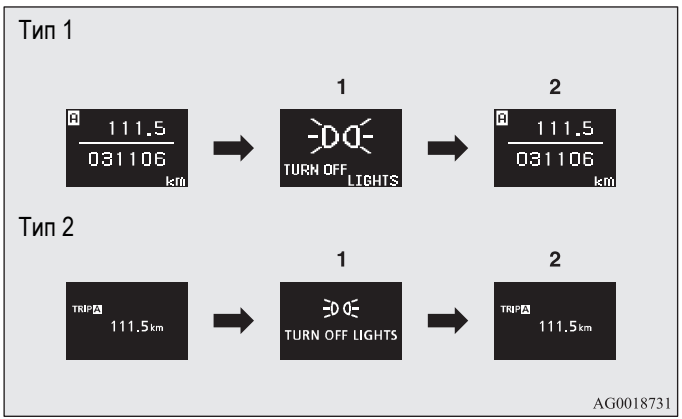

1- Събрана информация
2- Отстранена причина

Връщане към екран, показан преди предупредителния дисплей

Дори ако причината за предупредителния дисплей не е отстранена, можете да се върнете към екрана, показван преди предупредителния дисплей.

Ако натиснете превключвателя на уреди на информационния дисплей, екранът на дисплея преминава към екрана, показван преди появата на предупредителния дисплей и символа ⚠ (A).

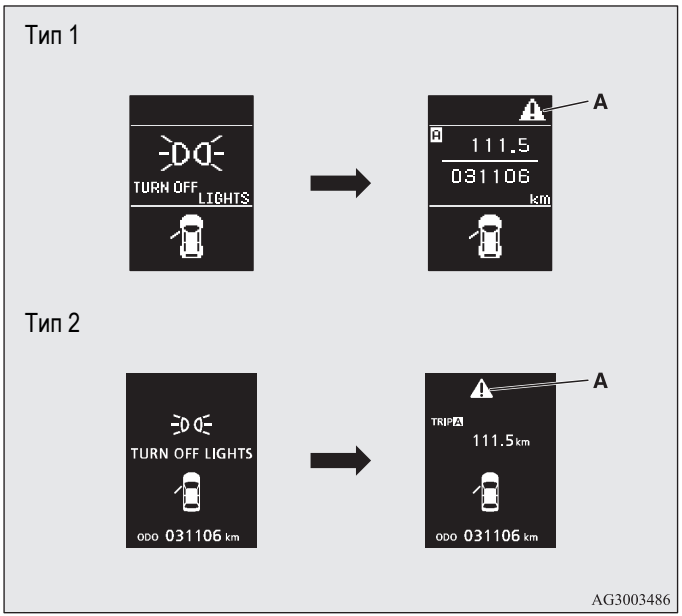

ЗАБЕЛЕЖКА

- Екрани на предупредителен дисплей със символ „⚙“ или „⚙“, показвани в горната дясна част на екрана, могат да се променят. Ако желаете да промените дисплея, натиснете превключвателя на уреди на информационния дисплей както следва.

  “⚙”: Натиснете леко.

  “⚙”: Натиснете за около 2 секунди или повече.

Повторно показване на екран на предупредителен дисплей

Когато се показва символът ⚠, ако натиснете превключвателя на уреди на информационния дисплей няколко пъти, предупредителният екран, от който сте излезли, ще се покаже отново.

Вижте „Информационен екран (когато контактният ключ или работният режим са в положение OFF)“ на стр. 3-6.

Екран на предупредителния дисплей за незатворена врата (когато контактният ключ или работният режим са в положение OFF)

E00520600473

Ако някоя от вратите не е добре затворена, на дисплея се показва отворената врата.

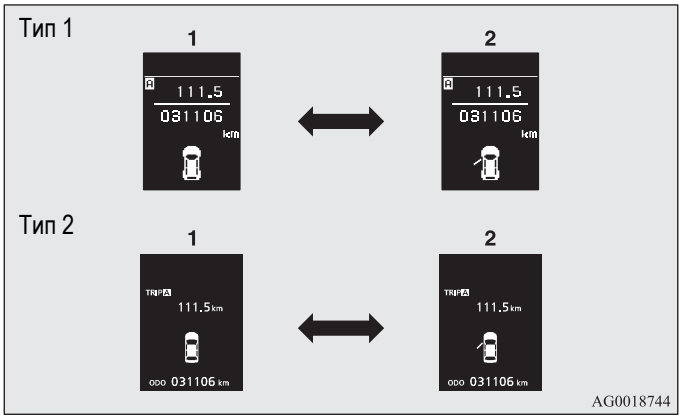

1- Вратите и капакът на багажника са затворени
2- Някоя от вратите или капакът на багажника са отворени

Вижте „Информационен екран (когато контактният ключ се завърти от положение „LOCK“ в положение „ON“ или работният режим се промени от OFF на ON)

E00520700621

Когато контактният ключ е завъртян в положение „ON“ или работният режим е в положение ON, екранът на дисплея се променя в следната последователност.

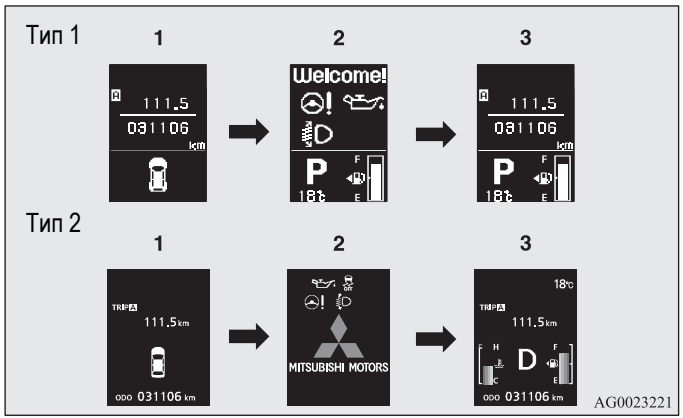

1- Вид на екрана, когато контактният ключ или работният режим са OFF (Изкл.)
2- Екран за проверка на системата
3- Вид на екрана, когато контактният ключ или работният режим са ON (Вкл.)

Екран за проверка на системата

Когато контактният ключ е завъртян в положение „ON“ или работният режим е в положение ON, екранът за проверка на системата се показва за около 4 секунди. Ако няма повреда, се показва информационният екран (когато контактният ключ или работният режим са в положение ON).

Ако има повреда, екранът се сменя на предупредителен дисплей. Вижте „Списък на предупредителните дисплеи (когато контактният ключ или работният режим са в положение ON)“ на стр. 3-48.

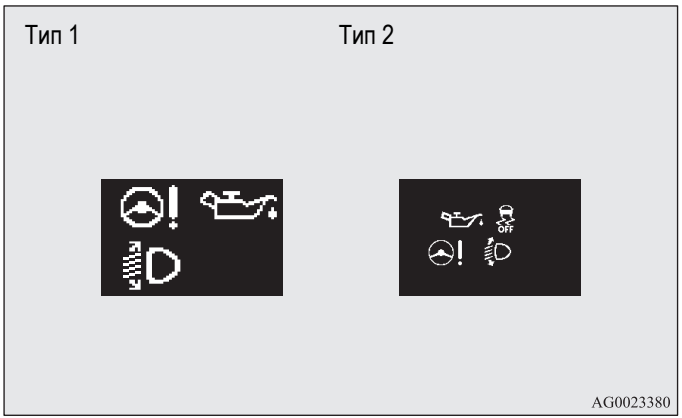

ЗАБЕЛЕЖКА

- Дисплеят на екрана за проверка на системата е различен според поръчаното оборудване.

Напомняне за сервизно обслужване

Когато настъпи време за периодична инспекция, за няколко секунди се показва предупредителният дисплей след екрана за контактен ключ или работен режим в положение ON. Вижте „Напомняне за сервизно обслужване“ на стр. 3-25.

Тип 1



Тип 2



Тип 1



Тип 2



Индикаторен екран на дисплея за режим на управление*

E00520800303

Показва състоянието на 4WD.
Ако изберете режим „4WD LOCK“ (Блокиран 4WD)“ със селектора за режим на управление, се показва „4WD LOCK”; ако изберете режим „4WD AUTO (A?втоматичен 4WD)”, се показва „4WD”.
Когато е избран режим 2WD, не се показва нищо.
Вижте „Селектор за режим на управление“ на стр. 4-46.

3



⚠ знак на екрана на дисплея (когато контактният ключ или работният режим са в положение ON)

E00520900333

Това се показва, когато натиснете превключвателя на уреди на информационния дисплей и промените екрана на предупредителния дисплей.
Този символ се показва и ако има друго предупреждение, различно от показаното.
Когато причината за предупредителния дисплей се отстрани, символът ⚠ изгасва автоматично.

ЗАБЕЛЕЖКА

- Когато се покаже символът ⚠, екранът на предупредителния дисплей може да се покаже отново на информационния екран.
  Вижте „Информационен екран“ (когато контактният ключ или работният режим са в положение OFF) на стр. 3-6.
  Вижте „Информационен екран (когато контактният ключ или работният режим са в положение ON)“ на стр. 3-12.



Екран на дисплея за изключване на системата за активен контрол на устойчивостта (ASC) OFF*

E00521000373

Това се показва, когато активният контрол на утойчивостта (ASC) е изключен чрез превключвателя ASC OFF.
Ако в системата ASC има неизправност, се показва дисплей ASC OFF.
Вижте „Превключвател ASC OFF“ на стр. 4-68.

Информационен екран (когато контактният ключ или работният режим са в положение ON)

E00521100576

При всяко леко натискане на превключвателя на уреди на информационния дисплей екранът на дисплея се променя в следния ред.

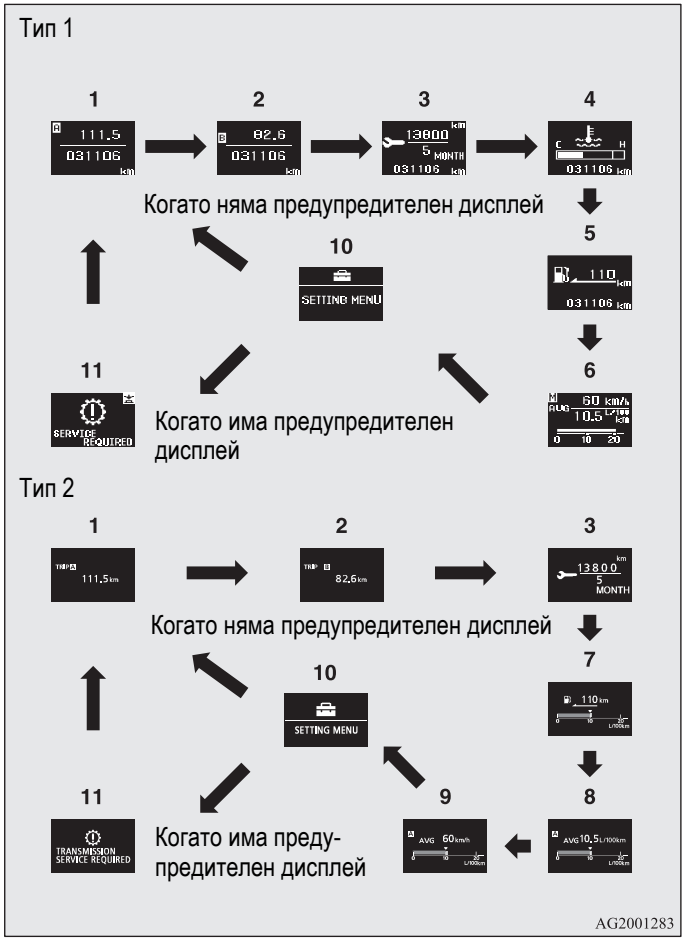

1- Километраж (Тип1)/Дневен километраж **A**
2- Километраж (Тип1)/Дневен километраж **B**
3- Напомняне за сервизно обслужване
4- Дисплей за температура на охлаждащата течност на двигателя (Тип 1)
5- Дисплей за оставащ пробег (Тип 1)
6- Дисплей за средната скорост, дисплей за средния разход на гориво, дисплей за моментния разход на гориво (Тип 1)
7- Дисплей за оставащ пробег, дисплей за моментен разход на гориво (Тип 2)
8- Дисплей за среден разход на гориво, дисплей за моментен разход на гориво (Тип 2)
9- Дисплей за средна скорост, дисплей за моментен разход на гориво (Тип 2)
10- Дисплей за функционалните настройки
11- Повторно показване на екран на предупредителен дисплей

ЗАБЕЛЕЖКА

- По време на движение, екранът за функционалните настройки не се показва, дори ако задействате превключвателя на уреди на информационния дисплей. Винаги спирайте автомобила на безопасно място, преди да задействате превключвателя.
  Вижте „Промяна на функционалните настройки (когато контактният ключ или работният режим са в положение ON)“ на стр. 3-29.
- Когато има информация, която трябва да бъде обявена като например неизправност в системата, зумерът издава звуков сигнал, а екранът на дисплея се променя.
  Вижте „Екран на прекъснат дисплей (когато контактният ключ или работният режим са в положение ON)“ на стр. 3-20.

Километраж/Дневен километраж

E00524500207

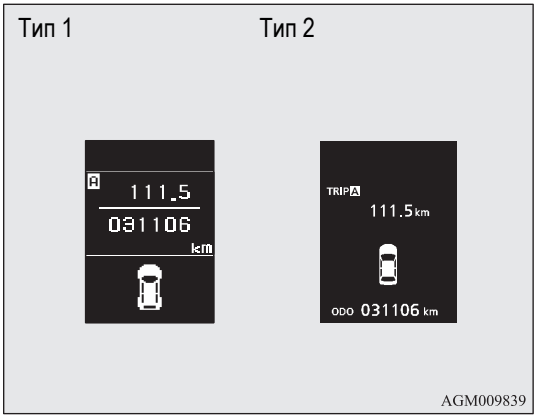

Методът на работа е същият, както при контактен ключ или работен режим в положение OFF.
За повече подробности вижте „Километраж/Дневен километраж“ на стр. 3-7.

Тип 1



Тип 2

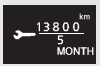

Напомняне за сервизно обслужване

E00522500694

Показва разстоянието и броя на месеците до следващата периодична проверка.
Вижте „Напомняне за сервизно обслужване“ 3-25.

Тип 1



Тип 2



Дисплей за температурата на охлаждащата течност на двигателя

E00521400566

Това показва температурата на охлаждащата течност на двигателя.

Ако охлаждащата течност загрее, „  “ ще мига.
Когато управлявате автомобила, обръщайте особено внимание на дисплея за температурата на охлаждащата течност.

⚠ ВНИМАНИЕ

- **Ако двигателят прегрява, „  “ ще мига. В този случай стълбовата диаграма е в червената зона. Незабавно спрете автомобила на безопасно място и вземете необходимите мерки. Вижте „Прегряване на двигателя“ на стр. 6-6.**

Дисплей за оставащ пробег

E00521500596

Това показва приблизителния оставащ пробег (още колко километра или мили можете да пътувате). Когато оставащият пробег спадне под около 50 км (30 мили), на дисплея се извежда „---”.
Презаредете с гориво колкото е възможно по-скоро.

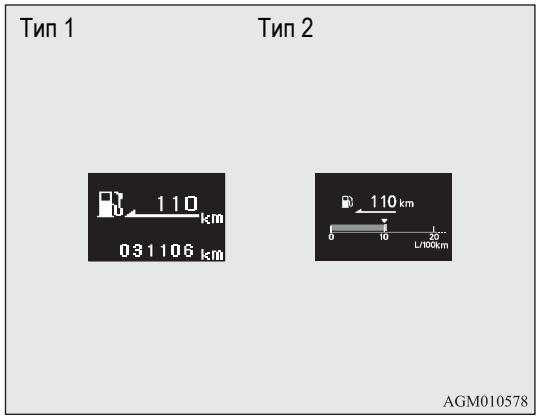

ЗАБЕЛЕЖКА

- Показанието за оставащ пробег се определя въз основа на данните за разход на гориво. То може да се различава в зависимост от пътните условия и навици. Разглеждайте показаното разстояние само като ориентир.
- Когато презаредите с гориво, дисплеят с показанието за оставащ пробег се актуализира.
  Въпреки това, ако добавите само малко количество гориво, правилната стойност няма да се изведе на дисплея. Зареждайте резервоара с гориво догоре винаги, когато е възможно.
- В редки случаи изведената на дисплея стойност за оставащ пробег може да се промени, ако сте паркирали на особено стръмен наклон. Това се дължи на движението на горивото в резервоара и не е признак за неизправности.
- Настройката на дисплея може да се променя на предпочитаните мерни единици (километри или мили).
  Вижте „Промяна на функционалните настройки (когато контактният ключ или работният режим са в положение ON)“ на стр. 3-29.

Дисплей за средна скорост

E00521600656

Показва средната скорост от последното нулиране до настоящия момент.
Има настройки на следните 2 режима.
За начина за промяна на настройката на дисплея за средната скорост вижте „Промяна на функционалните настройки (когато контактният ключ или работният режим са в положение ON)“ на стр. 3-29.

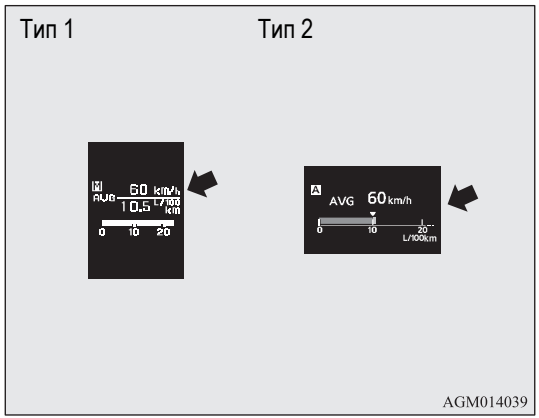

Режим за ръчно изчистване

- Когато на дисплея се изведе средната скорост, ако задържите натиснат превключвателя на уреди на информационния дисплей, средната скорост, изведена на дисплея в този момент, се нулира.
- Ако извършите следното действие, настройката за режим автоматично се сменя от ръчно на автоматично.
  [С изключение на автомобили, оборудвани със система за работа без ключ]
  Завъртете контактния ключ от положение „ACC“ или „LOCK“ на положение „ON”. [При автомобили със система за работа без ключ]
  Променете работния режим от ACC или OFF на ON.

  Превключването на автоматичен режим става автоматично. След като превключите на ръчен режим обаче, се показват данните след последното нулиране.

Режим за автоматично изчистване

- Когато на дисплея се изведе средната скорост, ако задържите натиснат превключвателя на уреди на информационния дисплей, средната скорост, изведена на дисплея в този момент, се нулира.
- Когато превключвателят на двигателя или работният режим са в следните състояния, дисплеят за средна скорост автоматично се нулира.

  [С изключение на автомобили, оборудвани със система за работа без ключ]

  Контактният ключ е в положение „ACC“ или „LOCK“ за около 4 часа или по-дълго.

  [При автомобили със система за работа без ключ]

  Работният режим е в положение ACC или OFF за около 4 часа или по-дълго.

ЗАБЕЛЕЖКА

- Дисплеят за средна скорост и за среден разход могат да се нулират отделно за режима за автоматично и ръчно нулиране.
- “---“ се извежа на дисплея, когато средната скорост не може да бъде измерена.
- Първоначалната (по подразбиране) настройка е „Auto reset mode (Режим на автоматично нулиране)”.
- Настройката на дисплея може да се промени на предпочитаните мерни единици (км/ч или мили/ч).

  Вижте „Промяна на функционалните настройки“ (когато контактният ключ е в положение ON”) на стр. 3-29.
- Паметта на режима за ръчно нулиране или режима на автоматично нулиране за дисплея на средната скорост се изтрива, ако акумулаторът се откачи.

Дисплей за среден разход на гориво

E00521700628

Показва средния разход на гориво от последното нулиране до настоящия момент.
Има настройки на следните 2 режима.
За начина на промяна на настройката на дисплея за среден разход на гориво вижте „Промяна на функционалните настройки“ (когато контактният ключ е в положение „ON“) на стр. 3-29.

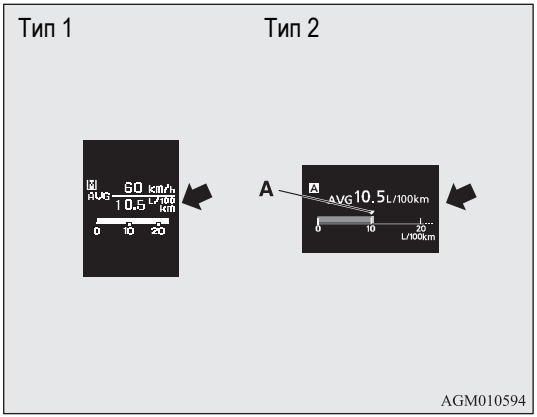

Знакът „ “ (A) в уреда за среден разход на гориво показва средния разход на гориво. (Тип 2)

Режим за ръчно изчистване

- Когато на дисплея се изведе средният разход на гориво, ако задържите натиснат превключвателя на уреди на информационния дисплей, средният разход на гориво, изведен на дисплея в този момент, се нулира.
- Ако извършите следното действие, настройката за режим автоматично се сменя от ръчно на автоматично.
  [С изключение на автомобили, оборудвани със система за работа без ключ]
  Завъртете контактния ключ от положение „ACC“ или „LOCK“ на положение „ON”.
  [При автомобили със система за работа без ключ]
  Променете работния режим от ACC или OFF на ON.

  Превключването на автоматичен режим става автоматично. След като превключите на ръчен режим обаче, се показват данните след последното нулиране.

Режим за автоматично изчистване

- Когато на дисплея се изведе средният разход на гориво, ако задържите натиснат превключвателя на уреди на информационния дисплей, средният разход на гориво, изведен на дисплея в този момент, се нулира.

- Когато превключвателят на двигателя или работният режим са в следните състояния, дисплеят за среден разход на гориво автоматично се нулира.
  [С изключение на автомобили, оборудвани със система за работа без ключ]
  Контактният ключ е в положение „ACC“ или „LOCK“ за около 4 часа или по-дълго.
  [При автомобили със система за работа без ключ]
  Работният режим е в положение ACC или OFF за около 4 часа или по-дълго.

ЗАБЕЛЕЖКА

- Дисплеят за средна скорост и за среден разход могат да се нулират отделно за режима за автоматично и ръчно нулиране.
- “---“ се извежа на дисплея, когато средният разход на гориво не може да бъде измерен.
- Първоначалната (по подразбиране) настройка е „Auto reset mode (Режим на автоматично нулиране)”.
- Средният разход на гориво зависи от пътните условия (състояние на пътя, начин на шофиране и др.). Изведеното на дисплея показание може да се различава от действителния разход на гориво. Разглеждайте показания разход на гориво само като ориентир.
- Паметта на режима за ръчно нулиране или режима на автоматично нулиране за дисплея на средния разход на гориво се изтрива, ако акумулаторът се откачи.
- Настройката на дисплея може да се промени на предпочитаните мерни единици {km/L, mpg (US), mpg (UK) или L/100 km}.
  Вижте „Промяна на функционалните настройки (когато контактният ключ или работният режим са в положение ON)“ на стр. 3-29.

Дисплей за моментен разход на гориво

E00521800430

По време на пътуване показва моментния разход на гориво посредством колонна графика.

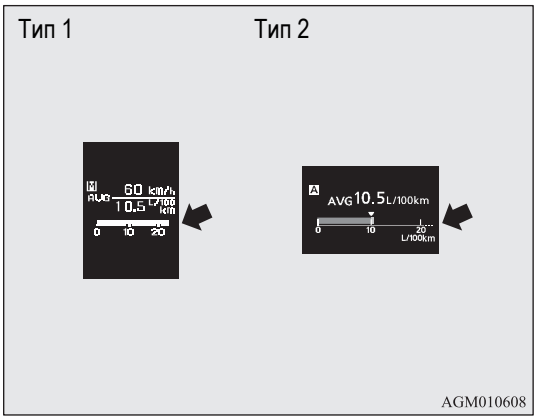

Когато моментният разход на гориво надмине средния разход на гориво, моментният разход на гориво се показва със зелена колонка. (Тип 2)
Старайте се да поддържате моментния разход на гориво над средния разход на гориво, шофиране с по-добрия разход е възможно.

ЗАБЕЛЕЖКА

- Когато моментният разход на гориво не може да се измери, колонната графика не се извежда на дисплея.
- Настройката на дисплея може да се промени на предпочитаните мерни единици {km/L, mpg (US), mpg (UK) или L/100 km}.
  Вижте „Промяна на функционалните настройки (когато контактният ключ или работният режим са в положение ON)“ на стр. 3-29.
- Може да отмените графиката със зелената колона.
  Вижте „Промяна на функционалните настройки (когато контактният ключ или работният режим са в положение ON)“ на стр. 3-29.



Дисплей за функционалните настройки

E00521900271

Настройките за „Работен език на дисплея“, „Единици за температура“, „Мерна единица за разход на гориво“ и „Начин за нулиране на средния разход на гориво и средната скорост“ и др. могат да се променят по желание.
За повече подробности вижте „Промяна на функционалните настройки (когато контактният ключ или работният режим са в положение ON)“ на стр. 3-29.

Екран на прекъснат дисплей (когато контактният ключ или работният режим са в положение ON)

E00522000673

Предупредителен дисплей

Когато има информация, която трябва да бъде обявена като например неизправност в системата, се издава звуков сигнал, а

информационният екран се променя в екран на предупредителния дисплей.
Вижте списъка с предупреждения и вземете необходимите мерки.
Вижте „Списък на предупредителните дисплеи (когато контактният ключ или работният режим са в положение ON)“ на стр. 3-48.
Когато причината за предупредителния дисплей се отстрани, предупредителният дисплей изгасва автоматично.

Връщане към екран, показан преди предупредителния дисплей
Дори ако причината за предупредителния дисплей не е отстранена, можете да се върнете към екрана, показван преди предупредителния дисплей.

Ако натиснете превключвателя на уреди на информационния дисплей, екранът на дисплея преминава към екрана, показван преди появата на предупредителния дисплей и символа ⚠ (A).

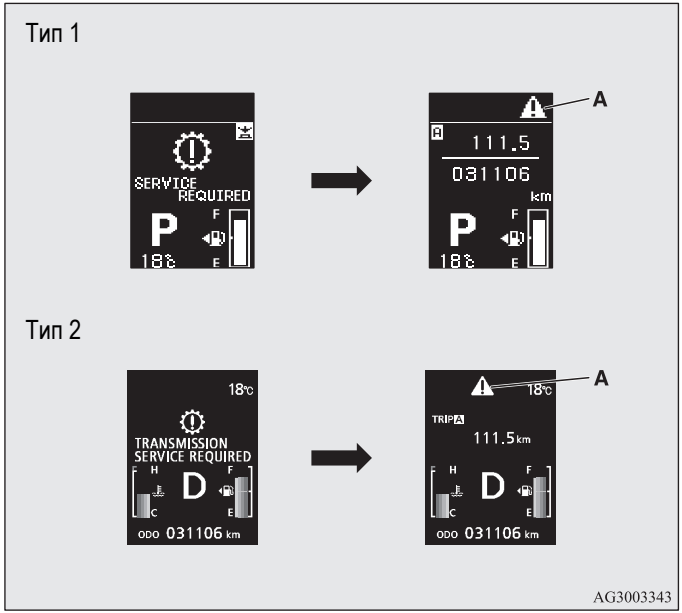

ЗАБЕЛЕЖКА

- Екрани на предупредителен дисплей със символ „⚙“ или „⚙“, показвани в горната дясна част на екрана, могат да се променят. Ако желаете да промените дисплея, натиснете превключвателя на уреди на информационния дисплей, както следва.

  “⚙”: Натиснете леко.

  “⚙”: Натиснете за около 2 секунди или повече.

Повторно показване на екран на предупредителен дисплей

Когато се показва символът ⚠, ако натиснете превключвателя на уреди на информационния дисплей няколко пъти, предупредителният екран, от който сте излезли, ще се покаже отново.

Друго прекъсване на дисплеи

Работното състояние на всяка система се показва на информационния екран.
Вижте на съответната страница в списъка с предупредителни дисплеи за повече подробности.
Вижте „Други прекъснати дисплеи“ на стр. 3-55.



Екран на дисплея за положение на селекторния лост*

E00532500323

Показва положението на селекторния лост.
Вижте „Работа на селекторния лост“ на стр.4-38.



Екран на дисплея за външна температура

E00522100300

Показва температурата извън автомобила.

ЗАБЕЛЕЖКА

- Настройката на дисплея може да се промени на предпочитаните мерни единици (C или F). Вижте „Промяна на функционалните настройки (когато контактният ключ или работният режим са в положение ON)“ на стр. 3-29.
- В зависимост от различни фактори, като например пътните условия, изведената на дисплея температура може да не съвпада с действителната външна температура.

Екран на дисплея за оставащо в резервоара гориво

E00522200402

Показва количеството оставащо гориво.

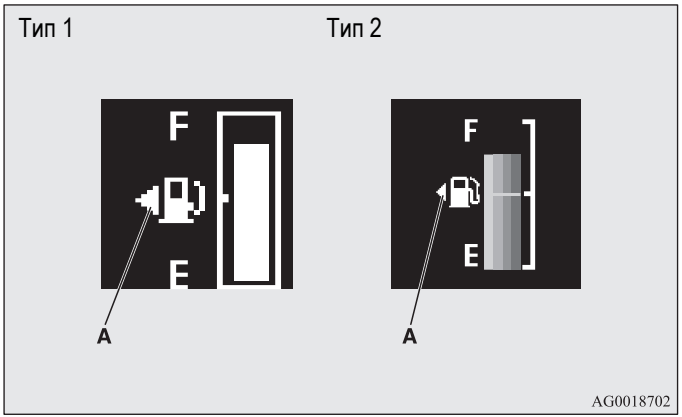

⚠ ВНИМАНИЕ

- **За автомобили с бензинови двигатели - не изразходвайте горивото докрай, тъй като това може да повреди катализатора. Ако се появи предупредителен дисплей, презаредете с гориво колкото е възможно по-скоро.**
- **За автомобили с дизелови двигатели - не пътувайте при прекомерно ниско ниво на горивото. Свършването на горивото може да доведе до повреда на горивната система.**

ЗАБЕЛЕЖКА

- След презареждане на резервоара стабилизирането на дисплея може да отнеме няколко секунди.
- Ако се добави гориво, когато контактният ключ или работният режим са в положение ON, индикаторът за гориво може да даде неточно показание за нивото на горивото.

Маркировка на капачката за гориво

E00522300070

Стрелката (A) показва, че отворът за резервоара се намира от лявата страна на купето.

Предупредителен дисплей за оставащо в резервоара гориво

E00522400491

Когато количеството гориво спадне до около 10 литра, информационният екран преминава в прекъсващ предупредителен дисплей за оставащото гориво и символът „⛽“ (B) на дисплея за оставащо гориво примигва бавно (около един път в секунда). След няколко секунди информационният екран се връща от предупредителния диспслей за оставащо гориво към предишния екран.

Когато количеството гориво спадне до около 5 литра, информационният екран преминава в прекъсващ предупредителен дисплей за оставащото гориво и символът „⛽“ (B) на дисплея за оставащо гориво примигва бързо (около два пъти в секунда).

Тип 1

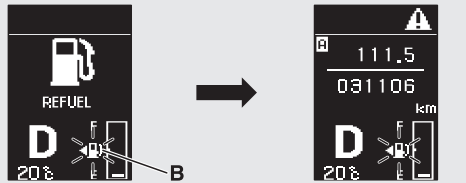

Тип 2

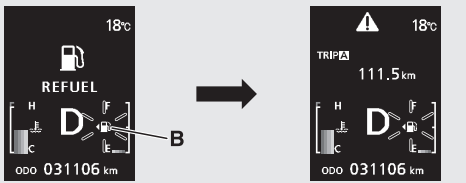

AG3003356

ЗАБЕЛЕЖКА

- Поради движението на горивото в резервоара по наклони и завои показанията на дисплея могат да са неточни.

Напомняне за сервизно обслужване

E00522500708

Показва приблизителното време до следващата периодична проверка, препоръчана от MITSUBISHI MOTORS. Когато настъпи времето за проверка, се показва „---”.

ЗАБЕЛЕЖКА

- В зависимост от спецификациите на автомобила показаното време може да се различава от датата за следваща проверка, която е препоръчана от MITSUBISHI MOTORS.
  Освен това настройките на дисплея за следващата периодична проверка могат да се променят.
  За да промените настройките на дисплея, оставете това да бъде направено в упълномощен сервиз на MITSUBISHI MOTORS.
  За повече подробности се консултирайте с упълномощен сервиз на MITSUBISHI MOTORS.

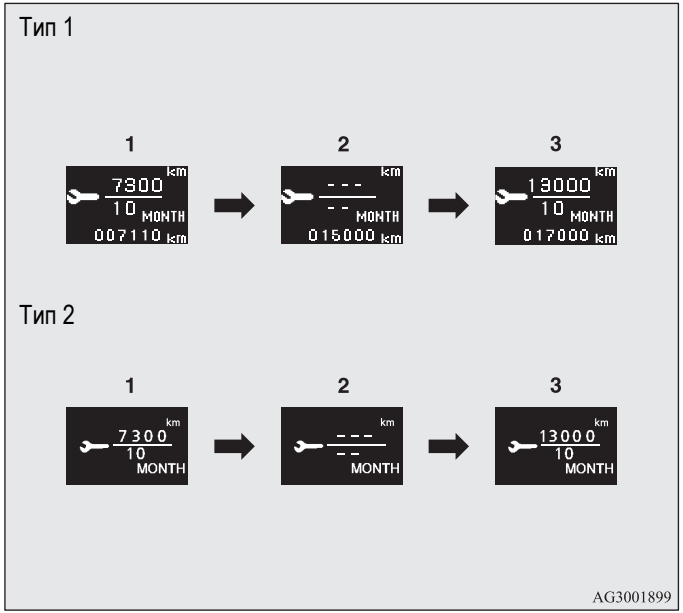

1. Показва времето до следващата периодична проверка.

ЗАБЕЛЕЖКА

- Разстоянието се показва в единици от 100 км (100 мили). Времето се показва в единици от месеци.

2. Това ви информира, че е време за периодична проверка. Препоръчваме ви да се консултирате с упълномощен сервиз на MITSUBISHI MOTORS.

   По това време, когато контактният ключ се завърти от положение „LOCK“ в положение „ON“ или работният режим се промени от „OFF“ на „ON“, предупредителният дисплей се показва за няколко секунди в информационния екран.
   Тип 1



   Тип 2



3. След като автомобилът премине проверка в упълномощен сервиз на MITSUBISHI MOTORS, на дисплея се извежда времето до следващата периодична проверка.

Нулиране

Дисплеят „---“ може да бъде нулиран, докато контактният ключ или работният режим са в положение OFF. Когато дисплеят е нулиран, времето до следващата периодична проверка се показва и предупредителният дисплей вече не се показва, когато контактният ключ се завърти от положение „LOCK“ в положение „ON“ или работният режим се промени от OFF на ON.

1. Когато леко натиснете превключвателя на уреди на информационния дисплей няколко пъти, информационният екран се променя в екран на дисплея за напомняне за сервизно обслужване.

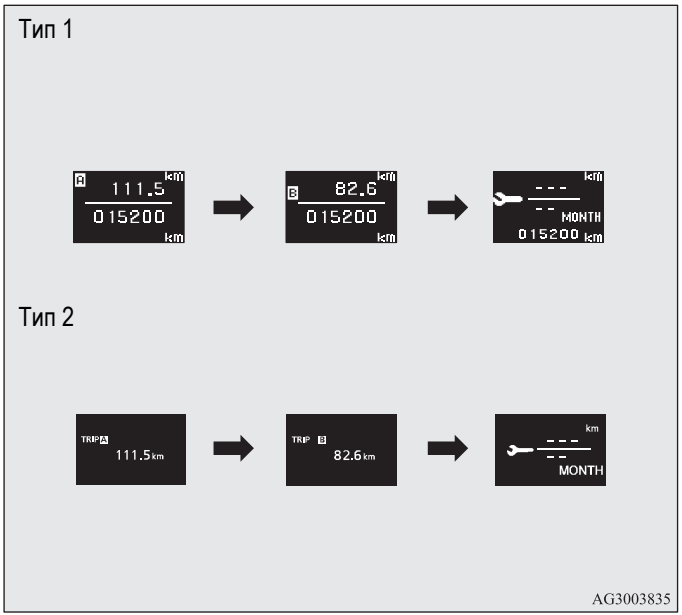

2. Натиснете и задръжте превключвателя на уреди за около 2 секунди или повече, за да се покаже и започне да мига „🔧”. (Ако не се осъществи никакво действие за около 10 секунди по време на мигане, дисплеят се връща в предишния екран.)

3. Натиснете леко превключвателя на уреди, докато иконата примигва, за да промените дисплея от „---“ на „CLEAR (И?зчистване)”. След това на дисплея се извежда времето до следващата периодична проверка.

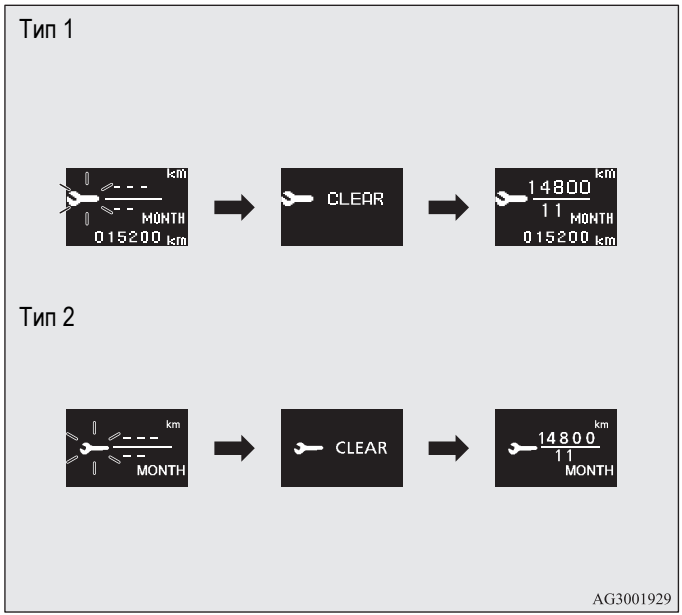

⚠ ВНИМАНИЕ

- **Отговорност на клиента е да следи дали приодичната проверка и техническото обслужване се извършват. Проверките и техническото обслужване трябва да се извършват, за да се предотвратят възможни неизправности и произшествия.**

ЗАБЕЛЕЖКА

- Дисплеят „---“ не може да бъде нулиран, докато контактният ключ или работният режим са в положение ON.
- Когато „---“ се изведе на дисплея, след известно разстояние и известен период от време дисплеят се нулира и се показва времето до следващата периодична проверка.
- Ако случайно нулирате дисплея, консултирайте се с упълномощен сервиз на MITSUBISHI MOTORS.

Екран на предупредителния дисплей за незатворена врата (когато контактният ключ или работният режим са в положение ON)

E00522600565

Тип 1



Тип 2



Ако някоя от вратите не е добре затворена, на дисплея се показва отворената врата.
Ако скоростта на автомобила надвиши около 8 км/ч, когато има недобре затворена врата, зумерът издава 4-кратен звуков сигнал. Това уведомява водача, че има недобре затворена врата.

⚠ ВНИМАНИЕ

- **Преди потегляне с автомобила проверете дали тази предупредителна лампа е изгаснала.**

Промяна на функционалните настройки (когато контактният ключ е в положение ON)

E00522700348

1. Спрете автомобила на безопасно място.
   Дръпнете силно ръчната спирачка и поставете скоростния лост в положение „N“ (Неутрално) (механична скоростна кутия) или поставете селекторния лост на положение „P“ (Паркиране) (CVT скоростна кутия).
2. Леко натиснете превключвателя на уреди на информационния дисплей няколко пъти за промяна на информационния екран в екран за функционални настройки.
   Вижте „Информационен екран (когато контактният ключ или работният режим са в положение ON)“ на стр. 3-12.

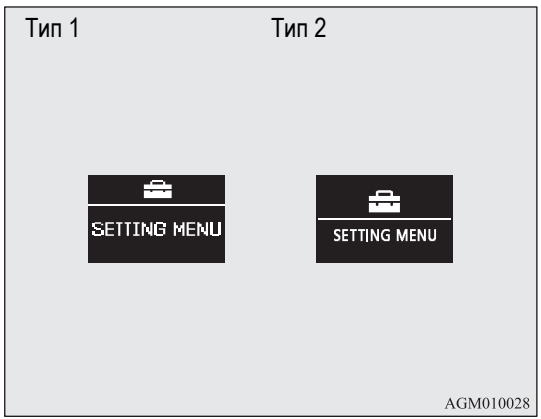

⚠ ВНИМАНИЕ

- **По съображения за безопасност спрете автомобила преди да действате.**
  По време на движение екранът за функционалните настройки не се показва дори ако задействате превключвателя на уреди на информационния дисплей.

3. Натиснете и задръжте превключвателя на уреди на информационния дисплей за около 2 секунди или повече за промяна от екран за режим на настройки в екран на менюто.

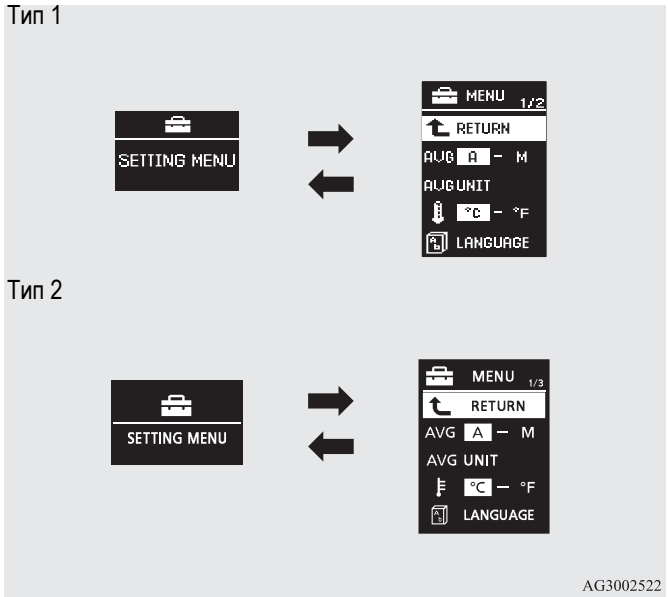

ЗАБЕЛЕЖКА
- За връщане на екрана на менюто в екран на функционални настройки, натиснете и задръжте превключвателя на уредите на информационния дисплей за около 2 секунди или повече.
- Ако в рамките на 15 секунди от извеждане на екрана на менюто не се извърши нищо, дисплеят се връща в екрана на функционалните настройки.

4. Избереет елемент за смяна на екрана на менюто и променете желаната настройка. Вижте следните елементи за повече подробности относно начините на работа.

Вижте „Промяна на режима на нулиране за среден разход на гориво и средна скорост“ на стр. 3-30.
Вижте „Промяна на мерната единица за разход на гориво“ на стр. 3-32.
Вижте „Промяна на мерната единица за температура“ на стр. 3-34.
Вижте „Промяна на езика на дисплея“ на стр. 3-35.
Вижте „Промяна на контролния език“ на стр. 3-36.
Вижте „Настройка за работен звук“ на стр. 3-37.
Вижте „Промяна на времето до показване на „REST REMINDER“ на стр. 3-39.
Вижте „Промяна на звука за мигачите“ на стр. 3-40.
Вижте „Промяна на дисплея за моментен разход на гориво“ на стр. 3-40.
Вижте „Връщане към фабричните настройки“ на стр. 3-41.

Промяна на режима за нулиране на среден разход на гориво и средна скорост

E00522900601

Условията на режима за среден разход на гориво и средна скорост могат да се променят между „Auto reset (Автоматично нулиране)“ и „Manual reset (Ръчно нулиране)”.

1. Натиснете и задръжте превключвателя на уреди на информационния дисплей за около 2 секунди или повече за промяна от екран за режим на настройки в екран на менюто.
   Вижте „Промяна на функционалните настройки (когато контактният ключ или работният режим са в положение ON)“ на стр. 3-29.
2. Натиснете леко превключвателя на уреди на информационния дисплей, за да изберете „AVG (настройка за среден разход на гориво и средна скорост)“.

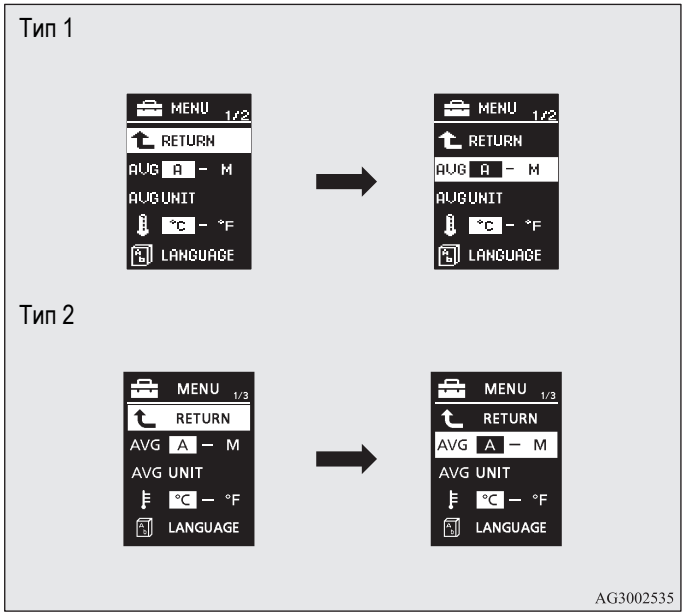

3. Натиснете и задръжте превключвателя на уреди на информационния дисплей за около 2 секунди или повече за промяна в последователността от A (режим на автоматично нулиране) M (режим на ръчно нулиране) A (режим на автоматично нулиране).
   Настройката се променя в състоянието на избрания режим.

Режим за ръчно изчистване

- Когато на дисплея се изведат средният разход на гориво и средната скорост, ако задържите натиснат превключвателя на уреди на информационния дисплей, средният разход на гориво и средната скорост, изведени на дисплея в този момент, се нулират.
- Ако извършите следното действие, настройката за режим автоматично се сменя от ръчно на автоматично.
  [С изключение на автомобили, оборудвани със система за работа без ключ]
  Завъртете контактния ключ от положение „ACC“ или „LOCK”, на положение „ON”.
  [При автомобили със система за работа без ключ]
  Променете работния режим от ACC или OFF на ON.

  Превключването на автоматичен режим става автоматично. След като превключите на ръчен режим обаче, се показват данните след последното нулиране.

Режим за автоматично изчистване

- Когато на дисплея се изведат средният разход на гориво и средната скорост, ако задържите натиснат превключвателя на уреди на информационния дисплей, средният разход на гориво и средната скорост, изведени на дисплея в този момент, се нулират.
- Когато превключвателят на двигателя или работният режим са в следните състояния, дисплеите за среден разход на гориво и средна скорост автоматично се нулират.
  [С изключение на автомобили, оборудвани със система за работа без ключ]
  Контактният ключ е в положение „ACC“ или „LOCK“ за около 4 часа или по-дълго.
  [При автомобили със система за работа без ключ]
  Работният режим е в положение ACC или OFF за около 4 часа или по-дълго.

ЗАБЕЛЕЖКА

- Дисплеите за среден разход и за средна скорост могат да се нулират индивидуално за режима за автоматично и ръчно нулиране.
- Паметта на режима за автоматично или ръчно нулиране на дисплея за средния разход на гориво и средната скорост се изтрива, ако акумулаторът се откачи.
- Първоначалната (по подразбиране) настройка е „Auto reset mode (Режим на автоматично нулиране)”.

Промяна на мерните единици на дисплея за разход на гориво

E00523000579

Мерната единица за разход на гориво може да се променя. Мерните единици за разстояние, скорост и количество също се променят, за да съвпаднат с избраната мерна единица за разход на гориво.

1. Натиснете и задръжте превключвателя на уреди на информационния дисплей за около 2 секунди или повече за промяна от екран за режим на настройки в екран на менюто.
   Вижте „Промяна на функционалните настройки (когато контактният ключ или работният режим са в положение ON)“ на стр. 3-29.

2. Натиснете леко превключвателя на уреди на информационния дисплей, за да изберете „AVG UNIT (настройка на дисплея за разход на гориво)“.

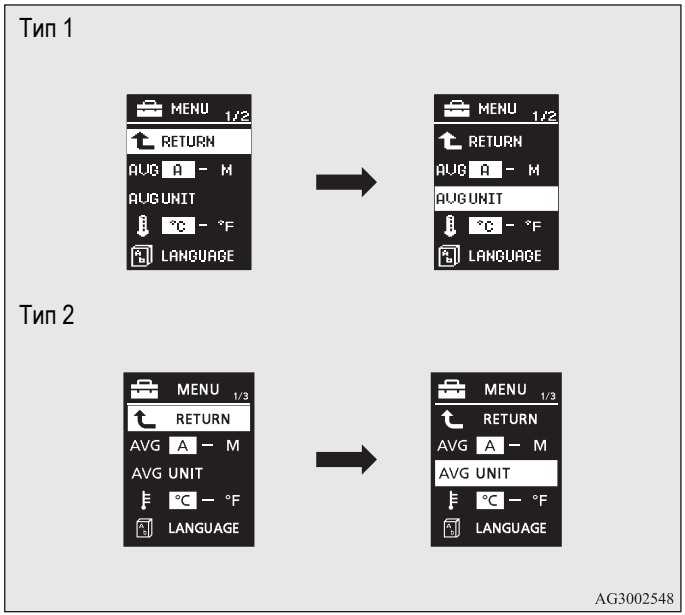

3. Натиснете и задръжте превключвателя на уреди на информационния дисплей за около 2 секунди или повече за извеждане на „AVG UNIT“ (настройка на мерна единица за разход на гориво) на дисплея.
4. Натиснете леко превключвателя на уреди на информационния дисплей за последователна промяна от км/л л/100 км галона (US) галона (UK) RETURN (ВРЪЩАНЕ) км/л.

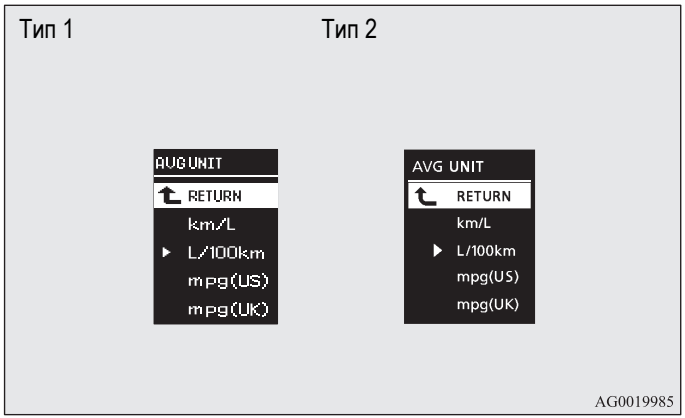

5. Натиснете и задръжте превключвателя на уреди на информационния дисплей за около 2 секунди или повече за промяна на настройката на избраната мерна единица.

ЗАБЕЛЕЖКА
- Мерните единици на дисплея за оставащ пробег, среден разход на гориво, средна скорост и моментен разход на гориво се променят, но мерните единици за стрелката на индикатора (скоростомер), километраж и дневен километраж остават непроменени.
- Паметта на настройката за мерни единици се изтрива, ако акумулаторът се откачи и се връща автоматично на L/100km.

Мерните единици за разстояние и скорост също се променят при следните комбинации, за да съвпаднат с избраната мерна единица за разход на гориво.

Разход на гориво	Разстояние (оставащ пробег)	Скорост (средна скорост)
L/100 km	km	km/h
mpg (US)	mile (s)	mph
mpg (US)	mile (s)	mph
km/L	km	km/h

Промяна на мерната единица за температура

E00523100466

Мерната единица за температура може да се променя.

1. Натиснете и задръжте превключвателя на уреди на информационния дисплей за около 2 секунди или повече за промяна от екран за режим на настройки в екран на менюто.
   Вижте „Промяна на функционалните настройки (когато контактният ключ или работният режим са в положение ON)“ на стр. 3-29.
2. Натиснете леко превключвателя на уреди на информационния дисплей, за да изберете „ “ (настройка на мерна единица за температура).

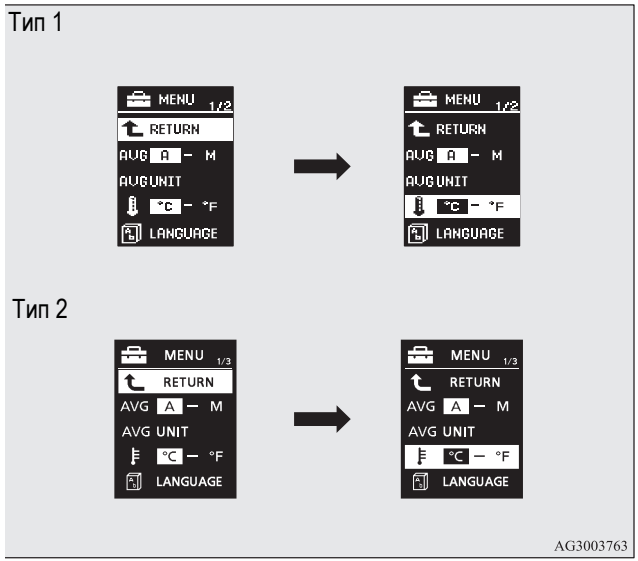

3. Натиснете и задръжте превключвателя на уреди на информационния дисплей за около 2 секунди или повече за последователна промяна от C F C.
   Настройката се променя на избраната мерна единица за температура.

ЗАБЕЛЕЖКА
- Ако акумулаторът се откачи, настройката за мерна единица се изтрива от паметта и се установява автоматично на C.

Смяна на езика на дисплея

E00523200412

Езикът на информационния дисплей може да се променя.

1. Натиснете и задръжте превключвателя на уреди на информационния дисплей за около 2 секунди или повече за промяна от екран за режим на настройки в екран на менюто. Вижте „Промяна на функционалните настройки (когато контактният ключ или работният режим са в положение ON)“ на стр. 3-29.
2. Натиснете леко превключвателя на уреди на информационния дисплей, за да изберете „LANGUAGE“ (настройка на езика).
3. Натиснете и задръжте превключвателя на уреди на информационния дисплей за около 2 секунди или повече за показване на „LANGUAGE“ (настройка на език).
4. Натиснете леко превключвателя на уреди на информационния дисплей за последователна промяна на JAPANESE (японски) ENGLISH (английски) GERMAN (немски) FRENCH (френски) SPANISH (испански) ITALIAN (италиански) „---“ (do not display warning message-да не се показва предупредително съобщение) RETURN (връщане) JAPANESE (японски).

Тип 1

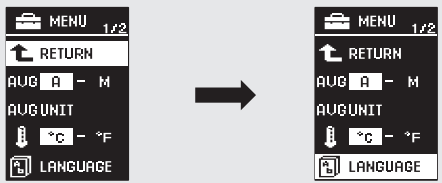

Тип 2

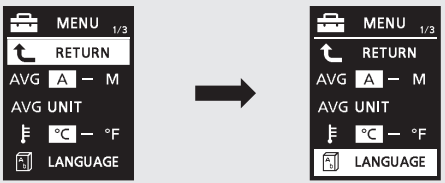

AG3002564

Тип 1

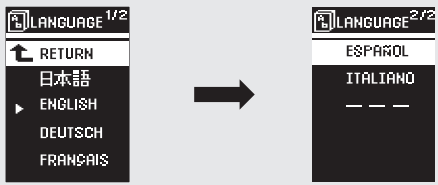

Тип 2

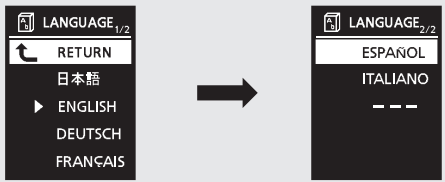

AG3002014

5. Ако натиснете и задръжите превключвателя на уреди на информационния дисплей за около 2 секунди или повече, настройката се променя на избрания език.

ЗАБЕЛЕЖКА
- Паметта на настройката за език се изтрива, ако акумулаторът се откачи и се връща автоматично на ENGLISH (английски).
- Ако в настройката за език е избрано „---“ , не се показва предупредително съобщение, когато има предупредителен дисплей или прекъснат дисплей.

*Смяна на контролния език**

E00523300370

Езикът, използван от мултикомуникационна система на Mitsubishi (MMCS) (ако е монтирана) или Bluetooth® 2.0 интерфейс (ако е монтирано), може да се промени автоматично на езика, показван на информационния дисплей.

1. Натиснете и задръжте превключвателя на уреди на информационния дисплей за около 2 секунди или повече за промяна от екран за режим на настройки в екран на менюто.
   Вижте „Промяна на функционалните настройки (когато контактният ключ или работният режим са в положение ON)“ на стр. 3-29.

2. Натиснете леко превключвателя на уреди на информационния дисплей, за да изберете „⛽“ (контролен език).

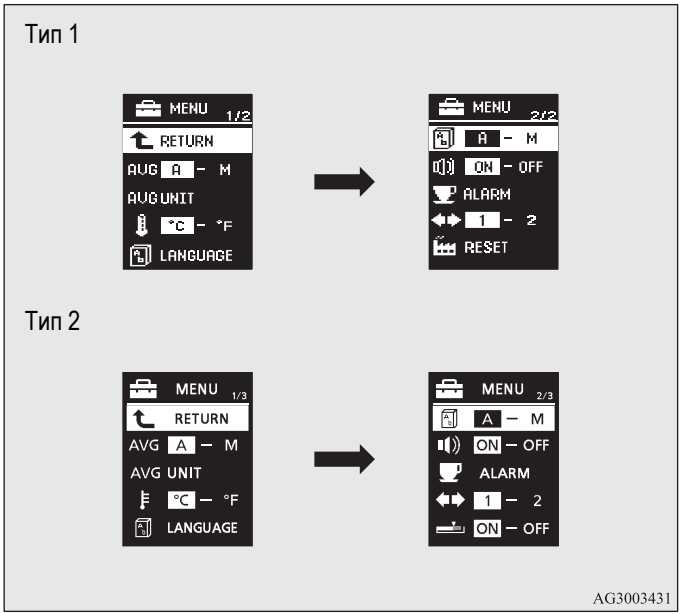

3. Натиснете и задръжте превключвателя на уреди на информационния дисплей за последователна смяна от A (включен контролен език) M (изключен контролен език) A (включен контролен език).
   Настройката се променя в избраното състояние.

ЗАБЕЛЕЖКА
- Паметта на настройката за контролен език се изтрива, ако акумулаторът се откачи и се връща автоматично на A (включен контролен език).
- Дисплеят за език, променен с настройката на език, може да се промени по следния начин.
  - Ако A (включен контролен език) е избран при контролния език, то езикът, използван от мултикомуникационна система на Mitsubishi (MMCS) (ако е монтирана) или Bluetooth® 2.0 интерфейс (ако е монтиран), се променя автоматично на езика, избран за информационния дисплей.
  - Ако M (изключен контролен език) е избран при контролния език, то езикът, използван от комуникационната система Mitsubishi Multi-Communication System (MMCS) (ако е монтирана) или Bluetooth® 2.0 интерфейс (ако е монтиран), не се променя автоматично на езика, избран за информационния дисплей.

Настройка за звук при действие

E00523400498

Можете да изключите звуците при действие на превключвателя на уреди на информационния дисплей и дневни къси светлини.

1. Натиснете и задръжте превключвателя на уреди на информационния дисплей за около 2 секунди или повече за промяна от екран за режим на настройки в екран на менюто.
   Вижте „Промяна на функционалните настройки (когато контактният ключ или работният режим са в положение ON)“ на стр. 3-29.
2. Натиснете леко превключвателя на уреди на информационния дисплей, за да изберете „“ (настройка за звук при операция).

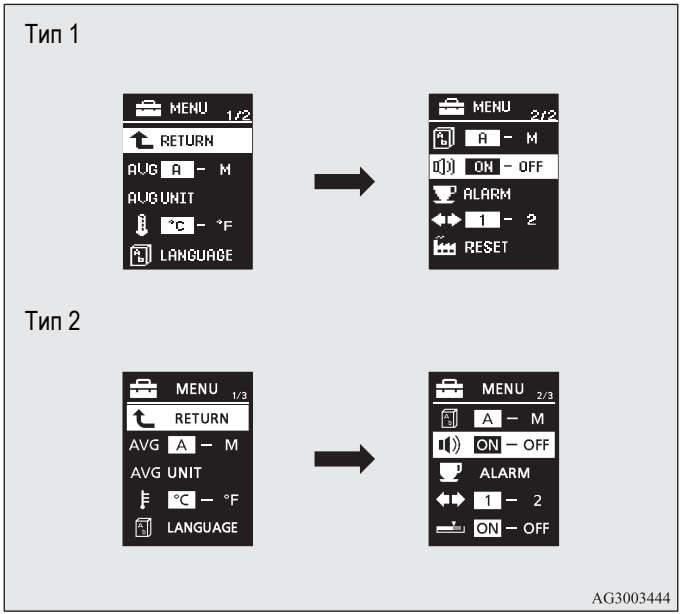

3. Натиснете и задръжте превключвателя на уреди на информационния дисплей за около 2 секунди или повече за последователна промяна от ON (включен звук при действие) → OFF (изключен звук при действие) → ON (включен звук при действие).
   Настройката се променя в избраното състояние.

ЗАБЕЛЕЖКА

- Паметта на настройката за звук при операция се изтрива, ако акумулаторът се откачи и се връща автоматично на ON (включен звук при действие).
- Настройката за звук при действие изключва само звука при действие с превключвателя на уреди на информационния дисплей и бутона за дневни къси светлини. Предупредителният дисплей и другите зуци не могат да се изключат.

Промяна на времето до „REST REMINDER“ се показва

E00523500503

Времето до поява на дисплея може да се промени.

1. Натиснете и задръжте превключвателя на уреди на информационния дисплей за около 2 секунди или повече за промяна от екран за режим на настройки в екран на менюто. Вижте „Промяна на функционалните настройки (когато контактният ключ или работният режим са в положение ON)“ на стр. 3-29.
2. Натиснете леко превключвателя на уреди на информационния дисплей, за да изберете „ALARM“ (настройка за оставащо време).

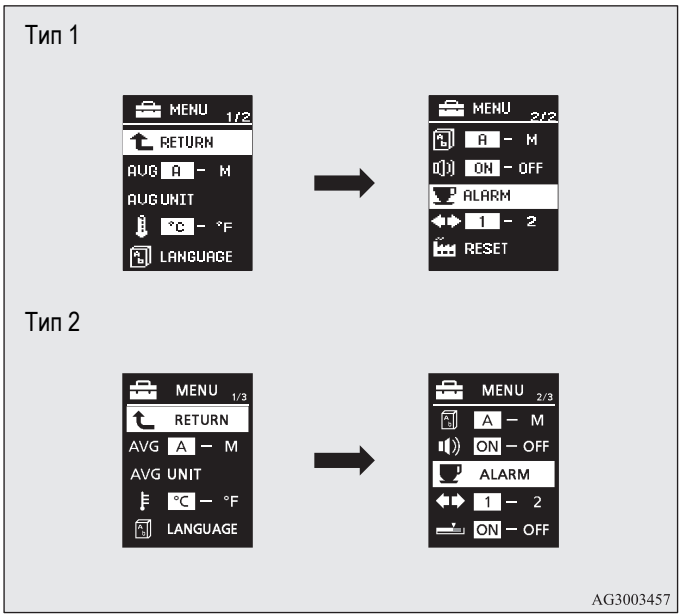

3. Натиснете и задръжте превключвателя на уреди на информационния дисплей за около 2 секунди или повече за показване на „ALARM“ (настройка за оставащо време).

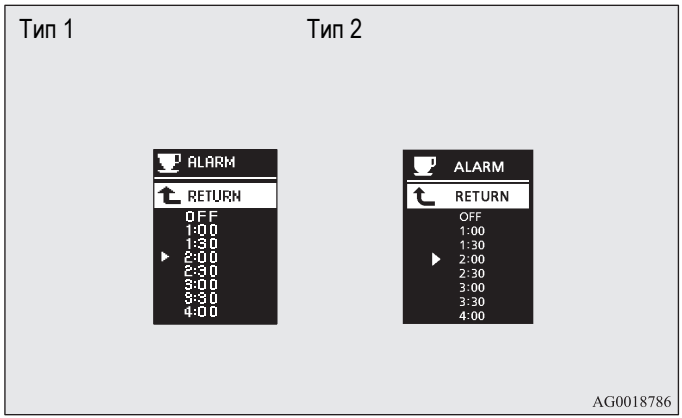

4. Натиснете леко превключвателя на уреди на информационния дисплей, за да изберете времето до извеждане на дисплея.
5. Ако натиснете и задръжите превключвателя на уреди на информационния дисплей за около 2 секунди или повече, настройката се променя на избраното време.

ЗАБЕЛЕЖКА

- Ако акумулаторът се откачи, настройката за мерна единица се изтрива от паметта и се установява автоматично на OFF (ИЗКЛ.).
- Времето на управление се нулира, когато контактният ключ или работният режим се поставят в положение OFF.

Промяна на звука за мигачите

E00529100211

Възможно е да промените звука за мигачите.

1. Натиснете и задръжте превключвателя на уреди на информационния дисплей за около 2 секунди или повече за промяна от екран за режим на настройки в екран на менюто.
   Вижте „Промяна на функционалните настройки (когато контактният ключ или работният режим са в положение ON)“ на стр. 3-29.
2. Натиснете леко превключвателя на уреди на информационния дисплей, за да изберете ◀▶ (смяна на звука за мигачите).

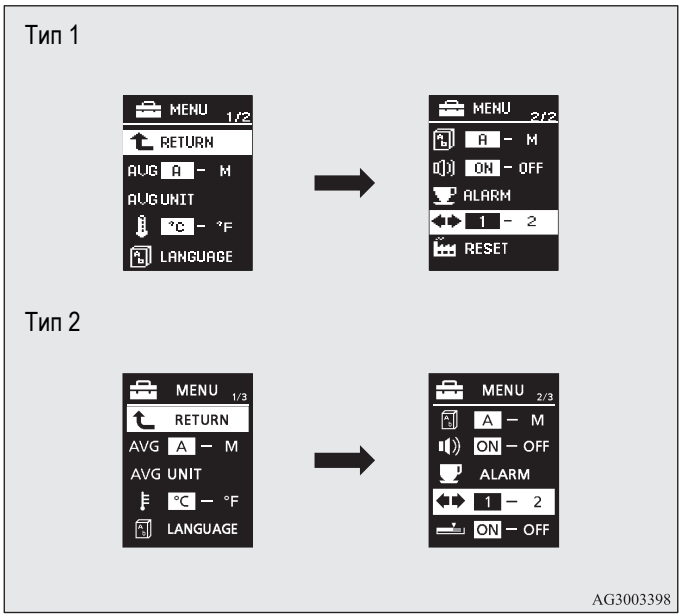

3. Натиснете и задръжте натиснат превключвателя на уредите на информационния дисплей за около 2 секунди или повече за последователна смяна от 1 (звук за мигачи 1) → 2 (звук на мигачи 2) → 1 (звук на мигачи 1).
   Настройката се променя на избрания звук за мигачи.

Смяна на дисплея за моментен разход (Тип 2)

E00529200195

Възможно е да смените настройката на колоната за моментен разход на гориво.

1. Натиснете и задръжте превключвателя на уреди на информационния дисплей за около 2 секунди или повече за промяна от екран за режим на настройки в екран на менюто.
   Вижте „Промяна на функционалните настройки (когато контактният ключ или работният режим са в положение ON)“ на стр. 3-29.

2. Натиснете леко превключвателя на уреди на информационния дисплей, за да изберете (смяна на дисплея за моментен разход на гориво).

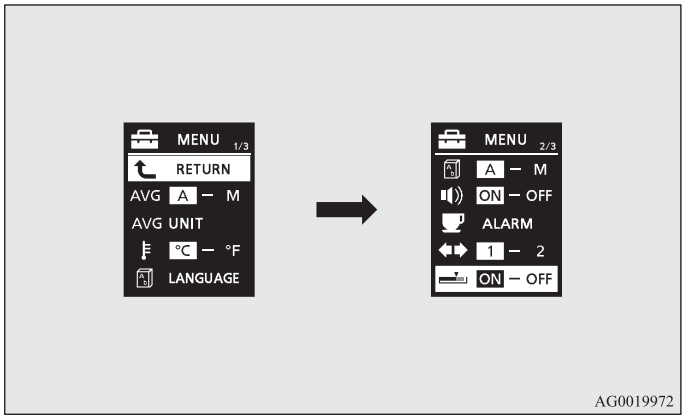

3. Натиснете и задръжте превключвателя на уреди на информационния дисплей за около 2 секунди или повече за последователна смяна от ON (със зелената колона) OFF (без зелената колона) ON (със зелената колона).
   Настройката се променя на избраната настройка за колона.

Връщане към фабричните настройки

E00523600588

Всички функционални настройки могат да се върнат до техните фабрично зададени стойности.

1. Натиснете и задръжте превключвателя на уреди на информационния дисплей за около 2 секунди или повече за промяна от екран за режим на настройки в екран на менюто.
   Вижте „Промяна на функционалните настройки (когато контактният ключ или работният режим са в положение ON)“ на стр. 3-29.
2. Натиснете леко превключвателя на уреди на информационния дисплей, за да изберете „RESET“ (връщане към фабричните настройки).

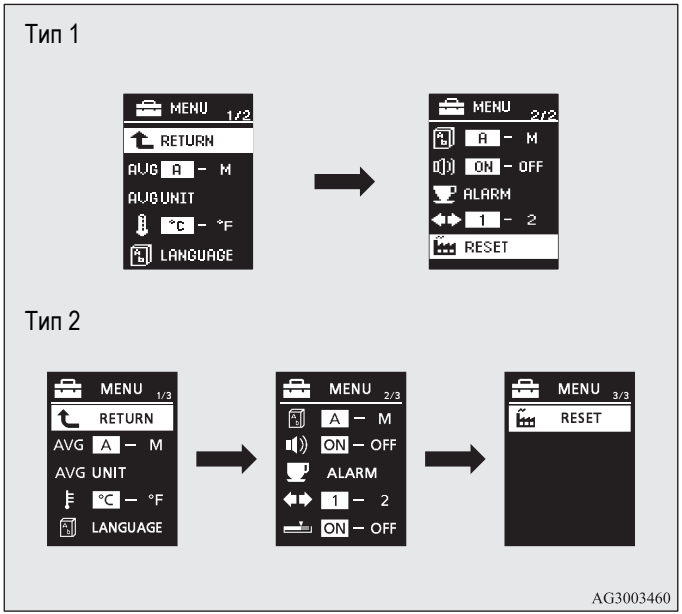

3. Ако натиснете и задръжите превключвателя на уреди на информационния дисплей за около 5 секунди или повече, се подава звуков сигнал от зумера и всички функционални настройки се връщат към фабричните настройки.

ЗАБЕЛЕЖКА

- Фабричните настройки са, както следва.
  - Режим за нулиране на средния разход на гориво и средната скорост: A (Автоматично нулиране)
  - Мерна единица за разход на гориво: L/100 km
  - Мерна единица за температура: C (Целзий)
  - Работен език на дисплея: ENGLISH (a?нглийски)
  - Настройка на контролен език: A
  - Звук при действие: ON (включен звук при действие)
  - Дисплей „REST REMINDER”: OFF (изкл.)
  - Звук за мигачи: Звук за мигачи 1
  - Моментен разход на гориво със зелена колона (Тип 2): ON (вкл.)

Индикаторни и предупредителни лампи, списък на екраните на информационния дисплей

E00523700013

Списък на индикаторни и предупредителни лампи

E00523800610

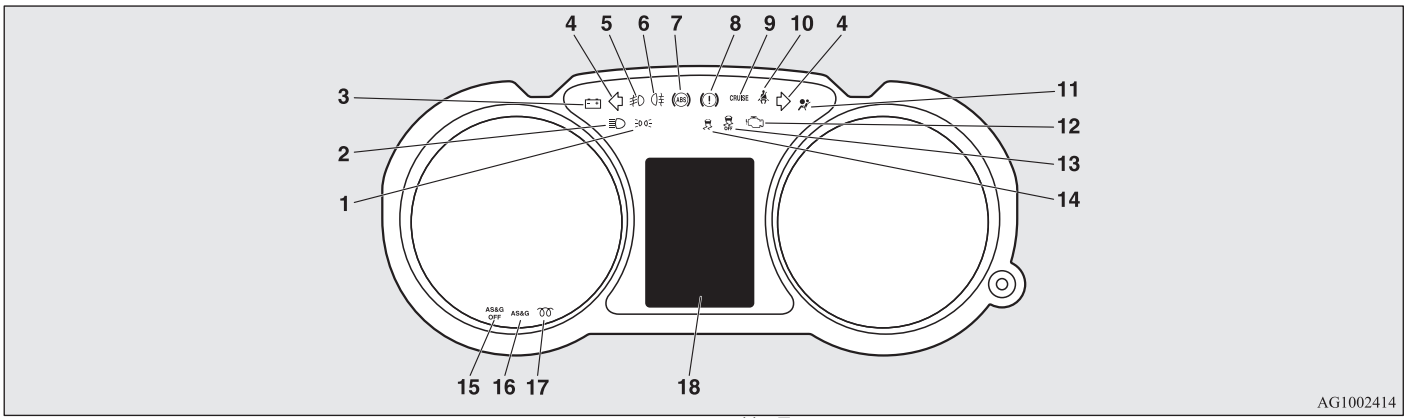

1- Индикаторна лампа за габарити стр. 3-58
2- Индикаторна лампа за дълги светлини стр. 3-58
3- Предупредителна лампа за заряд на акумулатора стр. 3-62
4- Индикаторни лампи за мигачи/Аварийни светлини стр. 3-58
5- Индикаторна лампа за фарове за мъгла* стр. 3-58
6- Индикаторна лампа за задни фарове за мъгла стр. 3-58
7- Предупредителна лампа за Антиблокираща спирачна система (ABS) стр.4-62
8- Предупредителна лампа за спирачки стр. 3-59
9- Индикаторна лампа за автоматичен контрол на скоростта* стр.4-71
10- Предупредителна лампа за предпазен колан стр.2-18
11- Предупредителна лампа за допълнителна предпазна система (SRS) стр. 2-58
12- Предупредителна лампа за проверка на двигателя стр. 3-61
13- Индикатор за изключена (OFF) система за активен контрол на устойчивостта (ASC)* стр.4-68
14- Индикатор за активен контрол на устойчивостта (ASC)* стр.4-68
15- Индикаторна лампа за изключване на системата Auto Stop & Go (AS&G) OFF* стр.4-33
16- Индикаторна лампа за системата Auto Stop & Go (AS&G)* стр. 4-24
17- Индикаторна лампа за подгряване (при дизелови автомобили) стр. 3-59
18- Списък на екраните на информационния дисплей стр. 3-44

Списък на екраните на информационния дисплей

E00523900233

Когато има информация, която трябва да бъде обявена, като например напомняне за светещи лампи, се издава звуков сигнал, а екранът се променя в дисплея, показан по-долу. Вижте на съответната страница и вземете необходимите мерки.
Когато причината за предупредителния дисплей се отстрани, предупредителният дисплей изгасва автоматично.
Вижте „Списък на предупредителните дисплеи (когато контактният ключ или работният режим са в положение OFF)“ на стр. 3-45.
Вижте „Списък на предупредителните дисплеи (когато контактният ключ или работният режим са в положение ON)“ на стр. 3-48.
Вижте „Други прекъснати дисплеи“ на стр. 3-55.

ЗАБЕЛЕЖКА

- В следните редки случаи на информационния екран може да бъде показано предупреждение, а зумерът да издаде звуков сигнал. Причинява се от смущения на системата като шум или електромагнитни вълни и не е проблем, свързан с функционирането.
  - Уловена е изключително силна електромагнитна вълна, излъчвана от източник като незаконна радиосанция, искра от кабел или радарна станция.
  - Необичайно напрежение или разряд на статично електричество, който е генериран от работата на монтирано електрическо оборудване (включително и части, монтирани след продажбата на автомобила).

  Ако предупредителният дисплей се появява многократно, ви препоръчваме да се консултирате с упълномощен сервиз на MITSUBISHI MOTORS.

Списък на предупредителни дисплеи (когато контактният ключ или работният режим са в положение OFF)

E00524000622

Екран тип 1	Екран тип 2	Причина	Решение (Справка)
		● Забравили сте да изключите лампите.	Вижте „Функция за автоматично изключване на лампи (фарове, фарове за мъгла и др.)“ на стр. 3-65.
		● Защитната алармена система работи.	Вижте „Защитна алармена система“ на стр. 1-45.

Екран тип 1	Екран тип 2	Причина	Решение (Справка)
—	    	● Има неизправност в системата за работа без ключ.	Вижте „Система за работа без ключ“ на стр. 1-11.
—		● Има повреда в електронния имобилайзер (система против кражба).	● Препоръчваме ви да се консултирате с упълномощен сервиз на MITSUBISHI MOTORS.

Екран тип 1	Екран тип 2	Причина	Решение (Справка)
—		● Не е открит ключът на системата за работа без ключ.	● Поставете ключа на системата за работа без ключ в отвора на жабката. Вижте „Ако ключът на системата за работа без ключ не работи правилно“ на стр. 1-27.
—		● Забравили сте да извадите ключа на системата за работа без ключ от гнездото в жабката.	● Извадете ключа на системата за работа без ключ от отвора на жабката.
—		● Воланът е заключен.	● Натиснете бутона на двигателя. Вижте „Заключване на волана“ на стр. 1-22.
—		● Двигателят е загасен и селекторният лост е в положение различно от „P“ (Паркиране).	● При автомобили с CVT поставете селекторния лост в положение „P“ (Паркиране), за да поставите работния режим в положение OFF.
—		● Вратата на водача е отворена и воланът е отключен.	● Вижте „Заключване на волана“ на стр. 1-22.

Екран тип 1	Екран тип 2	Причина	Решение (Справка)
—		● Има неизправност в електрическата система.	● Незабавно спрете автомобила на безопасно място. Препоръчваме ви да се консултирате с упълномощен сервиз на MITSUBISHI MOTORS.

Списък на предупредителни дисплеи (когато контактният ключ или работният режим са в положение ON)

E00524100665

Екран тип 1	Екран тип 2	Причина	Решение (Справка)
		● Има неизправност в EPS (електрическа кормилна система със сервоуправление).	● Спрете автомобила си на безопасно място и го проверете. ● Ако предупреждението остане да свети, след като проверите автомобила, ви препоръчваме да се консултирате с упълномощен сервиз на MITSUBISHI MOTORS. Вижте „Електрическа кормилна система със сервоуправление (EPS)“ на стр. 4-65.

Екран тип 1	Екран тип 2	Причина	Решение (Справка)
—		● Има неизправност в системата за работа без ключ.	Вижте „Система за работа без ключ“ на стр. 1-11.

Екран тип 1	Екран тип 2	Причина	Решение (Справка)
		● Когато спирачната течност в резервоара е спаднала до ниско ниво. ● Има неизправност в спирачната система.	● Незабавно спрете автомобила на безопасно място. Препоръчваме ви да се консултирате с упълномощен сервиз на MITSUBISHI MOTORS. Вижте „Предупредителен дисплей за спирачки“ на стр. 3-59.
		● Има неизправност в ABS (антиблокиращата спирачна система).	● Избягвайте внезапно спиране и шофиране с висока скорост, спрете автомобила на безопасно място и вземете мерки за отстраняване на проблема. Вижте „Предупреждение за ABS“ на стр. 4-62.
		● Една от вратите или капакът на багажника не са добре затворени. На дисплея се извежда отворена врата.	● Затворете вратата или капака на багажника.Вижте „Екран на предупредупредителния дисплей за незатворена врата (когато контактният ключ или работният режим са в положение ON)“ на стр. 3-28.
		● Капакът на двигателя е отворен.	● Затворете капака на двигателя. Вижте „Капак на двигателя“ на стр. 8-3.
—		● Има повреда в електронния имобилайзер (система против кражба).	● Поставете работния режим в положение OFF и след това стартирайте отново двигателя. Ако предупреждението остане, моля свържете се с упълномощен сервиз на MITSUBISHI MOTORS.

Екран тип 1	Екран тип 2	Причина	Решение (Справка)
—		● Вратата на водача е отворена и работният режим е различен от OFF.	● Поставете работния режим в положение OFF. Вижте „Промяна на работния режим“ на стр. 1-19.
—		● Има неизправност в заключването на волана.	● Незабавно спрете автомобила на безопасно място. Препоръчваме ви да се консултирате с упълномощен сервиз на MITSUBISHI MOTORS.
—		● Има неизправност в електрическата система.	● Незабавно спрете автомобила на безопасно място. Препоръчваме ви да се консултирате с упълномощен сервиз на MITSUBISHI MOTORS.
		● Двигателят е прегрял.	● Спрете автомобила на безопасно място и вземете мерки за отстраняване на проблема. Вижте „Прегряване на двигателя“ на стр. 8-6.
		● Температурата на течността на автоматичната скоростна кутия (CVT) е много висока.	Вижте „Автоматична скоростна кутия INVECS-III, Спортен режим 6CVT (Интелигентна и оригинална електронна управляваща система на автомобила III)“ на стр. 4-37.

Екран тип 1	Екран тип 2	Причина	Решение (Справка)
		● Завъртели сте контактния ключ в положение „ON“ или сте поставили работния режим в положение ON, без да поставите предпазните колани.	● Затегнете правилно предпазния си колан. Вижте „Предупреждение за предпазен колан“ на стр. 2-18.
		● Има неизправност в горивната система.	● Препоръчваме ви да се консултирате с упълномощен сервиз на MITSUBISHI MOTORS.
		● Управлявате автомобила с включена ръчна спирачка.	● Освободете ръчната спирачка. Вижте „Предупредителен дисплей за спирачки“ на стр. 3-59.
		● Има неизправност в разпределителната система за двигателно масло.	● Незабавно спрете автомобила на безопасно място. Препоръчваме ви да я проверите. Вижте „Предупредителен дисплей за налягане на маслото“ на стр. 3-64.
		● Има неизправност в системата за зареждане на акумулатора.	● Незабавно спрете автомобила на безопасно място. Препоръчваме ви да се консултирате с упълномощен сервиз на MITSUBISHI MOTORS. Вижте „Предупредителен дисплей за заряд на акумулатора“ на стр. 3-62.

Екран тип 1	Екран тип 2	Причина	Решение (Справка)
		● Има неизправност във въздушната възглавница на SRS системата или системата на инерционния механизъм за натягане.	● Препоръчваме ви да я проверите. Вижте „Предупредителна лампа за допълнителна предпазна система (SRS)“ на стр. 2-58.
		● Има неизправност в автоматичното нивелиране на фаровете.	● Препоръчваме ви да я проверите. Вижте „Автоматично нивелиране на фаровете“ на стр. 3-74.
		● Има неизправност в активния контрол на устойчивостта (ASC).	● Препоръчваме ви да я проверите. Вижте „Активен контрол на устойчивостта (ASC)“ на стр. 4-66.
		● Има неизправност в електронно контролираната 4WD система (за задвижване на 4 колела).	● Препоръчваме ви да я проверите. Вижте „Електронно контролирана 4WD система“ на стр. 4-46.
		● Има неизправност в CVT (автоматична скоростна кутия).	● Препоръчваме ви да я проверите. Вижте „Автоматична скоростна кутия INVECS-III, Спортен режим 6CVT (Интелигентна и оригинална електронна управляваща система на автомобила III)“ на стр. 4-37.

Екран тип 1	Екран тип 2	Причина	Решение (Справка)
		● Електронно контролираната 4WD система е загряла.	Вижте „Електронно контролирана 4WD система“ на стр. 4-46.
		● Горивото свършва.	● Презаредете с гориво колкото е възможно по-скоро. Вижте „Предупредителен дисплей за оставащо гориво“ на стр. 3-24.
		● Голямо количество твърди частици и течни капки (PM) се събират във филтъра за дизелови частици и аерозоли (DPF).	Вижте „Филтър за дизелови частици и аерозоли (DPF)“ на стр. 4-21.
		● Подозирате, че нивото на маслото в двигателя се е увеличило значително.	Проверете автомобила веднага в упълномощен сервиз на MITSUBISHI MOTORS. Вижте „Предупредителен дисплей за ниво на маслото“ на стр. 3-65.
		● Външната температура е 3 C (37 F) или по-ниска.	● Внимавайте за заледяване по пътя. ● Пътната настилка може да бъде заледена дори когато това предупреждение не се извежда на дисплея, затова шофирайте внимателно.

Друго прекъсване на дисплеи

E00524200480

Екран тип 1	Екран тип 2	Работно състояние на системата	Справка
—		● При стартиране на двигателя вие сте натиснали бутона на двигателя, без да натиснете педала на съединителя (механична скоростна кутия).	● При автомобили с механична скоростна кутия, моля поставете скоростния лост в положение „N“ (неутрално), натиснете докрай педала на съединителя, натиснете спирачния педал с десния крак. След това, натиснете бутона на двигателя. Вижте „Стартиране и спиране на двигателя“ на стр. 1-23.
—		● При стартиране на двигателя селекторният лост е в положение, различно от „P“ (Паркиране) или „N“ (Неутрално), или сте натиснали бутона на двигателя, без да натиснете педала на спирачката (CVT).	● При автомобили с CVT поставете селекторния лост в положение „P“ (Паркиране), натиснете педала на спирачката с десния крак. След това натиснете бутона на двигателя. Вижте „Стартиране и спиране на двигателя“ на стр. 1-23.

Работното състояние на всяка система се показва на информационния екран. Вижте съответната страница на системата за повече подробности.

Екран тип 1	Екран тип 2	Работно състояние на системата	Справка
		● Когато режим „2WD“ е избран със селектора за режим на управление	Вижте „Електронно контролирана 4WD система“ на стр. 4-46.
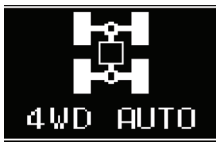		● Когато режим „4WD AUTO“ е избран със селектора за режим на управление	
		● Когато режим „4WD LOCK“ е избран със селектора за режим на управление	
		● Когато е задействан активният контрол на устойчивостта (ASC)	Вижте „Активен контрол на устойчивостта (ASC)“ на стр. 4-66.

Това ви информира, че е време за периодична проверка.

Екран тип 1	Екран тип 2	Решение
		Препоръчваме ви да я проверите. За повече подробности вижте „Напомняне за сервизно обслужване“ на стр. 3-25.

Настройката за оставащия интервал може да се промени.

Екран тип 1	Екран тип 2	Решение
		Спрете автомобила на безопасно място, загасете двигателя и направете почивка. Ползвайте този дисплей като ориентир за почивки по време на дълъг преход. Интервалът от началото на вашето пътуване до това съобщение може да бъде зададен. Вижте „Промяна на функционалните настройки (когато контактният ключ или работният режим са в положение ON)“ на стр. 3-29. Дисплеят и зумерът предупреждават водача, когато зададеното време наближи. Ако продължите да шофирате, без да сте направили почивка, зумерът издава звуков сигнал на всеки 5 минути, за да ви напомни да направите почивка. ● В следните случаи времето на шофиране се нулира и дисплеят се връща в предишния екран. След това, когато зададеното време наближи отново, заумерът и дисплеят ви напомнят да направите почивка. • Зумерът издава трикратен звуков сигнал. • Завъртете контактния ключ в положение „LOCK“ или поставете работния режим в положение OFF. • Превключвателят на уреди на информационния дисплей е задържан натиснат за около 2 секунди или повече.

Индикаторни лампи

E00501600100

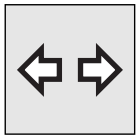

Индикаторни лампи за мигачи/аварийни светлини

E00501700361

Тези индикаторни лампи мигат в следните ситуации.

- Когато лостът за мигачи се премести, за да се активира определен мигач.
  Вижте „Лост на мигачите“ на стр. 3-75.
- Когато бутонът за аварийни светлини се натисне, за да се активират аварийните светлини.
  Вижте „Превключвател за аварийни светлини“ на стр. 3-76.
- Когато аварийните светлини се активират автоматично при внезапно спиране по време на шофиране.
  Вижте „Система за аварийна стоп-светлина“ на стр. 4-60.

ЗАБЕЛЕЖКА

- Ако тези индикаторни лампи мигат прекалено бързо поради причина, различна от внезапно спиране, причината може да е в изгоряла крушка или лоша връзка на мигачите.

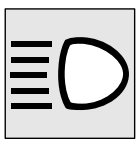

Индикаторна лампа за дълги светлини

E00501800173

Тази индикаторна лампа светва, когато се включат дългите светлини.



Индикаторна лампа за фарове за мъгла*

E00501900350

Тази лампа светва при включване на предните фарове за мъгла.

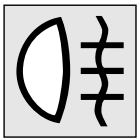

Индикаторна лампа за задни фарове за мъгла

E00502000185

Тази лампа светва при включване на задния фар за мъгла.

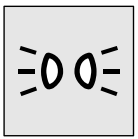

Индикаторна лампа за габарити

E00508900173

Тази индикаторна лампа светва при включване на габаритите.

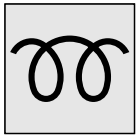

Индикаторна лампа за подгряване (при дизелови автомобили)

E00502300247

Това показва състояние на подгряване на свещите.

[С изключение на автомобили, оборудвани със система за работа без ключ]

Когато контактният ключ е завъртян в положение „ON", лампата светва. След загряването на нагревните свещи лампата изгасва и двигателят може да бъде запален.

[При автомобили със система за работа без ключ]

Когато работният режим е в положение ON, лампата светва и започва автоматично подгряване на свещите. След загряването на подгряващите свещи лампата изгасва и двигателят стартира

ЗАБЕЛЕЖКА

- Ако двигателят е студен, индикаторната лампа за подгряване при дизеловите двигатели свети по-дълго.
- При топъл двигател индикаторът за предварително подгряване не светва въобще дори и когато контактният ключ се постави или работният режим се поставят в положение „ON".

Предупредителни лампи

E00502400147



Предупредителна лампа за спирачки

E00502502357

При завъртане на контактния ключ или на работния режим в положение „ON" индикаторната лампа светва, а след няколко секунди изгасва.

Винаги се уверявайте, че лампата загасва, преди да започнете да шофирате.

При завъртане на контактния ключ или на работния режим в положение „ON" предупредителната лампа за спирачка светва при следните условия:

- Когато лостът на ръчната спирачка е задействан
- Когато нивото на спирачната течност в резервоара спадне до ниско ниво.
- Когато функцията за разпределение на спирачното усилие не работи правилно.

⚠ ВНИМАНИЕ

● В описаните по-долу ситуации техническите характеристики на спирачната система може да са влошени или при внезапно спиране автомобилът може да стане нестабилен; следователно избягвайте да карате много бързо или да спирате внезапно. Освен това, когато стигнете до безопасно място, автомобилът трябва веднага да бъде спрян и ви препоръчваме да го зарате за проверка.

- Предупредителната лампа за спирачка не светва при дръпване на ръчната спирачка или не изгасва при нейното освобождаване.
- Предупредителните лампи за спирачки и за ABS светват едновременно. За подробности вижте „Предупредителна лампа за ABS“ на стр. 4-62.
- При шофиране на автомобила предупредителната лампа за спирачка свети непрекъснато.

⚠ ВНИМАНИЕ

● Когато спирачното действие е нарушено, автомобилът ще трябва да се спре по следния начин:

- Натиснете педала на спирачката посилно от обикновено.
  Даже и ако педалът на спирачката стигне до самия край на работния си ход, задръжте го натиснат силно.
- Ако спирачките откажат, за намаляване на скоростта на автомобила използвайте спирачното действие на двигателя и издърпайте внимателно лоста на ръчната спирачка.
  Натиснете педала на спирачката, за да задействате стоповете и да предупредите автомобилите зад вас.

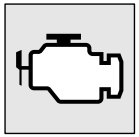

Предупредителна лампа за проверка на двигателя

E00502601638

Тази лампа е част от бордовата диагностична система, която следи емисиите, системата за управление на двигателя или контролната система на CVT.
Ако в една от тези системи е открит проблем, индикаторът светва или започва да мига.
Макар че автомобилът ви по принцип ще може да се шофира и няма да е необходимо да прибягвате до тегленето му, ние ви препоръчваме да проверите възможно най-скоро системата си.
Тази индикаторна лампа светва и когато контактният ключ или работният режим се завъртят в положение „ON“ и изгасва след стартирането на двигателя. Ако предупредителната лампа не изгасне след стартиране на двигателя, препоръчваме ви да закарате автомобила си за проверка.

⚠ ВНИМАНИЕ

- **Продължителното каране, когато тази лампа свети, може да доведе до допълнителни повреди на системата за контрол на емисиите. Това може да се отрази също и на разхода на гориво, както и на поведението на автомобила при движение.**

⚠ ВНИМАНИЕ

- **Ако лампата не светва при поставяне на контактния ключ или работния режим в положение „ON”, препоръчваме ви да проверите системата.**
- **Ако лампата светне, докато работи двигателят, избягвайте шофиране с висока скорост и проверете системата в упълномощен сервиз на MITSUBISHI MOTORS колкото е възможно по-скоро. При подобни ситуации реакцията на педала на газта и педала на спирачката може да се влоши.**

ЗАБЕЛЕЖКА

- Електронният управляващ модул на двигателя, в който е поместена бордовата диагностична система, съхранява множество данни за неизправности (и по-специално за емисиите на отработени газове).

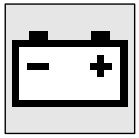

Предупредителна лампа за заряд на акумулатора

E00502701192

Тази индикаторна лампа светва, когато контактният ключ или работният режим се завъртят в положение „ON“, и изгасва след стартирането на двигателя.
На информационния дисплей също се показва предупреждение.

⚠ ВНИМАНИЕ

- **Ако тази лампа светне при работещ двигател, това означава, че има проблем в зарядната система. Незабавно паркирайте автомобила си на безопасно място и ви препоръчваме да го проверите.**

3

Дисплей на информационния екран

E00524600051

Предупредителен дисплей за спирачки

E00524700267

Тип 1



Тип 2



Това предупреждение се показва, ако управлявате автомобила с включена ръчна спирачка. Предупредителната лампа на приборното табло свети само когато е включена ръчната спирачка.

⚠ ВНИМАНИЕ

- **При шофиране без освободена ръчна спирачка спирачките прегряват, което влошава действието им и може да предизвика отказ на спирачната система.**
  Ако това предупреждение се изведе на дисплея, освободете ръчната спирачка.

Тип 1



Тип 2



Когато контактният ключ или работният режим са завъртени в положение „ON“ и ако спирачната течност е малко, се показва това предупреждение.
Предупредителната лампа на приборното табло също светва.

⚠ ВНИМАНИЕ

- **Ако това предупреждение остане да свети и не изгасне по време на шофиране, има опасност от влошено действие на спирачките. Ако това се случи, незабавно паркирайте автомобила си на безопасно място и ви препоръчваме да го проверите.**

⚠ ВНИМАНИЕ

- **Ако предупредителният дисплей за спирачките се покаже и едновременно с това светнат предупредителните лампи за спирачките и за ABS, то функцията за разпределение на спирачното усилие не действа и при внезапно спиране автомобилът може да стане неустойчив. Избягвайте внезапно спиране и шофиране с висока скорост, спрете автомобила на безопасно място и ви препоръчваме да го закарате за проверка.**
- **Когато спирачното действие е нарушено, автомобилът ще трябва да се спре по следния начин:**
  - **Натиснете педала на спирачката по-силно от обикновено.**
    Даже и ако педалът на спирачката стигне до самия край на работния си ход, задръжте го натиснат силно.
  - **Ако спирачките откажат, за намаляване на скоростта на автомобила използвайте спирачното действие на двигателя и издърпайте внимателно лоста на ръчната спирачка.**
    Натиснете педала на спирачката, за да задействате стоповете и да предупредите автомобилите зад вас.

Предупредителна лампа за заряд на акумулатора

E00524800200

Тип 1



Тип 2



Ако има неизправност в системата за зареждане на акумулатора, на екрана на информационния дисплей се появява предупредително съобщение. Предупредителната лампа на приборното табло също светва.

⚠ ВНИМАНИЕ

- **Ако предупреждението се покаже, докато двигателят работи, незабавно паркирайте автомобила си на безопасно място и ви препоръчваме да го проверите.**

Предупредителен дисплей за налягане на маслото

E00524900214

Тип 1



Тип 2



Ако налягането на двигателното масло спадне при работещ двигател, на екрана на информационния дисплей се появява предупреждение.

⚠ ВНИМАНИЕ

- **Ако автомобилът се шофира, когато двигателното масло е малко или нивото на маслото е нормално, но предупреждението се показва на дисплея, двигателят може да изгори или да се повреди.**
- **Ако предупреждението се покаже, докато двигателят работи, незабавно паркирайте автомобила си на безопасно място и проверете нивото на двигателното масло.**
- **Ако предупреждението се извежда на дисплея, а нивото на двигателното масло е нормално, закарайте автомобила за проверка.**

Предупредителен дисплей за ниво на двигателното масло*

E00526700072

Тип 1



Тип 2



Когато контактният ключ или работният режим са в положение ON, ако има опасения, че нивото на двигателното масло се е покачило значително, на информационния екран се появява предупреждение.

⚠ ВНИМАНИЕ

- **Ако това предупреждение се покаже по време на движение, спрете автомобила на безопасно място, загасете двигателя и проверете нивото на маслото. Вижте „Двигателно масло“ на стр. 8-6.**

ЗАБЕЛЕЖКА

- Проверете автомобила веднага в упълномощен сервиз на MITSUBISHI MOTORS.

Комбиниран превключвател за фарове и габаритни светлини

E00506002002

Фарове

ЗАБЕЛЕЖКА

- Когато навлизате на територията на държава, в която автомобилите се шофират в обратна посока на движение спрямо държавата, от която сте купили вашия автомобил, трябва да вземете необходимите мерки, за да не заслепите насрещното движение. Въпреки това фаровете на този автомобил не трябва да се регулират.
- При неподвижен (неработещ) двигател не оставяйте светлините включени за продължителен период от време. Това може да доведе до изтощаване на акумулатора.
- При дъжд или след измиване на автомобила вътрешността на лещите се замъглява, но това не указва за функционален проблем.
  При включване на фаровете излъчената от тях топлина изпарява влагата. Въпреки това, ако в някой фар се събере вода, препоръчваме ви да го проверите.

Тип 1

За включване на светлините завъртете превключвателя за фарове.

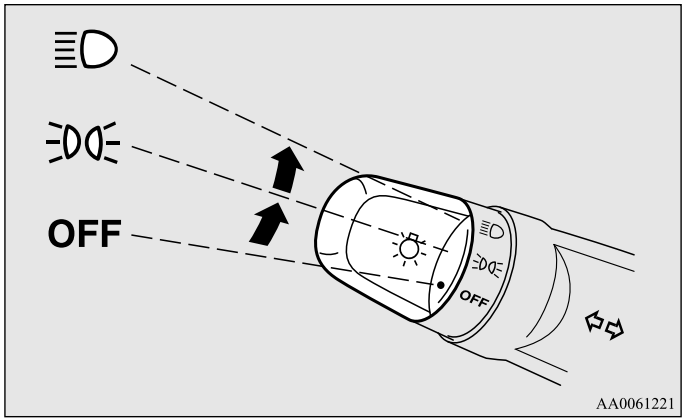

OFF (изкл.)	Всички светлини загасени {дневни светлини (ако са монтирани)}
≡D◇≡	Включени са габарити, задни габарити, регистрационен номер и лампите на арматурното табло
≡D	Включват се фаровете и останалите лампи

Тип 2

За включване на светлините завъртете превключвателя за фарове.

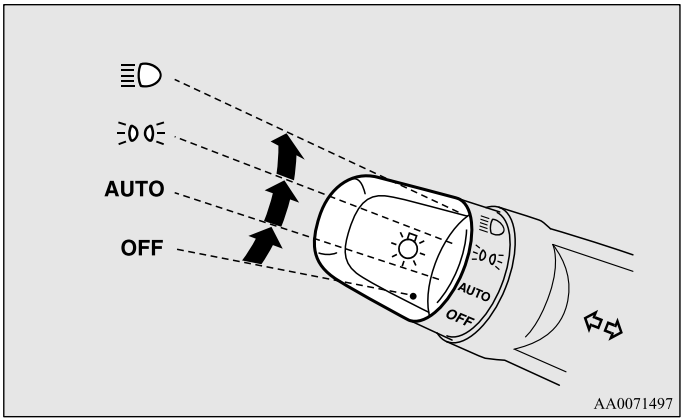

OFF (изкл.)	Всички светлини загасени {дневни светлини (ако са монтирани)}
AUTO	При контактен ключ или работен режим в положение ON, фаровете, предни и задни габарити светлините на регистрационния номер и на приборното табло светват или изгасват автоматично според степента на външното осветление. {дневните светлини (ако са монтирани) ще бъдат включени, докато задните габарити остават изключени.} Всички лампи се изключват автоматично, когато контактният ключ или работният режим се поставят в положение OFF.
≡D◇≡	Включени са габарити, задни габарити, регистрационен номер и лампите на арматурното табло
≡D	Включват се фаровете и останалите лампи

ЗАБЕЛЕЖКА

- При автомобили със сензор за дъжд чувствителността на автоматичното вкл./изкл. управление може да се регулира. За допълнителна информация се консултирайте с упълномощен сервиз на MITSUBISHI MOTORS.
  При автомобили, оборудвани с мултикомуникационна система на Mitsubishi (MMCS), операциите на екрана могат да се използват за извършване на настройка.
  За подробности вижте отделното ръководство за експлоатация.
- Когато фаровете се изключат от автоматичното вкл./изкл. управление и контактният ключ е в положение ON, фаровете за мъгла (ако са монтирани) и стоповете за мъгла също се изключват. Когато фаровете отново се включат на автоматичното вкл./изкл. управление, фаровете за мъгла също светват, но стоповете за мъгла остават изключени. Ако искате отново да включите стоповете за мъгла, задействайте превключвателя.
- Не поставяйте нищо върху автоматичния сензор за светлина (A) и не го почиствайте с препарат за почистване на стъкла.

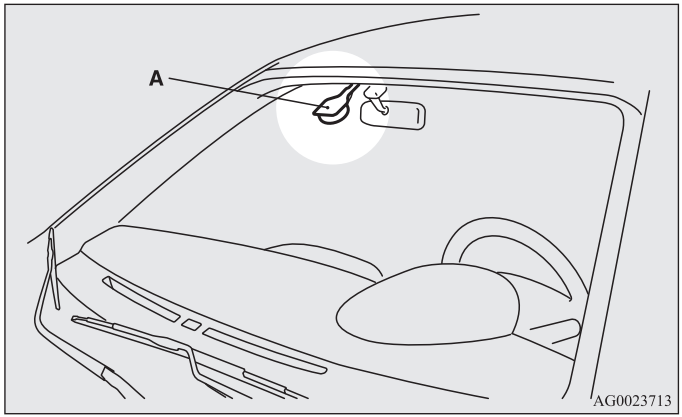

- Ако светлините не се включват или изключват при превключвател в положение „AUTO“, задействайте превключвателя ръчно и ви препоръчваме да закарате автомобила за проверка.

Функция за самоизключване на светлините (фарове, фарове за мъгла и др.)

- Ако извършите следното действие, докато превключвателят за светлините е в положение „≣D”, светлините автоматично ще загаснат при отваряне на шофьорската врата.
  [С изключение на автомобили, оборудвани със система за работа без ключ]
  Контактният ключ е завъртян в положение „LOCK“ или „ACC”, или ключът е изваден от контактния ключ.
  [При автомобили със система за работа без ключ]
  Работният режим е OFF или ACC.

  [Когато двигателят е стартиран посредством ключа]

• Ако ключът е изваден и вратата на водача бъде отворена, зумерът издава постоянен високочестотен сигнал, за да напомни на водача да изключи светлините.

[Когато двигаелят е запален посредством функцията за работа без ключ]

• Ако работният режим е поставен в положение OFF и вратата на водача бъде отворена, зумерът издава постоянен високочестотен сигнал, за да напомни на водача да изключи светлините.

● Ако извършите следното действие, докато превключвателят за светлините е в положение „≣D", светлините остават да светят за около 3 минути след затваряне на вратата на водача, след което загасват.
[С изключение на автомобили, оборудвани със система за работа без ключ]
Контактният ключ е завъртян в положение „LOCK" или „ACC", или ключът е изваден от контактния ключ.
[При автомобили със система за работа без ключ]
Работният режим е OFF или ACC.

3

ЗАБЕЛЕЖКА

● Функцията за автоматично изключване на светлините не работи, когато превключвателят за светлините е в положение „≣DO≡".
● Функцията за автоматично изключване на светлините може да се изключи.
За допълнителна информация ви препоръчваме да се консултирате с упълномощен сервиз на MITSUBISHI MOTORS.
При автомобили, оборудвани с мултикомуникационна система на Mitsubishi (MMCS), операциите на екрана могат да се използват за извършване на настройка. За подробности вижте отделното ръководство за експлоатация.

Ако желаете да оставите светлините включени:

1. В следните случаи завъртете превключвателя за светлините в положение „OFF".
[С изключение на автомобили, оборудвани със система за работа без ключ]
Завъртете контактния ключ в положение „LOCK" или „ACC".
[При автомобили със система за работа без ключ]
Работният режим е OFF или ACC.
2. Поставете отново превключвателя за светлините в положение „≣DO≡" или „≣D" и светлините ще останат включени.

ЗАБЕЛЕЖКА

● Когато двигателят е стартиран посредством ключа, ако вратата на водача бъде отворена, а ключът е изваден, зумерът за напомняне за включени светлини издава непрекъснат високочестотен сигнал.
Зумерът спира, когато се затвори вратата на водача. (На информационния дисплей също се показва предупреждение.)
Зумерът спира по следния начин.
• Завъртете превключвателя за светлините в положение „OFF".
• Затворете вратата на водача.
● Когато двигателят е стартиран посредством функцията за работа без ключ, ако вратата на водача бъде отворена, а работният режим се постави в положение OFF, зумерът за напомняне за включени светлини издава непрекъснат високочестотен сигнал.
Зумерът спира, когато се затвори вратата на водача. (На информационния дисплей също се показва предупреждение.)
Зумерът спира по следния начин.
• Завъртете превключвателя за светлините в положение „OFF".
• Затворете вратата на водача.

Зумер за следене на лампите

E00506100559

[Когато двигателят е стартиран посредством ключа]
Ако вратата на водача се отвори, когато контактният ключ е на положение „LOCK“ или „ACC“, или е изваден от контакта, когато фаровете са включени, ще се излъчи зумерен звуков сигнал, който да напомни на водача да изгаси фаровете.

[Когато двигаелят е запален посредством функцията за работа без ключ]
Ако вратата на водача се отвори, когато работният режим е в положение ACC или OFF и светещи светлини, зумерът издава сигнал, за да напомни на водача да изключи светлините.

В двата случая зумерът автоматично ще спре, ако функцията за автоматично изключване на осветлението се активира, превключвателят за осветление се изключи или ако вратата се затвори.

Фарове (Смяна на къси/дълги светлини)

E00506200329

Когато превключвателят за фарове е в положение „≣D”, при всяко дърпане на лостчето към позиция (1), светлините се сменят от дълги на къси (или от къси на дълги). При включване на дългите светлини ще светне също и индикаторната лампа за дълги светлини на приборното табло.

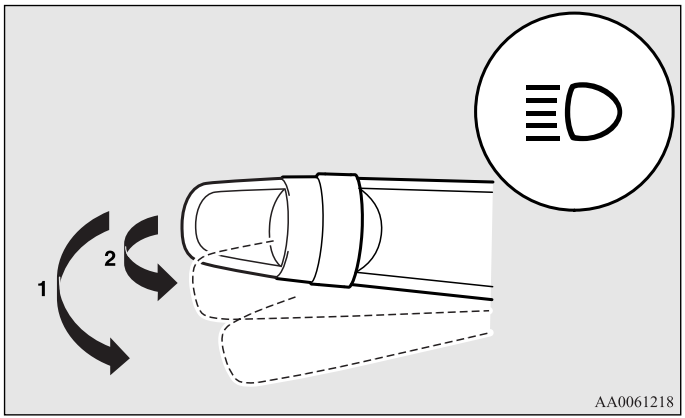

Кратко включване на дълги светлини (светлинен клаксон)

E00506300199

Когато лостчето се дръпне леко към позиция (2), светват дългите светлини, а при освобождаването му изгасват.
При включването на дългите светлини светва и индикаторната лампа за дълги светлини на приборното табло.

ЗАБЕЛЕЖКА

- Светлинният клаксон работи също и когато превключвателят за фарове е в положение OFF.
- Ако когато са включени дългите светлини и изключите фаровете, те автоматично се връщат на къси светлини, когато превключвателят за светлини се постави пак на положение „≣D“.

Осветление при влизане в автомобила*

E00528900254

Тази функция включва предни и задни габарити за около 30 секунди, след като натиснете бутона UNLOCK (A) на дистанционното управление, когато комбинираният превключвател за фарове и габарити е в положение „OFF“ или „AUTO“ (за автомобили оборудвани с автоматичен контрол на осветлението). При автомобили, оборудвани с автоматичен контрол на осветлението, функцията за осветление при влизане в автомобили ще работи само когато е тъмно извън автомобила.

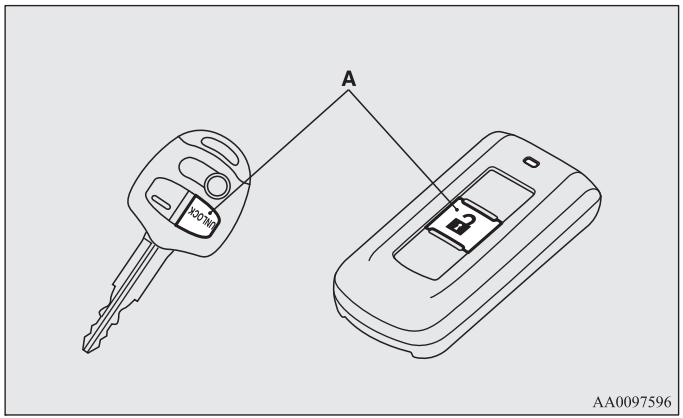

ЗАБЕЛЕЖКА

- Докато работи функцията за оветление при влизане в автомобила, направете едно от следните неща, за да отмените функцията.
  - Натиснете бутона LOCK (B) на дистанционното управление.

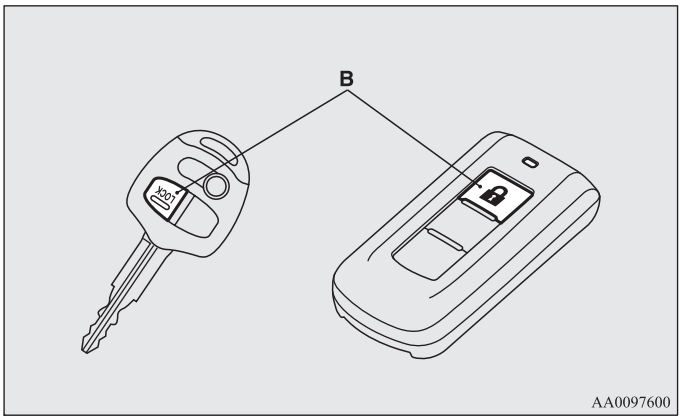

  - Завъртете комбинирания превключвател за фарове и габарити в положение „ ⁝DOE“ или „≣D”.
  - Завъртете контактния ключ в положение „ON“ или поставете работния режим в положение ON.
- Съществува възможност за промяна на функциите, както следва:
  - Фаровете могат да се настроят да се включват на къси светлини вместо на предни и задни габарити.
  - Функцията за осветление при влизане в автомобила може да се деактивира.

За допълнителна информация се консултирайте с упълномощен сервиз на MITSUBISHI MOTORS.

При автомобили, оборудвани с мултикомуникационна система на Mitsubishi (MMCS), за извършване на настройка може да се ползва екранът. За подробности вижте отделното ръководство за експлоатация.

Осветление за прибиране вкъщи

E00529000236

Тази функция включва късите светлини на фаровете за около 30 секунди, след като контактният ключ се завърти в положение „OFF“ или работният режим се постави в положение OFF.

1. Завъртете комбинирания превключвател за фарове и габарити до положение „OFF“ или „AUTO“ (за автомоибили оборудвани с автоматично управление на светлините).
2. Завъртете контактния ключ в положение „LOCK“ или поставете работния режим в положение OFF. Също така, ако за стартиране на двигателят е използван ключ, извадете ключа от гнездото на контактния ключ.

3. В рамките на 60 секунди от завъртането на контактния ключ в положение „OFF“ или поставяне на работния режим в положение OFF, дръпнете лоста на мигачите към вас.

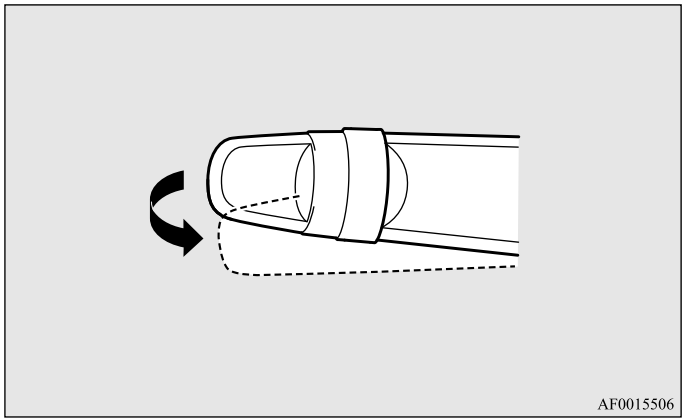

4. Фаровете ще светнат на късо разстояние за около 30 секунди. След като фаровете загаснат, те могат отново да бъдат включени на къси светлини за около 30 секунди, като дръпнете лоста на мигачите към вас в рамките на 60 секунди, след като завъртите контактния ключ в положение „OFF“ или поставите работния режим в положение OFF.
   За да включите отново фаровете 60 секунди след завъртане на контакния ключ в положение „OFF“ или поставяне на работния режим в положение OFF, повторете процедурата от стъпка 1.

ЗАБЕЛЕЖКА

- Докато работи функцията за оветление за прибиране вкъщи, направете едно от следните неща, за да отмените функцията.
  - Издърпайте лоста за мигачите към вас.
  - Завъртете комбинирания превключвател за фарове и габарити в положение „≡D◯≡“ или „≣D”.
  - Завъртете контактния ключ в положение „ON“ или поставете работния режим в положение ON.
- Съществува възможност за промяна на функциите, както следва:
  - Времето, за което фаровете остават включени, може да бъде променено.
  - Функцията за прибиране в къщи може да се деактивира.

  За допълнителна информация се консултирайте с упълномощен сервиз на MITSUBISHI MOTORS.
  При автомобили, оборудвани с мултикомуникационна система на Mitsubishi (MMCS), за извършване на настройка може да се ползва екрана. За подробности вижте отделното ръководство за експлоатация.

Нивелиране на фарове

E00517400031

Превключвател за нивелиране на фаровете (с изключение на автомобили с газоразрядни крушки)

E00517500465

Ъгълът на осветяване на фаровете се променя в зависимост от превозвания от автомобила товар.
Превключвателят за нивелиране на фарове може да бъде използван за настройване на осветяваното от фаровете разстояние (когато са включени късите светлини), така че заслепяването от фаровете да не смущава другите водачи.
Поставете превключвателя в съответствие със следната таблица.

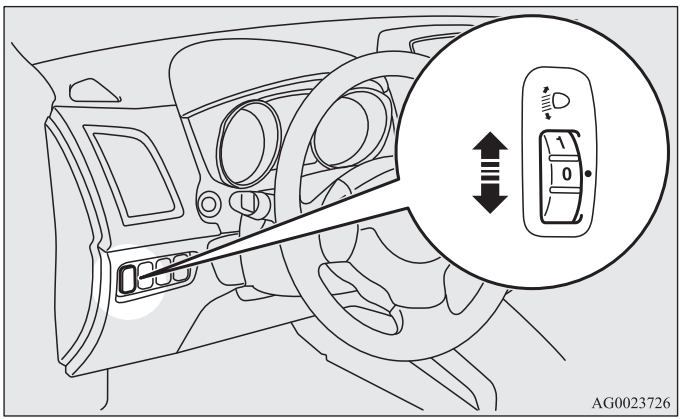

⚠ ВНИМАНИЕ

- **Винаги извършвайте настройката преди шофиране. Не се опитвайте да настройвате по време на шофиране, тъй като това може да предизвика произшествие.**

Състояние на автомобила					
Положение на превключвателя	“0”	“0”	“1”	“2”	“3”

●: 1 човек
▨:Максимално натоварване с багаж

Положение на превключвателя 0- Само водач/Водач + 1 пътник отпред
Положение на превключвателя 1- 5 пътници (включително водача)
Положение на превключвателя 2- 5 пътници (включително водача) + Пълен багажник
Положение на превключвателя 3- Водач + максимално натоварване с багаж

Автоматично нивелиране на фаровете (автомобили с газоразрядни крушки)

E00517600453

Този механизъм автоматично регулира посоката на фаровете (положение на светлинния лъч) в зависимост от промяната в състоянието на автомобила, т.е. броя на пътуващите и теглото на багажа. Когато фаровете се включат при контактен ключ или работен режим в положение „ON“, положението на светлинния лъч автоматично се регулира, когато автомобилът е спрял.

Предупредителен дисплей на автоматичното нивелиране на фаровете

Тип 1



Тип 2



Ако има неизправност в системата за автоматично нивелиране на фаровете, предупредителният дисплей се показва в нформационния дисплей.

⚠ *ВНИМАНИЕ*

- **Ако предупреждението се изведе на дисплея, може би системата е неизправна и затова ви препоръчваме да закарате автомобила си за проверка.**

Лостче за мигачи

E00506501231

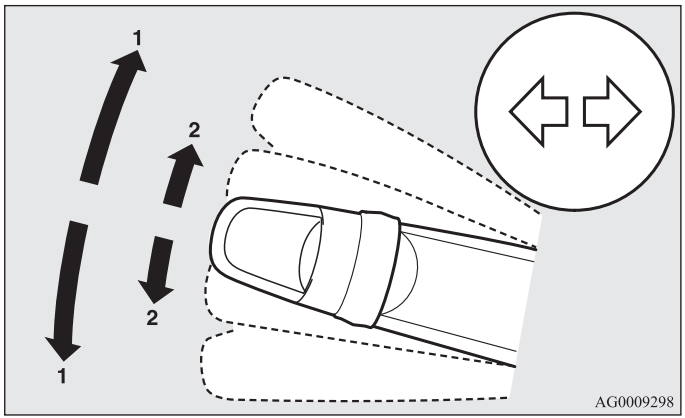

1- Мигачи
При нормален завой използвайте положение (1). След завоя лостчето се връща автоматично в положение изключено.

2- Мигачи
При леко преместване на лоста (2) за промяна на пътна лента мигачите и индикаторната лампа на арматурното табло мигат само когато е задействан лостът
Също така при леко преместване на лоста към (2) и последващото му освобождаване мигачите и индикаторната лампа на арматурното табло мигат трикратно.

ЗАБЕЛЕЖКА

- Ако лампата мига необичайно бързо, вероятно крушката на мигача е изгоряла. Препоръчваме ви да проверите автомобила си.
- Съществува възможност за активиране на следните функции:
  - Мигане на мигачите, когато лостчето се задейства при контактен ключ или работен режим в положение ACC.
  - Изключване на функцията за трикратно мигане на мигачите за промяна на лента
  - Можете да регулирате времето, необходимо за задействане на лостчето за функцията за трикратно мигане.

За допълнителна информация ви препоръчваме да се консултирате с упълномощен сервиз на MITSUBISHI MOTORS.
При автомобили, оборудвани с мултикомуникационна система на Mitsubishi (MMCS), за извършване на настройка може да се ползва екрана. За подробности вижте отделното ръководство за експлоатация.

Превключвател за аварийни светлини

E00506600860

Използвайте бутона за аварийните светлини, когато автомобилът е принудително паркиран на пътя поради авария.
Аварийните светлини могат винаги да бъдат включени независимо от положението на контактния ключ или работния режим.

За включване на аварийните мигачи натиснете превключвателя и всички мигачи ще започнат непрекъснато да мигат. За изключването им натиснете превключвателя отново.

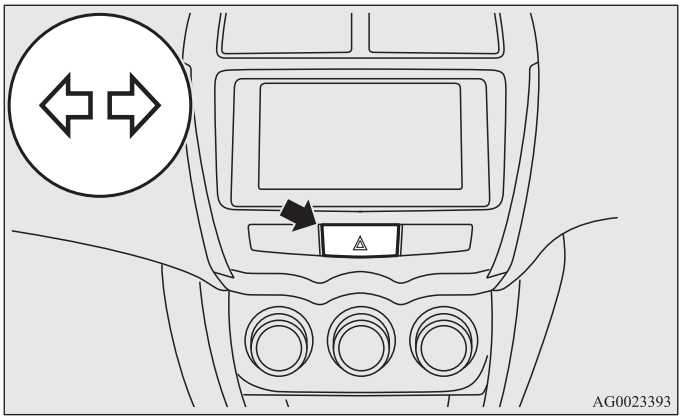

ЗАБЕЛЕЖКА

- Докато аварийните светлини мигат при натискане на бутона, аварийните стопове не работят.
  Вижте „Система за аварийна стоп-светлина“ на стр. 4-60.

Превключвател на фарове за мъгла

E00506700034

Превключвател за фарове за мъгла*

E00508300685

Фаровете за мъгла могат да се задействат, когато са включени предните или задните светлини. Завъртете копчето в посока „ON“ за включване на предните фарове за мъгла. На арматурното табло светва и индикаторна лампа. Завъртете копчето в посока „OFF“, за да изключите предните фарове за мъгла. Пръстенът ще се върне автоматично в първоначалното си положение, когато го пуснете.

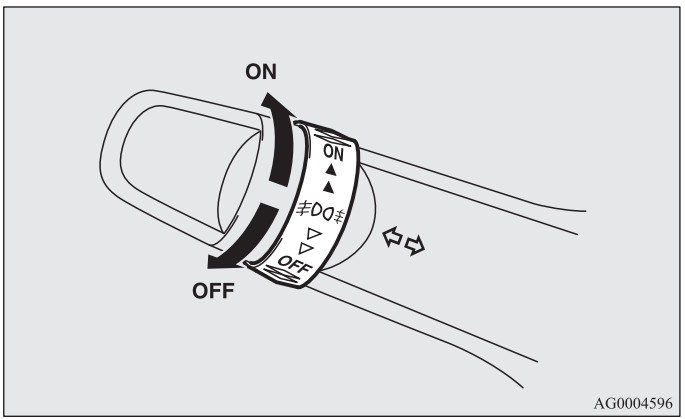

ЗАБЕЛЕЖКА

- При изключване на фаровете и задните светлини автоматично се изключват и предните фарове за мъгла. За да включите отново предните фарове за мъгла, завъртете пръстена в посока „ON”, след като включите фаровете или габаритите.

- Използвайте фаровете за мъгла само при мъгла, в противен случай може да заслепите водачите на идващите насреща автомобили.

Превключвател за задни светлини за мъгла

E00508400569

Стопът за мъгла може да се задейства само когато фаровете или фаровете за мъгла (ако такива са монтирани) са включени.
Когато е включен стопът за мъгла, на приборното табло светва и индикаторна лампа.

[Автомобили без фарове за мъгла]
Завъртете пръстена веднъж в посока „ON”, за да включите задния стоп за мъгла. За изключване на стопа за мъгла завъртете пръстена веднъж в посока „OFF“. Пръстенът ще се върне автоматично в първоначалното си положение, когато го пуснете.

[Автомобили с фарове за мъгла]
Завъртете пръстена веднъж в посока „ON”, за да включите фаровете за мъгла. Завъртете пръстена още веднъж в посока „ON”, за да включите задния стоп за мъгла. За да изключите задния стоп за мъгла, завъртете пръстена веднъж в посока „OFF”. Завъртете пръстена още веднъж в посока „OFF”, за да изключите фаровете за мъгла. Пръстенът ще се върне автоматично в първоначалното си положение, когато го пуснете.

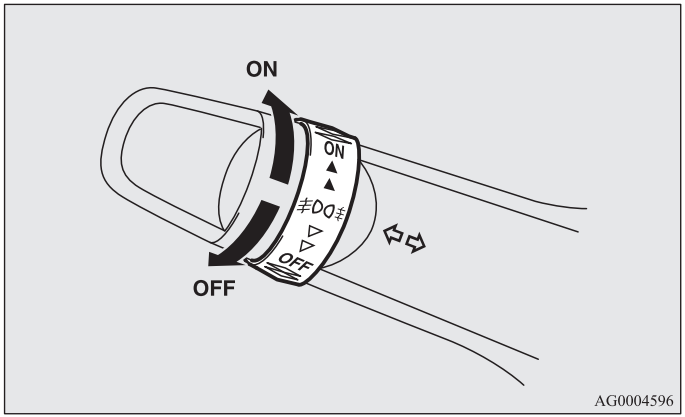

ЗАБЕЛЕЖКА

- При изключване на фаровете за мъгла (ако такива са монтирани) автоматично се изключва и стопът за мъгла.
- За повторното включване на стопа за мъгла завъртете пръстена веднъж в посока „ON“ след включване на фаровете. [Автомобили без фарове за мъгла]
- За повторното включване на стопа за мъгла завъртете пръстена два пъти в посока „ON“ след включване на фаровете. [Автомобили с фарове за мъгла]

Превключвател за чистачка и пръскачка

E00507101218

⚠ ВНИМАНИЕ

- **Ако пръскачката се използва в студено време, изпръсканата върху предното стъкло миеща течност може да замръзне, което води до влошаване на видимостта. Преди да използвате пръскачката, подгрейте стъклото с помощта на размразителя или подгряването на задното стъкло.**

Чистачки на предното стъкло

E00516900459

ЗАБЕЛЕЖКА

- За осигуряване на добра видимост чистачката на задното стъкло автоматично извършва няколко непрекъснати цикъла, ако скоростният лост или селекторният лост се поставят в положение „R”, докато работят чистачките на предното стъкло.
  Вижте „Чистачка и пръскачка на задното стъкло“ на стр 3-85.

С изключение на автомобили, оборудвани със сензор за дъжд

Чистачките на предното стъкло могат да бъдат задействани, когато контактният ключ или работният режим са в положение ON или ACC.
В случай че чистачките са замръзнали към предното или задното стъкло, не ги включвайте, докато ледът не се разтопи и перата се освободят. В противен случай електромоторът на чистачките може да изгори.

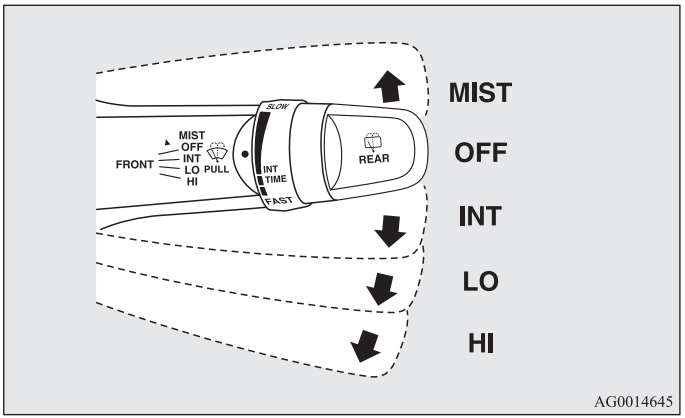

MIST (ЗАМЪГЛЯВАНЕ)-	Функция за мъгла Чистачките се задействат еднократно.
OFF (ИЗКЛЮЧЕНО)-	Изключени чистачки
INT (НА ИНТЕРВАЛИ)-	Чистачките работят на интервали (в зависимост от скоростта на автомобила)
LO-	Бавно
HI-	Бързо

Регулиране на интервалите на периодично действие

Когато лостчето е на положение „INT“ (зависещо от скоростта), интервалите на периодично действие могат да се настройват с помощта на копчето (A).

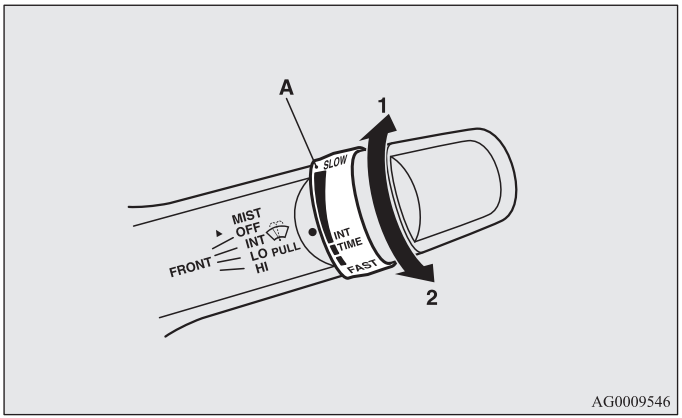

1- Бързо
2- Бавно

ЗАБЕЛЕЖКА

- Функцията на зависимо от скоростта на автомобила действие на чистачките може да се деактивира.
  За допълнителна информация ви препоръчваме да се консултирате с упълномощен сервиз на MITSUBISHI MOTORS.
  При автомобили, оборудвани с мултикомуникационна система на Mitsubishi (MMCS), операциите на екрана могат да се използват за извършване на настройка. За подробности вижте отделното ръководство за експлоатация.

Функция за мъгла

Функцията за мъгла може да бъде задействана, когато контактният ключ или работният режим са в положение ON или ACC.
Чистачките ще се задействат веднъж, ако лостът за чистачките се премести до положение „MIST“ и след това се освободи. Тази функция е удобна, когато ръми и т.н. Чистачките ще продължат да работят само докато лостът се държи в положение „MIST”.

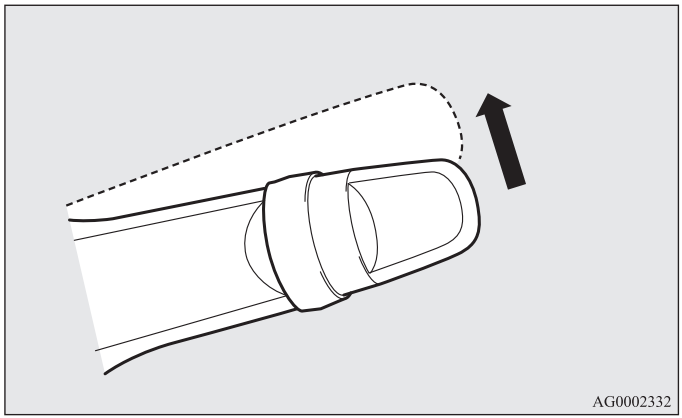

автомобили, оборудвани със сензор за дъжд

E00517000242

Чистачките на предното стъкло могат да бъдат задействани, когато контактният ключ или работният режим са в положение ON или ACC.

В случай че чистачките са замръзнали към предното или задното стъкло, не ги включвайте, докато ледът не се разтопи и перата се освободят. В противен случай електромоторът на чистачките може да изгори.

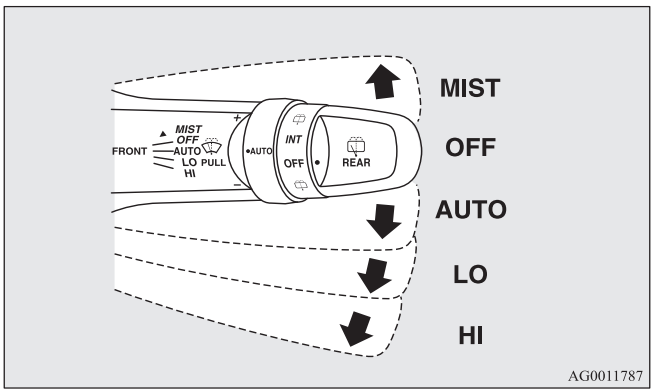

MIST (ЗАМЪГЛЯВАНЕ)-	Функция за мъгла Чистачките се задействат еднократно.
OFF (ИЗКЛЮЧЕНО)-	Изключени чистачки
AUTO-	Автоматично управление на чистачките Сензор за дъжд Чистачките ще се включват в зависимост от количеството вода върху предното стъкло.
LO-	Бавно
HI-	Бързо

Сензор за дъжд

Можете да се използва само когато контактният ключ или работният режим са в положение ON.

Ако лостът се премести в положение „AUTO”, сензорът за дъжд (A) ще разпознае количеството дъжд (или сняг, друга влага, прах и др.) и чистачките ще се включат автоматично.

Дръжте лоста в положение „OFF“, ако стъклото е мръсно и сухо. Включването на чистачките при тези условия може да надраска стъклото и да повреди чистачките.

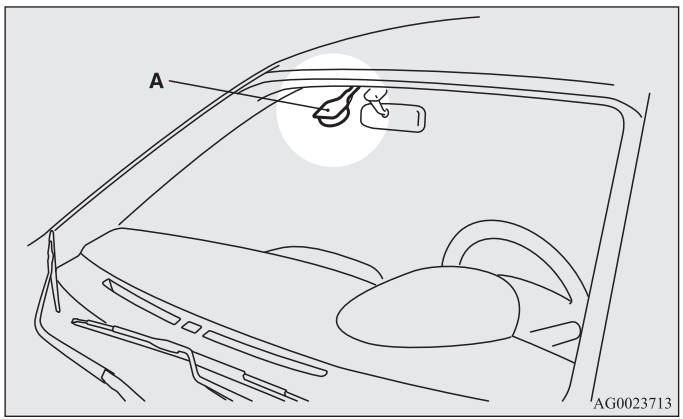

⚠ ВНИМАНИЕ

- **Когато контактният ключ или работният режим са в положение ON и лоста е в положение „AUTO", чистачките може да се включат автоматично в ситуациите описани по-долу.**
  Ако ръцете ви бъдат защипани, може да се нараните или да се повредят чистачките. Уверете се, че сте завъртели контактния ключ или работния режим в положение „OFF" или сте преместили лоста в положение „OFF", за да изключите сензора за дъжд.
  - **При почистване на външната повърхност на стъклото, ако докоснете стъклото над сензора за дъжд.**
  - **При почистване на външната повърхност на стъклото, ако избършете с кърпа стъклото над сензора за дъжд.**
  - **При посещение на автоматична авто-мивка.**
  - **При удар на предното стъкло.**
  - **При удар на сензора за дъжд.**

ЗАБЕЛЕЖКА

- За защита на перата на чистачките те не се включват автоматично при спрял автомобил и външна температура около 0C или по-ниска.
- Не покривайте сензора чрез поставяне на лепенка или етикет на прозореца. Също така не покривайте стъклото и с водо-отблъскващо покритие. Сензорът за дъжд няма да може да разпознае количеството вода и чистачките може спрат да работят нормално.
- В следните случаи сензорът за дъжд може да не работи правилно.
  За допълнителна информация ви препоръчваме да се консултирате с упълномощен сервиз на MITSUBISHI MOTORS.
  - Когато чистачките работят на постоянен интервал въпреки промените в силата на дъжда.
  - Когато чистачките не работят, въпреки че вали.
- Чистачките може да работят автоматично, когато насекоми или други обекти попаднат на предното стъкло върху сензора за дъжд, или когато стъклото е заледено. Обектите, закрепени за предното стъкло ще спрат чистачките, когато те не могат да ги преместят. За да стартирате отново чистачките, поставете лоста в положение „LO" или „HI".
  Също така чистачките може да се задействат автоматично поради силна слънчева светлина или електромагнитна вълна. За да спрете чистачките, поставете лоста в положение „OFF".
- Свържете се с упълномощен сервиз на MITSUBISHI MOTORS за смяна на предното стъкло или поправяне на стъклото около сензора.

Регулиране чувствителността на сензора за дъжд

Когато лостът е в положение „AUTO“ (сензор за дъжд), е възможно да се регулира чувствителността на сензора, като завъртите пръстена (B).

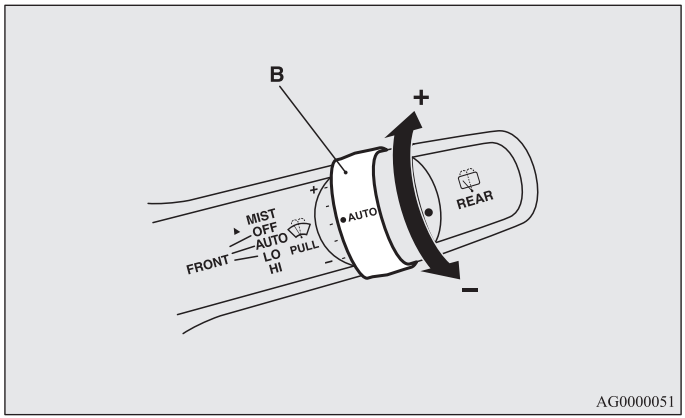

“+”- Висока чувствителност към дъжд

“-”- Ниска чувствителност към дъжд

ЗАБЕЛЕЖКА

- Съществува възможност за активиране на следните функции:
  - Автоматичната работа (разпознаване на капки дъжд) може да се промени на периодично действие (разпознаване скоростта на автомобила).
  - Автоматичната работа (разпознаване на капки дъжд) може да се промени на периодично действие (с изключение на разпознаване скоростта на автомобила).

  За допълнителна информация ви препоръчваме да се консултирате с упълномощен сервиз на MITSUBISHI MOTORS.
  При автомобили, оборудвани с мултикомуникационна система на Mitsubishi (MMCS), операциите на екрана могат да се използват за извършване на настройка. За подробности вижте отделното ръководство за експлоатация.

Функция за мъгла

Придвижете лоста по посока на стрелката и го освободете го еднократно действие на чистачките.

Тази функция може да бъде използвана, когато карате в мъгла или при ситен дъжд.

Чистачките ще се задействат веднъж, ако лостът се вдигне до положение „MIST“ и се овободи, когато контактният ключ или работният режим са в положение ON или ACC. Чистачките ще продължат да работят, докато лостът се държи в положение „MIST”.

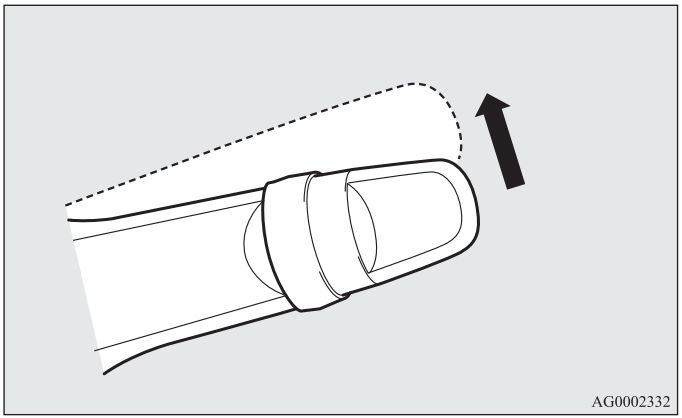

Чистачките ще се задействат веднъж, ако лоста се премести в положение „AUTO“ и пръстенът (C) се завърти по посока „+”, когато контактният ключ или работният режим са в положение „ON”.

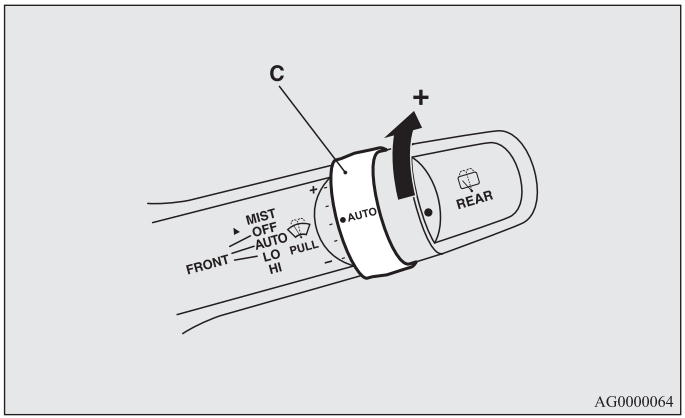

Миещо устройство на предното стъкло (пръскачка)*

E00507201004

Пърскачката на предното стъкло може да бъде задействана, когато контактният ключ или работният режим са в положение ON или ACC.

При дръпване на лостчето назад върху предното стъкло пръсва миеща течност.

Когато чистачките не работят или работят на интервал, чрез дърпане на лоста към вас, чистачките ще се задействат няколко пъти, докато се пръска миеща течност.

С изключение на автомобили за Русия, Казахстан и Украйна, около 6 секунди по-късно чистачките ще се задействат още веднъж.

При автомобили, оборудвани с пръскачки на фаровете, докато фаровете са включени, пръскачките ще се задействат веднъж заедно с пръскачката на предното стъкло.

Също така, с изключение на Русия, Казахстан и Украйна, чрез отпускане на лоста скоро след дърпането му миещата течност ще бъде пръскана няколко пъти и чистачките ще се задействат няколко пъти. (Комфортно миене) Около 6 секунди по-късно чистачките се задействат още веднъж.

Комфортното миене се прекратява чрез задействане на лоста.

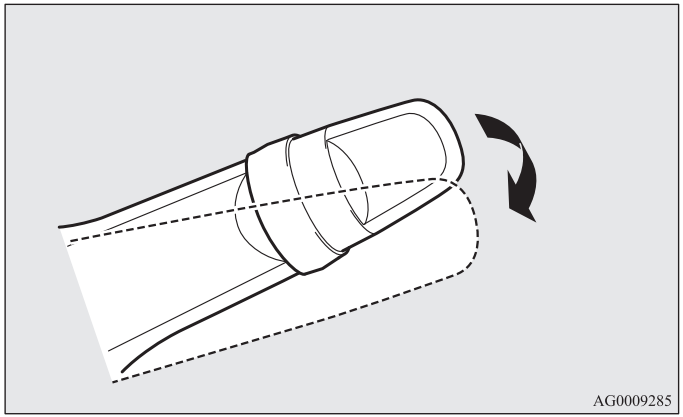

⚠ ВНИМАНИЕ

- **Ако пръскачката се използва в студено време, изпръсканата върху предното стъкло миеща течност може да замръзне, което води до влошаване на видимостта. Преди да използвате пръскачката, подгрейте стъклото с помощта на размразителя или функцията против изпотяване.**

ЗАБЕЛЕЖКА
- Съществува възможност за промяна на функциите, както следва:
  - Забрана на действието на чистачките при пръскане с миеща течност.
  - С изключение на Русия, Казахстан и Украйна, деактивиране на комфортното миене.
  - С изключение на автомобили за Русия, Казахстан и Украйна, деактивиране на функцията, която задейства чистачките още веднъж около 6 секунди по-късно.
  - Автомобили за Русия, Казахстан и Украйна, активиране на комфортното миене.
  - Автомобили за Русия, Казахстан и Украйна, чистачките могат да бъдат настроени да се задействат отново след около 6 секунди.

За допълнителна информация ви препоръчваме да се консултирате с упълномощен сервиз на MITSUBISHI MOTORS.
При автомобили, оборудвани с мултикомуникационна система на Mitsubishi (MMCS) за извършване на настройка може да се ползва екрана. За подробности вижте отделното ръководство за експлоатация.

Чистачка и пръскачка на задното стъкло

E00507301148

Чистачката и пръскачката на задното стъкло могат да се ползват, когато контактният ключ или работният режим са в положение ON или ACC.

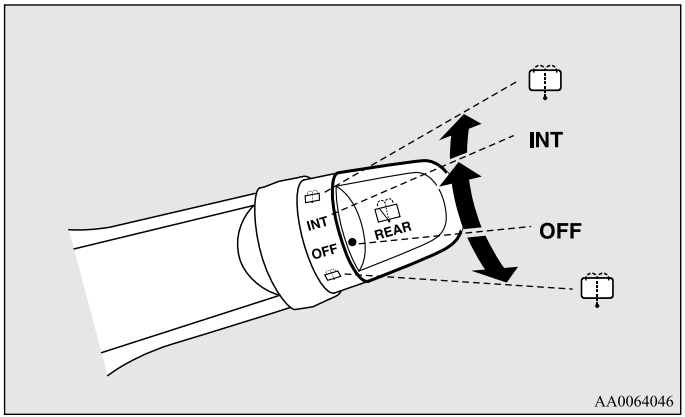

INT (НА ИНТЕРВАЛИ)-	Чистачката работи непрекъснато няколко секунди, след което работи на периодични интервали от около 8 секунди
OFF (ИЗКЛЮЧЕНО)-	Изключени чистачки
-	Когато копчето се завърти докрай в която и да било посока, на задното стъкло пръсва миеща течност. При пръскане върху стъклото чистачките се задействат автоматично неколкократно.

ЗАБЕЛЕЖКА

- Чистачката на задното стъкло автоматично ще извърши няколко непрекъснати цикъла, ако скоростният лост или селекторният лост се поставят в положение „R”, докато работят чистачките на предното стъкло или чистачката на задното стъкло. (автоматичен работен режим)
  След автоматичното задействане чистачката на задното стъкло ще спре да работи ако пръстена се завърти в положение „OFF”. Ако пръстена е в положение „INT”, чистачката на задното стъкло ще започне отново работа на интервал.
  Възможно е да настроите задната чистачка да работи автоматично само ако скоростният лост или селекторният лост се поставят в положение „R”, докато чистачката на задното стъкло работи и пръстена е в положение „INT”.
  За допълнителна информация ви препоръчваме да се консултирате с упълномощен сервиз на MITSUBISHI MOTORS.
- Ако пръстенът е в положение „OFF”, завъртете пръстена бързо два пъти в положение „INT”, за да задействате постоянно задната чистачка. (постоянен работен режим)
  Завъртете пръстена до положение „OFF”, за да спрете постоянната работа на задната чистачка.
- Работният интервал може да се регулира.
  За допълнителна информация ви препоръчваме да се консултирате с упълномощен сервиз на MITSUBISHI MOTORS.
  При автомобили, оборудвани с мултикомуникационна система на Mitsubishi (MMCS), за извършване на настройка може да се ползва екранът. За подробности вижте отделното ръководство за експлоатация.

*Превключвател за миене на фарове**

E00507800289

Пръскачката на фаровете може да се задейства, когато контактният ключ и работният режим са в положение ON или ACC, а превключвателят за светлините е на положение „≣D”.

Натиснете бутона еднократно и върху фаровете пръсва миеща течност.

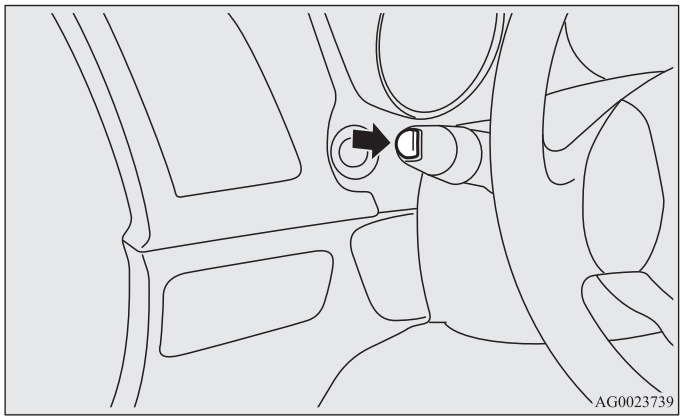

ЗАБЕЛЕЖКА

- Ако контактният ключ или работният режим са в положение ON или ACC, и фаровете са включени, пръскачките на фаровете се задействат едновременно с пръскачката на предното стъкло при първото издърпване на лостчето й.

Предохранителни мерки при употреба на чистачките и пръскачките

E00510000070

- Ако движещите се чистачки са блокират от лед или други отлагания върху стъклото, двигателят им може да изгори дори и ако те се изключат. При блокиране на чистачките паркирайте автомобила, изключете двигателя и почистете стъклото така, че чистачките да могат да работят нормално.
- Не използвайте чистачките, когато стъклото е сухо.
  Те могат да издраскат повърхността на стъклото или перата им да се износят преждевременно.
- Преди да използвате чистачките в студено време, проверете дали перата им не са замръзнали върху стъклата. В противен случай електромоторът на чистачките може да изгори.
- Избягвайте ползването на пръскачките за повече от 20 секунди непрекъснато. Не включвайте пръскачките, когато резервоарът за миеща течност е празен.
  В противен случай електромоторът може да изгори.
- Проверявайте периодично нивото на миещата течност в резервоара и ако е необходимо, го допълвайте.
  При студено време добавете препоръчан разтвор, който не замръзва в резервоара на пръскачките. Ако не направите това, пръскачките няма да работят, а поради замръзване системата им може да се повреди.

Бутон за отопление на задното стъкло

E00507901186

Устройството против изпотяване на задното стъкло може да бъде задействано, когато двигателят работи.
За включването на отоплението на задното стъкло натиснете бутона. Отоплението се изключва автоматично след около 20 минути. За изключването на нагревателя в рамките на 20 минути натиснете превключвателя отново.
При включване на отоплението светва индикаторната лампа (A).

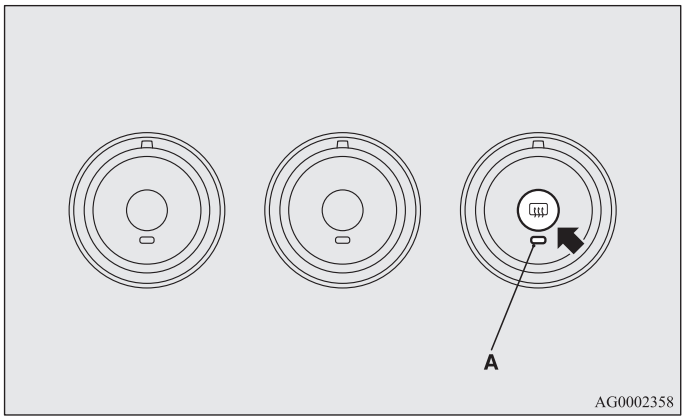

ЗАБЕЛЕЖКА

- Когато превключвателят за отопление на задното стъкло е натиснат, изпотяването или заскрежаването на външните огледала за обратно виждане също се отстранява. Вижте раздела „Отопляеми огледала“ на стр. 4-14.

- Превключвателят на отоплението не е предназначен за стопяване на сняг, а за почистване на замъгляване. Преди използване на системата за отопление на стъклото почистете снега.
- При почистване на вътрешната страна на задното стъкло използвайте мека кърпа и го избърсвайте внимателно по посока на проводниците на нагревателя, като внимавате да не ги повредите.
- Не допускайте до вътрешната страна на задното стъкло да се опират предмети, тъй като те могат да повредят проводниците.

Бутон за клаксон

E00508000318

Натиснете волана върху белега „🔊“ или около него.

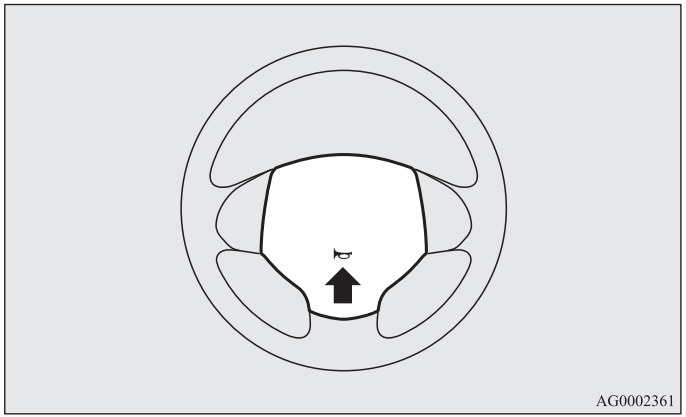

Стартиране и управление на автомобила

Икономично управление на автомобила 4- 2
Управление на автомобила, алкохол и лекарства . 4- 3
Безопасни техники на управление 4- 3
Препоръки при разработване на двигателя 4- 5
Ръчна спирачка 4- 6
Паркиране 4- 8
Настройка на волана във височина и дълбочина . . 4- 9
Вътрешно огледало за обратно виждане 4- 10
Външни огледала за обратно виждане 4- 11
Контактен ключ 4- 15
Заключване на волана 4- 17
Потегляне 4- 18
Филтър за дизелови сажди и аерозоли (DPF)* 4- 21
Работа на турбокомпресора* 4- 23
Система Auto Stop & Go (AS&G)* 4- 24
Механична скоростна кутия* 4- 32
Автоматична скоростна кутия INVECS-III, Спортен режим 6CVT (Интелигентна и оригинална електронна управляваща система на автомобила III)* 4- 35
Електронно контролирана система 4WD (за задвижване на 4-те колела)* 4- 44
Шофиране със задвижване на 4-те колела 4- 48
Проверки и поддръжка след шофиране по неравни пътища 4- 51
Предпазни мерки при експлоатация на автомобили със задвижване на 4-те колела 4- 51
Спиране 4- 53
Асистент за потегляне по наклон* 4- 54
Система за подпомагане на спирачките 4- 57
Система за авариен стоп сигнал 4- 58
Анти-блокираща спирачна система (ABS) 4- 59
Електрическа кормилна система със сервоуправление (EPS) 4- 63
Система за активен контрол на устойчивостта (ASC)* 4- 64
Автоматичен контрол на скоростта* 4- 68
Система на сензора за заден ход* 4- 75
Камера за обратно виждане* 4- 81
Натоварване с багаж 4- 85
Теглене на ремарке 4- 87

Икономично управление на автомобила

E00600101076

За икономичното управление на автомобила трябва да се изпълнят някои технически изисквания. Предпоставка за нисък разход на гориво е правилната центровка на двигателя. За да осигурите по-дълъг живот на автомобила си, както и за възможно най-икономичната му експлоатация ви препоръчваме да го проверявате периодично на регулярни интервали в съответствие със сервизните стандарти.

Икономията на гориво и емисиите на отработени газове и шум зависят много както от индивидуалния начин на управление на автомобила, така и от конкретните работни условия. За намаляване на износването на спирачките, на гумите и на двигателя, както и за намаляване на замърсяването на околната среда е необходимо да се изпълняват следните условия.

Стартиране на двигателя

Избягвайте внезапно ускоряване и рязко потегляне, тъй като това повишава разхода на гориво.

Смяна на предавки

Сменяйте предавката само при подходяща скорост на движение и обороти на двигателя. Винаги използвайте възможно най-високата предавка.

Избиране на режима 4WD (автомобили 4WD)

При шофиране по нормални пътища и магистрали лостът за избор на режим трябва да се поставя на „2WD“ за получаване на възможно най-добрата икономия на гориво.

Управление в градски условия

Честото тръгване и спиране увеличава средния разход на гориво. При всяка възможност използвайте пътищата с равномерен транспортен поток. При шофиране по претоварени пътища, избягвайте употребата на ниска предавка при високи обороти на двигателя.

Работа на празен ход

Автомобилът консумира гориво даже и при работа на празен ход. При всяка възможност избягвайте продължителната работа на празен ход.

Скорост

При шофиране на висока скорост разходът на гориво е по-голям. Избягвайте карането на пълна газ. Даже и лекото отпускане на педала на газта пести значително количество гориво.

Налягане на гумите

Периодично проверявайте налягането на гумите. Ниското налягане на гумите увеличава съпротивлението им по пътната настилка, както и разхода на гориво. Освен това ниското налягане на гумите влияе неблагоприятно върху тяхното износване и върху стабилността на управление на автомобила.

Натоварване с багаж

Не карайте колата с ненужни предмети в багажника. Специално в случая на шофиране в града, когато честото тръгване и спиране са неизбежни, увеличеното тегло на автомобила влияе върху разхода на гориво. Избягвайте също и превозване на ненужен багаж на покрива и багажници за покрив; увеличеното въздушно съпротивление увеличава разхода на гориво.

Запалване на студен двигател

Запалването на студен двигател е придружено с по-голямо потребление на гориво.

Ненужна консумация на гориво се причинява и от продължителната работа на топъл двигател. Тръгнете колкото е възможно по-скоро след запалването на двигателя.

Климатизация

Използването на климатичната инсталация води до увеличаване разхода на гориво.

Управление на автомобила, алкохол и лекарства

E00600200070

Управлението на автомобила в нетрезво състояние е една от най-честите причини за пътни произшествия.

Способностите ви за контрол на управлението се намаляват сериозно дори и при съдържание на алкохол в кръвта под разрешения минимум. Ако сте пили, не шофирайте. Пътувайте с водач, който е въздържател, повикайте такси или приятел или използвайте обществения транспорт. Пиенето на кафе или вземането на студен душ няма да ви помогнат да изтрезнеете.

По подобен начин вземането на лекарства, независимо дали са със или без рецепта, влияе на вашата бдителност, възприемчивост и време за реакция. Когато ще шофирате под влияние на подобно лекарство, се консултирайте с лекар или с фармацевт.

⚠ *ПРЕДУПРЕЖДЕНИЕ*

- **НИКОГА НЕ ШОФИРАЙТЕ СЛЕД УПОТРЕБА НА АЛКОХОЛ.**
  Вашите възприятия са по-неточни, рефлексите ви са по-бавни и преценката ви е влошена.

Безопасни техники на управление

E00600300446

Безопасността при управление на автомобила, както и предпазването от наранявания не могат да бъдат напълно гарантирани. Независимо от това, ние ви препоръчваме да отделите специално внимание на следното:

Предпазни колани

Преди да потеглите се уверете, че вие и пътниците ви сте с поставени предпазни колани.

Постелки на пода

⚠ ПРЕДУПРЕЖДЕНИЕ

- **Дръжте постелките далеч от педалите, като ги полагате добре и избирате такива, които са подходящи за автомобила.**
  За да предотвратите плъзгането на постелките, ги фиксирайте добре с помощта на кукичката или други подобни.
  Имайте предвид, че попадането на постелка върху педала или полагане на една постелка върху друга може да доведе до нарушаване на действието на педала и следователно до сериозно произшествие.

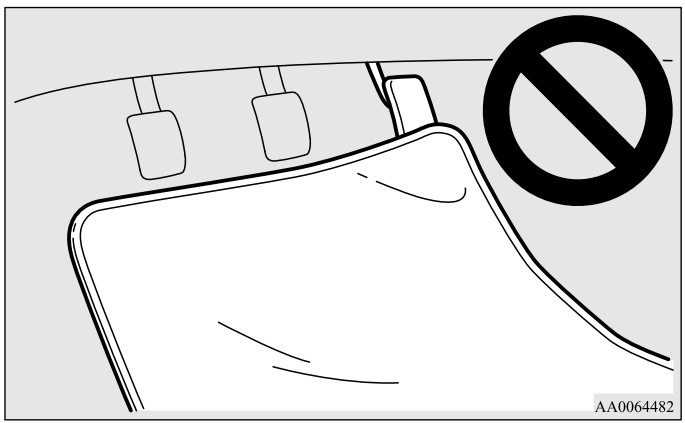

Превозване на деца в автомобила

- Никога не оставяйте автомобила си без надзор с ключ на таблото и деца в купето. Децата могат да си играят с контролните органи за управление и да предизвикат произшествие.
- Уверете се, че бебетата и малките деца са правилно обезопасени съобразно законите и разпоредбите за максималната им безопасност в случай на произшествие.
- Не допускайте децата да играят в багажното отделение. Да играят там по време на движение е много опасно.

Товарене на багаж

При товаренето на багаж внимавайте той да не е над равнището на седалките. Това е опасно не само защото пречи на видимостта назад, но и в случай на внезапно спиране багажът може да бъде изхвърлен в купето.

Препоръки при разработване на двигателя

E00600402089

По време на периода на разработването на двигателя през първите 1000 километра е препоръчително да шофирате автомобила, като се съобразявате с описаните по-долу предпазни мерки, за да съхраните както живота му, така и бъдещата му икономичност и технически възможности.

- Не форсирайте двигателя на високи обороти.
- Избягвайте бързото потегляне, ускорение и спиране, както и продължителното шофиране с висока скорост.
- При разработване на автомобила спазвайте посоченото по-долу ограничение на скоростта.
  Моля отбележете, че определените от закона ограничения на скоростта трябва също да се спазват.
- Не превишавайте пределните стойности за натоварване.
- Въздържайте се от теглене на ремарке.

Автомобили с механична скоростна кутия (M/T)

Смяна на предавка	Пределна скорост		
	Автомобили с бензинови двигатели		Автомобили с дизелови двигатели
	модели 1600	модели 2000	
1-ва предавка	30 км/ч	30 км/ч	20 км/ч
2-ра предавка	60 км/ч	65 км/ч	45 км/ч
3-та предавка	90 км/ч	95 км/ч	70 км/ч
4-та предавка	125 км/ч	120 км/ч	95 км/ч
5-а предавка	155 км/ч	155 км/ч	120 км/ч
6-а предавка	-	-	135 км/ч

Автомобили със скоростна кутия CVT

Смяна на предавка		Пределна скорост
„D“ (ДВИЖЕНИЕ)		130 км/ч
В спортен режим	1-во положение	50 км/ч
	2-ро положение	60 км/ч
	3-то положение	70 км/ч
	4-то положение	90 км/ч
	5-о положение	120 км/ч
	6-о положение	130 км/ч

Ръчна спирачка

E00600501243

За паркиране на автомобила първо спрете напълно, след което задействайте ръчната спирачка докрай.

Ползване на ръчна спирачка

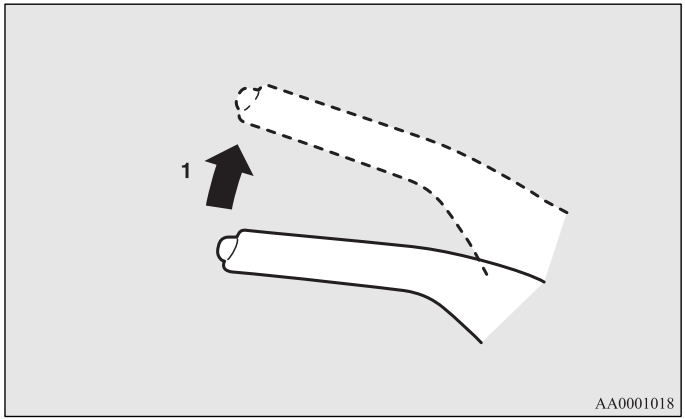

1- Натиснете силно и задръжте педала на спирачките, след това вдигнете лоста нагоре, без да натискате бутона в края на ръкохватката.

⚠ *ВНИМАНИЕ*

- **Когато имате намерение да използвате ръчната спирачка, натиснете силно педала на спирачката, за да спрете автомобила окончателно, преди да задействате лоста на ръчната спирачка.**
  Задействането на лоста на ръчната спирачка по време на движение може да причини блокиране на задните колела, което да доведе до загуба на устойчивост на автомобила. Това може също и да повреди ръчната спирачка.

ЗАБЕЛЕЖКА

- Приложете достатъчно усилие към лоста на ръчната спирачка, за да може тя да задържи автомобила след освобождаване на крачната спирачка.
- Ако ръчната спирачка не задържа автомобила в стационарно положение, след освобождаване на крачната спирачка проверете автомобила си веднага.

Освобождаване на ръчна спирачка

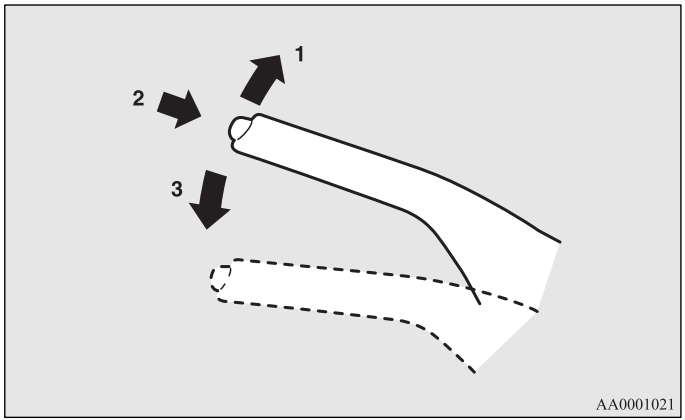

1- Натиснете силно и задръжте педала на спирачките, след това леко издърпайте лоста нагоре.
2- Натиснете бутона в края на ръкохватката.
3- Спуснете лоста напълно.

⚠ ВНИМАНИЕ

- **Преди потегляне се уверете, че ръчната спирачка е спусната докрай, както и че предупредителната й лампа е загаснала.**
  Ако шофирате без напълно освободена ръчна спирачка, ще се появи предупреждение на екрана на информационния дисплей.
  При шофиране без освободена ръчна спирачка спирачките прегряват, което влошава действието им и може да предизвика отказ на спирачната система.

Предупредителна лампа



Предупредителен дисплей тип 1



Предупредителен дисплей тип 2



4

Паркиране

E00600601505

За паркиране на автомобила издърпайте ръчната спирачка докрай, след което преместете лоста за смяна на предавки на 1-ва предавка или на „R“ (предавка за заден ход) при автомобилите с механична скоростна кутия или преместете селекторния лост на положение „P“ (Паркиране) при автомобилите с автоматична скоростна кутия.

Паркиране на наклон

За да предотвратите безконтролно потегляне на автомобила, следвайте долуописаните процедури:

Паркиране на надолнище

Завъртете предните колела към бордюра и придвижете автомобила напред, докато колелото докосне леко бордюра.

При автомобили с механична скоростна кутия издърпайте ръчната спирачка и поставете скоростния лост в положение „R“ (предавка за заден ход).

При автомобили, оборудвани с автоматична скоростна кутия, задействайте спирачка и поставете селекторния лост в положение „P“ (Паркиране).

Ако е необходимо, сложете трупчета зад колелата.

Паркиране по нагорнище

Завъртете предните колела обратно на бордюра и придвижете автомобила назад, докато колелото докосне леко бордюра.

При автомобили с механична скоростна кутия задействайте ръчната спирачка и поставете скоростния лост на 1-ва предавка.

При автомобили, оборудвани с автоматична скоростна кутия, задействайте спирачка и поставете селекторния лост в положение „P“ (Паркиране).

Ако е необходимо, сложете трупчета зад колелата.

ЗАБЕЛЕЖКА

- Ако автомобилът ви е оборудван с автоматична скоростна кутия, при паркиране, преди да поставите селекторния лост в положение „P“ (ПАРКИРАНЕ), не забравяйте да задействате ръчната спирачка. Ако преди да задействате ръчната спирачка , преместите селекторния лост в положение „P“ (Паркиране), това може да затрудни освобождаването на селекторния лост от положението „P“ (Паркиране) при следващото ви потегляне и да наложи прилагането на голямо усилие към селекторния лост, за да може той да бъде преместен от положението „P“ (Паркиране).

Паркиране при работещ двигател

Когато спрете за кратка почивка или за да поспите, никога не оставяйте двигателя да работи. Не оставяйте двигателя да работи и в затворени или недобре проветрени места.

⚠ ПРЕДУПРЕЖДЕНИЕ

- **Оставеният да работи двигател носи рискове от наранявания или даже от смъртни случаи поради случайното преместване на скоростния лост (механична скоростна кутия) или на селекторния лост (автоматична скоростна кутия), или от акумулиране на отработени газове в купето.**

Къде да паркирате

⚠ ПРЕДУПРЕЖДЕНИЕ

- **Избягвайте да паркирате автомобила си на места, където горещите отработени газове могат да контактуват със запалими материали, като суха трева или листа, тъй като това може да причини пожар.**

Не дръжте волана завъртян докрай продължително време

Може да са необходими повече усилия за завъртане на волана. Вижте „Електрическа кормилна система със сервоуправление (EPS)“ на стр. 4-63.

При напускане на автомобила

Винаги носете ключа със себе си и заключвайте всички врати и капака на багажника, когато оставяте автомобила без надзор. Старайте се винаги да оставяте автомобила на добре осветено място.

Настройка на волана във височина и дълбочина

E00600700512

1. Освободете лостчето, като едновременно с това придържайте волана нагоре.
2. Регулирайте волана на желаното от вас положение.
3. Блокирайте надеждно волана, като за целта издърпайте лостчето за блокиране нагоре.

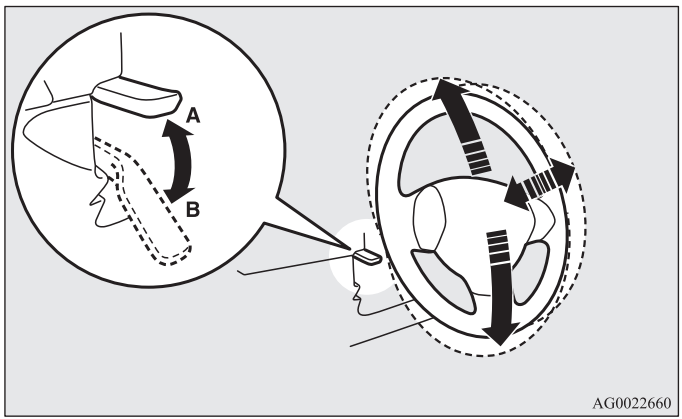

A- Блокирано
B- Освободено

⚠ *ПРЕДУПРЕЖДЕНИЕ*

- **Не се опитвайте да регулирате волана по време на движение.**

Вътрешно огледало за обратно виждане

E00600800366

Регулирайте огледалото за обратно виждане едва след като сте настроили седалките, за да имате добра видимост към задницата на автомобила.

⚠ ПРЕДУПРЕЖДЕНИЕ

- **Не се опитвайте да настройвате огледалата за обратно виждане по време на движение. Това може да е опасно.**
  Винаги регулирайте огледалата преди да потеглите.

Регулирайте огледалото за обратно виждане така, че да получите максимално добра видимост през задното стъкло.

Регулиране на огледалото във вертикално положение

Огледалото може да се движи нагоре и надолу за регулиране на положението му.

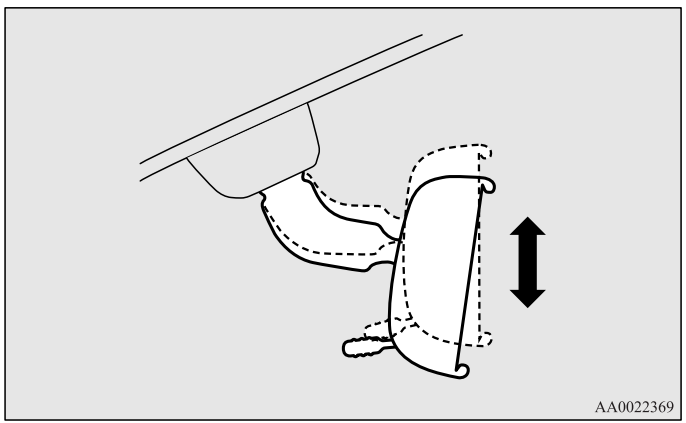

Намаляване на заслепяването

Намиращото се в долната част на огледалото лостче (A) може да се използва за регулиране за намаляване на заслепяването от фаровете на превозните средства зад вас при нощно кормуване.

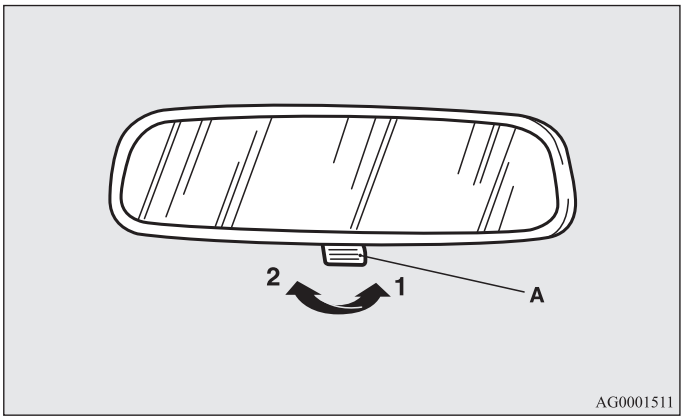

1- Нормално
2- Против заслепяване

Външни огледала за обратно виждане

E00600900628

Регулиране на огледалата

E00601000642

Страничните огледала за обратно виждане могат да се задействат, когато контактният ключ или работният режим са в положение ON или ACC.

⚠ ПРЕДУПРЕЖДЕНИЕ

- **Не се опитвайте да настройвате огледалата за обратно виждане по време на движение. Това може да е опасно.**
  Винаги регулирайте огледалата, преди да потеглите.
- **Автомобилът ви е оборудван с изпъкнали огледала. Имайте предвид, че в сравнение с нормалните плоски огледала, вижданите в това огледало обекти изглеждат по-малки и по-далеч.**
  При смяна на пътното платно не използвайте това огледало за преценка на разстоянието до следващите ви превозни средства.

1. Поставете лостчето (A) към страната на огледалото, което ще регулирате.

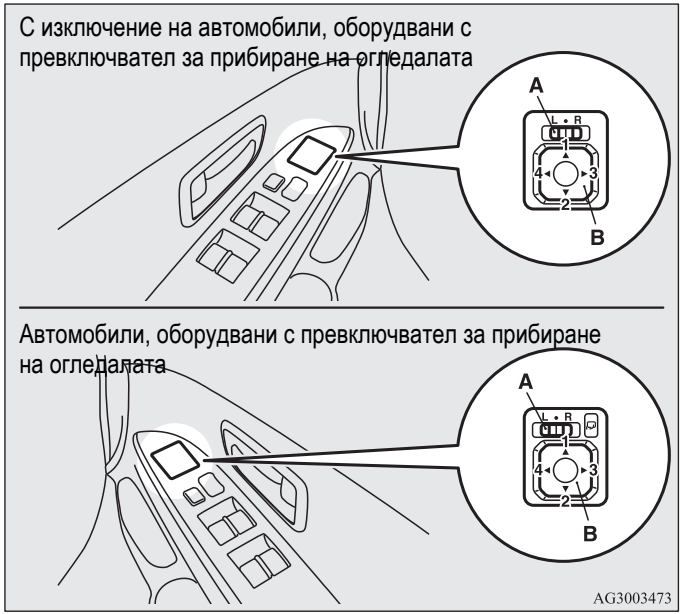

L- Регулиране на ляво странично огледало
R- Регулиране на дясно странично огледало

4

2. За регулиране положението на огледалото, натиснете превключвателя (B) наляво, надясно, нагоре или надолу.

1- Нагоре
2- Надолу
3- Надясно
4- Наляво

3. Върнете лостчето (A) обратно в средно положение (•).

Прибиране и разгъване на страничните огледала

E00601100643

Страничното огледало може да се сгъва към страничното стъкло, за да се предотврати повреждането му при паркиране на тесни места.

⚠ ВНИМАНИЕ

- **Не управлявайте автомобила със сгънато огледало. Липсата на обратна видимост, осигурявана обикновено от огледалото, може да предизвика произшествие.**

[С изключение на автомобили, оборудвани с превключвател за прибиране на огледалата]

Натиснете огледалото с ръка към задната част на автомобила, за да го приберете навътре. Когато издърпвате обратно огледалото, го дръпнете към предната част на автомобила, докато щракне на място.

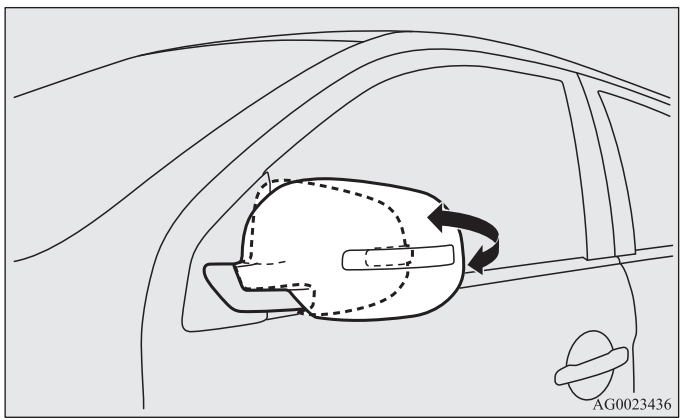

[За автомобили, оборудвани с превключвател за прибиране на огледалата]

Прибиране и изтегляне на огледалата с помощта на превключвател за прибиране на огледала.

При контактен ключ или работен режим в положение ON или ACC, натиснете превключвателя на огледалата, за да ги приберете.

За да ги изтеглите обратно в първоначалното им положение, натиснете превключвателя отново.

След завъртане на контактния ключ в положение „LOCK“ или поставяне на работния режим в положение OFF е възможно в рамките на 30 секунди огледалата да се приберат и разгънат с помощта на превключвателя за прибиране на огледала.

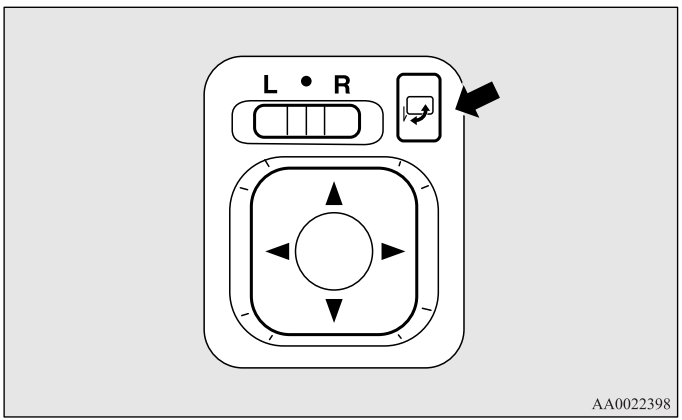

⚠ ВНИМАНИЕ

- **Прибирането и разгъването на огледалата може да се извърши и ръчно. Ако обаче огледалото е било прибрано чрез превключвателя за прибиране на огледала, то трябва да се изтегли пак с него, а не ръчно. Ако изтеглите някое огледало ръчно, след като то е било прибрано с превключвателя за прибиране на огледала, огледалото няма да се фиксира правилно на място. В резултат на подобно действие огледалото може да се премести от вятъра или вибрации по време на движение и да загубите видимостта си назад.**

ЗАБЕЛЕЖКА

- При движението на огледалата внимавайте да не притиснете ръцете си.
- Ако преместите някое огледало ръчно или ако то се премести след удар по човек или предмет, може и да не сте в състояние да го върнете в първоначалното му положение с помощта на превключвателя за прибиране на огледала. Ако това се случи, натиснете превключвателя за прибиране на огледала така, че те да бъдат в прибрано положение, след което го натиснете повторно, за да ги върнете в първоначалното им положение.
- При замръзване, ако огледалата не могат да работят добре, въздържайте се да натискате многократно бутона, за да не изгорите електромоторите им.

Прибиране и изтегляне на огледалата без помощта на превключвател за прибиране на огледала

[Автомобили със система за безключов достъп]
Огледалата автоматично се прибират или отварят, когато вратите се заключат или отключат чрез бутоните на дистанционното управление на системата за безключов достъп.
Вижте „Система за безключов достъп“ на стр. 1-5.
[автомобили, оборудвани със система за безключов достъп]
Огледалата автоматично се прибират или отварят, когато вратите се заключат или отключат чрез бутоните на дистанционното управление или функцията за работа без ключ на системата за безключов достъп.
Вижте „Система за работа без ключ: Работа чрез системата за работа без ключ, Система за безключов достъп“ на стр. 1-15 и 1-29.

4

ЗАБЕЛЕЖКА

- Функциите могат да се променят, както е указано по-долу, За допълнителна информация се консултирайте с упълномощен сервиз на MITSUBISHI MOTORS.
  При автомобили, оборудвани с мултикомуникационна система на Mitsubishi (MMCS), операциите на екрана могат да се използват за извършване на настройка. За подробности вижте отделното ръководство за експлоатация.
  - Автоматично отваряне при извършване на следното действие.
    [С изключение на автомобили, оборудвани със система за работа без ключ]
    Завъртете контактния ключ в положение „ON“ или „ACC“.
    [автомобили, оборудвани със система за работа без ключ]
    Поставете работния режим в положение ON или ACC.
  - Автоматично прибиране, когато вратата на водача се отвори след завъртане на контактния ключ в положение „LOCK“ или поставяне на работния режим в положение OFF.
  - Автоматично отваряне, когато скоростта на автомобила достигне 30 км/ч.
  - Изключете функцията за автоматично отваряне на огледалата.

Отопляемо огледало

E00601200497

За отстраняване на замъгляване и за размразяване на страничните огледала за обратно виждане натиснете превключвателя за подгряване на задното стъкло.
При включване на подгряването, светва индикаторната лампа (A).
Нагревателят се изключва автоматично след около 20 минути.

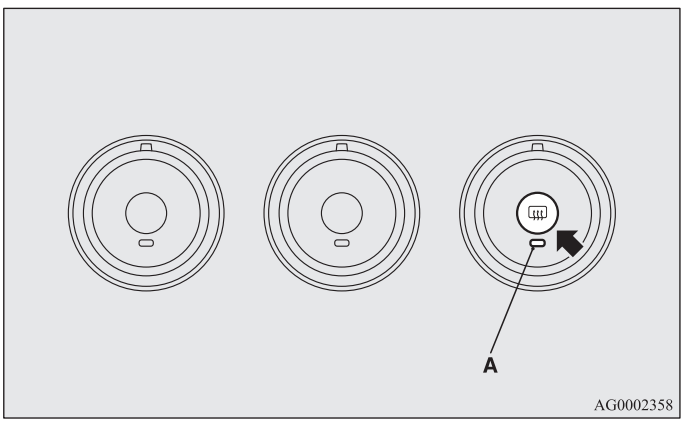

Контактен ключ

E00601401845

[При автомобили със система за работа без ключ]
За информация по функциите на автомобили, оборудвани със системата за работа без ключ, вижте „Система за работа без ключ: Превключвател за двигателя“ на стр. 1-18.

[С изключение на автомобили, оборудвани със система за работа без ключ]

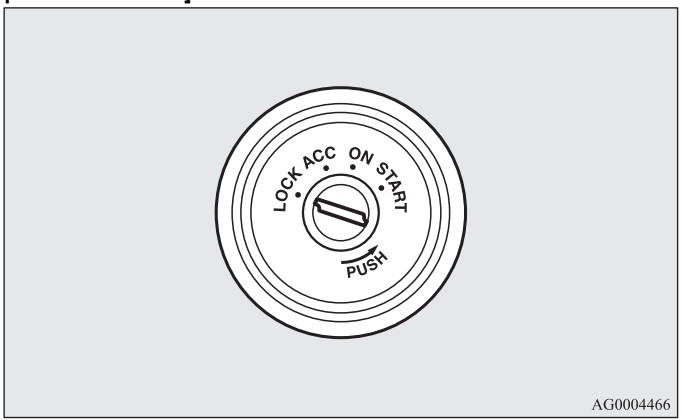

LOCK
Двигателят е спрян и воланът е заключен. Ключът може да се вмъква и изважда в това положение.

ACC
Двигателят спира, но аудиосистемата и другите електрически устройства в автомобила функционират.

ON (вкл.)
Двигателят работи и всички електрически устройства в автомобила функционират.

START
Задейства се стартерът. След стартиране на двигателя, пуснете контактния ключ и той автоматично ще се върне в положение „ON“.

ЗАБЕЛЕЖКА
- Автомобилът ви е оборудван с електронен имобилайзер. За да може двигателят да се стартира, идентификационният код (ID), който се изпраща от транспондера в ключа, трябва да отговаря на регистрирания в компютъра на имобилайзера код.
  Вижте „Електронен имобилайзер (Система против кражба)“ на стр. 1-4.

Функция за автоматично изключване на захранването в положение ACC

E00620300165

След като изминат около 30 минути и контактният ключ е в положение „ACC”, тази функция автоматично изключва захранването на аудиосистемата и други електрически устройства, които могат да работят, когато ключът е в това положение.
Когато контактният ключ се завърти от положение „ACC”, захранването на тези устройства се възстановява.

ЗАБЕЛЕЖКА

- Съществува възможност за промяна на функциите, както следва:
  - Времето, докато захранването се прекъсне, може да се промени до около 60 минути.
  - Функцията ACC за автоматично изключване може да бъде деактивирана.
    За подробности ви препоръчваме да се консултирате с упълномощен сервиз на MITSUBISHI MOTORS.
    При автомобили, оборудвани с мултикомуникационна система на Mitsubishi (MMCS), операциите на екрана могат да се използват за извършване на настройка.
    За подробности вижте отделното ръководство за експлоатация.

Изваждане на контактния ключ

E00620400326

1. Поставете селекторния лост в положение „P“ (ПАРКИРАНЕ) (CVT).
2. Натиснете навътре ключа в положение „ACC“ и го дръжте натиснат, докато го завъртите в положение „LOCK“, след това го извадете.

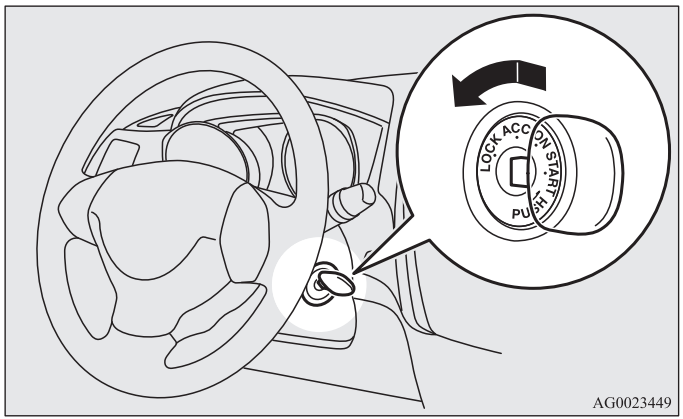

⚠ ВНИМАНИЕ

- **По време на движение не изваждайте ключа от контакта. Това ще блокирате волана и ще загубите контрол над автомобила.**
- **Ако двигателят спре по време на движение, сервомеханизмът на спирачките също спира да действа и спирачното действие се влошава. Освен това системата за сервоуправление също ще спре да функционира, което ще доведе до по-големи усилия за контрол на волана.**
- **Когато двигателят не работи, избягвайте да оставяте за дълго контактния ключ в положение „ON“, за да не изтощите акумулатора.**
- **Не завъртайте ключа в положение „START“, докато двигателят работи. Това може да повреди мотора на стартера.**

Заключване на волана

E00601500676

[При автомобили със система за работа без ключ]
За информация по функциите на автомобили, оборудвани със системата за работа без ключ, вижте „Система за работа без ключ: Заключване на волана“ на стр. 1-22.

[С изключение на автомобили, оборудвани със система за работа без ключ]

За заключване

Поставете контактния ключ в положение „LOCK“.
Завъртете волана, докато се заключи.

За отключване

Поставете контактния ключ в положение „ACC“ и завъртете леко волана наляво и надясно.

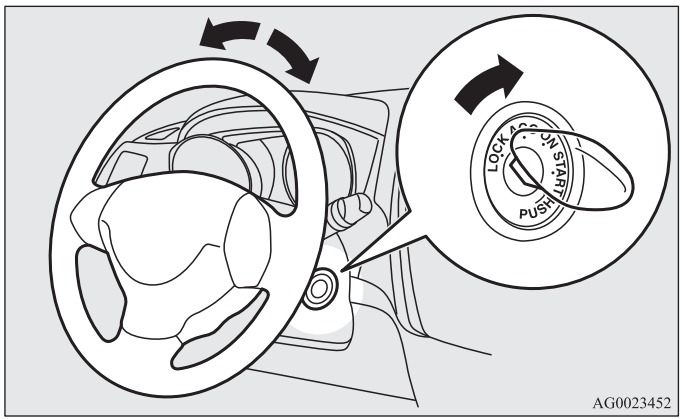

4

⚠ ВНИМАНИЕ

- **При напускане на автомобила изваждайте контактния ключ.**
  В някои държави оставянето на ключа в паркирал автомобил е забранено.

Потегляне

E00620600214

Съвети при потегляне

- Не въртете стартера повече от 10 секунди; това може да изтощи акумулатора. Ако двигателят не стартира, върнете контактния ключ обратно в положение „LOCK“, изчакайте няколко секунди и след това опитайте отново. Честите опити за стартиране могат да повредят стартерния механизъм.
- [За автомобили с дизелови двигатели]
  Докато автомобилът стои на място и съединителят е напълно натиснат, оборотите на двигателя не се вдигат над 3000 об./мин. за защита на двигателя, дори ако педалът на газта е натиснат.

⚠ ПРЕДУПРЕЖДЕНИЕ

- **В затворени и лошо проветрими места никога не оставяйте двигателя да работи по-дълго, отколкото е необходимо, за да изкарате или вкарате автомобила на място. Въглеродният окис няма мирис и е силно токсичен.**

⚠ ВНИМАНИЕ

- **Никога не опитвайте да стартирате двигателя с бутане или теглене на автомобила.**
- **Преди двигателят да е загрял, не го форсирайте и не шофирайте автомобила с висока скорост.**

⚠ ВНИМАНИЕ

- **За да избегнете повреждане на стартера, освободете контактния ключ веднага след запалването на двигателя.**

Стартиране на двигателя (автомобили с бензинови двигатели)

E00620700202

[При автомобили със система за работа без ключ]
За информация по функциите на автомобили, оборудвани със системата за работа без ключ, вижте „Система за работа без ключ: Стартиране“ на стр. 1-23.

[С изключение на автомобили, оборудвани със система за работа без ключ]
Редът за стартиране е следният:

1. Поставете ключа в контакта и затегнете предпазните колани.
2. Уверете се, че сте задействали ръчната спирачка.
3. Натиснете и задръжте педала на спирачката.
4. Натиснете докрай педала на съединителя (при механични скоростни кутии).
5. При автомобили с механична скоростна кутия (M/T), поставете скоростния лост в положение „N„ (Неутрално).
   При автомобилите с автоматична (CVT) скоростна кутия, поставете селекторния лост в положение „P„ (Паркиране).

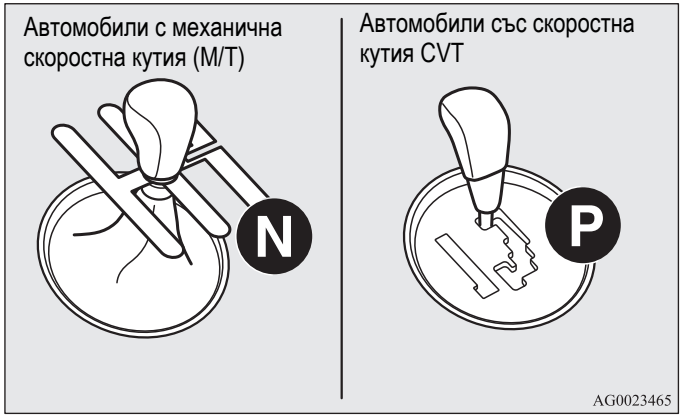

ЗАБЕЛЕЖКА

- При автомобилите с автоматична (CVT) скоростна кутия, стартерът няма да се задейства, докато не поставите селекторния лост в положение „P“ (Паркиране) или „N“ (Неутрално).
  От съображения „за сигурност, стартирайте двигателя в положение „P“ (Паркиране), за да са заключени колелата.

6. След завъртане на контактния ключ в положение „ON“, но преди да стартирате двигателя, се убедете, че всички предупредителни лампи работят нормално.
7. Без да натискате педала на газта, завъртете контактния ключ в положение „START“ и след стартиране на двигателя го пуснете.

ЗАБЕЛЕЖКА

- При стартиране на двигателя може да се чуват леки шумове. Те ще изчезнат, когато двигателят загрее.

Стартиране на двигателя (автомобили с дизелови двигатели)

E00625500090

[При автомобили със система за работа без ключ]
За информация по функциите на автомобили, оборудвани със системата за работа без ключ, вижте „Система за работа без ключ: Стартиране“ на стр. 1-24.

[С изключение на автомобили, оборудвани със система за работа без ключ]

1. Поставете ключа в контакта и затегнете предпазните колани.
2. Уверете се, че сте задействали ръчната спирачка.
3. Натиснете и задръжте педала на спирачката.
4. Натиснете докрай педала на съединителя.
5. Поставете скоростния лост в положение „N“ (Неутрално).

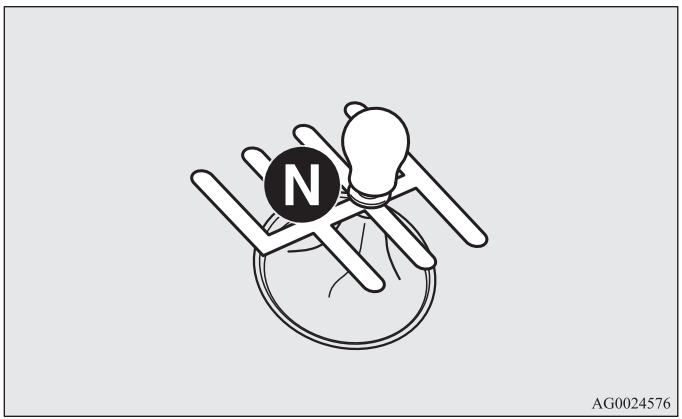

6. Завъртете контактния ключ на положение „ON“.
   Индикаторната лампа за предварително подгряване при дизеловите двигатели светва и след малко изгасва, което означава, че предварителното подгряване е приключило.

ЗАБЕЛЕЖКА
- Ако двигателят е студен, индикаторната лампа за подгряване при дизеловите двигатели свети по-дълго.
- Ако двигателят не бъде стартиран до 5 секунди след изгасване на индикаторната лампа за предварително подгряване, върнете контактния ключ в положение „LOCK“. След това отново завъртете контактния ключ в положение „ON“, за да подгреете отново.
- При топъл двигател индикаторът за предварително подгряване не светва въобще, дори и когато контактният ключ се постави в положение „ON“.
  Стартирайте двигателя, като завъртите контактния ключ направо в положение „START“.

7. Без да натискате педала на газта, завъртете контактния ключ в положение „START“ и след стартиране на двигателя го пуснете.

ЗАБЕЛЕЖКА
- При стартиране на двигателя може да се чуват леки шумове. Те ще изчезнат, когато двигателят загрее.

Експлоатация на MIVEC двигател

За постигане на максимално добри характеристики и според пътните условия, двигателят MIVEC автоматично включва контрола на всмукателните си клапани между режим на ниски обороти и режим на високи обороти.

ЗАБЕЛЕЖКА

- За защита на двигателя режимът на високи обороти не може да бъде избиран, когато температурата на охладителната течност на двигателя е ниска.

Процес на самообучение за количество впръскване гориво (автомобили с дизелови двигатели)

E00627900043

За поддържане на ниско ниво на емисиите на отработени газове и ниско ниво на шума на двигателя той доста често изпълнява процедура по самообучение за количеството впръсквано в него гориво.

При изпълнение на тази процедура по самообучение двигателят звучи малко по-различно от обикновено. Промяната в звученето на двигателя не е признак за неизправност.

*Филтър за дизелови сажди и аерозоли (DPF)**

E00619800199

Филтърът за дизелови сажди и аерозоли (DPF) е устройство, което улавя голяма част от твърдите частици и течните капки (PM) в емисиите на отработените газове на дизеловите двигатели. Този DPF автоматично изгаря уловените PM по време на експлоатацията на автомобила. При известни пътни условия обаче филтърът DPF не е в състояние да изгори всички уловени PM и в резултат на това в него се натрупва голямо количество PM.

⚠ *ПРЕДУПРЕЖДЕНИЕ*

- **Температурата на филтъра DPF се повишава много. Избягвайте да паркирате автомобила си на места, където горещите отработени газове могат да контактуват със запалими материали, като суха трева или листа, тъй като това може да причини пожар.**

⚠ *ВНИМАНИЕ*

- **Не използвайте горива или двигателни масла от типове, които не са специфицирани за автомобила ви. Не използвайте също и различни агенти за отстраняване на влага или други добавки за гориво. Подобни вещества могат да окажат пагубно влияние на филтъра DPF.**
  Вижте „Избор на гориво“ на стр. 2 и „Двигателно масло“ на стр. 8-6.

ЗАБЕЛЕЖКА
- За намаляване на вероятността от прекомерно акумулиране на PM опитайте се да избегнете продължително шофиране с ниска скорост и често шофиране на къси разстояния.
- Двигателят звучи малко по-различно от обикновено, докато DPF автоматично изгаря уловените PM. Промяната в звученето на двигателя не указва за неизправност.

Предупредителен дисплей на DPF

Тип 1



Тип 2



Предупредителният дисплей за DPF светва в случай на неизправност в DPF системата.

Ако предупредителният дисплей за DPF светне по време на движение

Непрекъснатото светене на предупредителния дисплей за DPF показва, че системата не е била в състояние да изгори всички уловени PM и в резултат на това в нея е акумулирано значително количество PM. За да дадете възможност на системата DPF да изгори PM, опитайте се да шофирате автомобила по следния начин:

- Когато колонката за температура на охлаждащата течност на двигателя се стабилизира около средата, шофирайте в течение на около 20 минути при скорост от най-малко 40 км/ч.

Ако предупредителният дисплей за DPF не загасне, обадете се на вашия упълномощен сервиз на MITSUBISHI MOTORS.

⚠ *ВНИМАНИЕ*

- **Не сте задължени да карате непрекъснато точно по описания по-горе начин. Стремете се винаги да карате по безопасен начин и според пътните условия.**

Ако предупредителният дисплей за DPF и предупредителната лампа за проверка на двигателя светнат едновременно при движение на автомобила

Предупредителна лампа



Предупредителен дисплей тип 1



Предупредителен дисплей тип 2



Ако възникне необичайно състояние в DPF системата, предупредителният дисплей за DPF и предупредителната лампа за проверка на двигателя светват. Проверете системата в упълномощен сервиз на MITSUBISHI MOTORS.

⚠ ВНИМАНИЕ

- **Ако продължите да шофирате при светещи предупредителен дисплей за DPF и предупредителна лампа за проверка на двигателя, това може да доведе до проблеми с двигателя и до повреждане на системата DPF.**

*Работа на турбокомпресора**

E00611200083

⚠ ВНИМАНИЕ

- **Не вдигайте високи обороти на двигателя (например чрез форсиране или чрез бързо ускорение) веднага след стартирането му.**
- **Не спирайте двигателя веднага след като сте пътували с висока скорост или по наклон нагоре. За да дадете възможност на турбокомпресора да се охлади, оставете двигателя да поработи на празен ход.**

Турбокомпресор

Турбокомпресорът увеличава мощността, като вкарва голямо количество въздух в цилиндрите на двигателя. Фините части в турбокомпресора се въртят с изключително висока скорост и са подложени на много висока температура. Те се смазват и охлаждат от двигателно масло. Ако двигателното масло не се сменя на предвидените интервали, лагерите може да блокират или да издадат нетипичен шум.

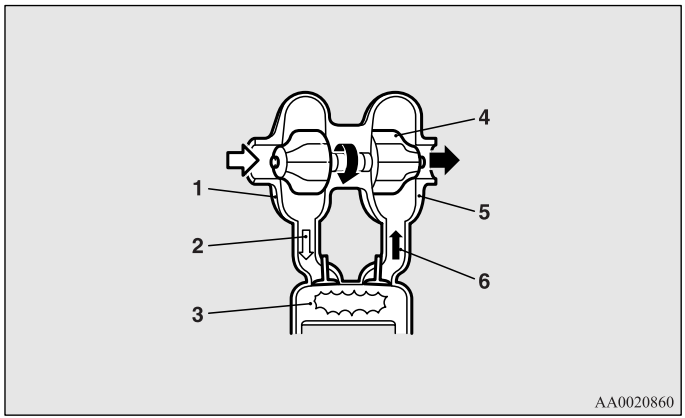

1- Въздушен компресор
2- Компресиран въздух
3- Цилиндър
4- Перка на турбокомпресора
5- Турбина
6- Отработени газове

*Система Auto Stop & Go (AS&G)**

E00627400035

Системата Auto Stop & Go (AS&G) автоматично спира и рестартира двигателя без задействане на контактния ключ или превключвателя на двигателя, когато автомобилът е спрян, като например на светофар или в задръстване, за да се намалят отработените газове и да се увеличи икономичността.

⚠ *ВНИМАНИЕ*

- **Ако паркирате автомобила за дълго време или ще го оставяте без надзор, завъртете контактния ключ в положение „LOCK“ или натиснете превключвателя на двигателя, за да го загасите.**

Автоматично спиране на двигателя

E00627500036

При завъртане на контактния ключ или работния режим в положение „ON“ системата Auto Stop & Go (AS&G) се активира автоматично.

Можете да деактивирате системата като натиснете превключвателя „Auto Stop & Go (AS&G) OFF“.

Вижте „Деактивиране“ на стр. 4-31.

1. Спрете автомобила.
   Докато държите педала на спирачките натиснат, натиснете докрай педала на съединителя и поставете скоростния лост в положение „N“ (Неутрално).

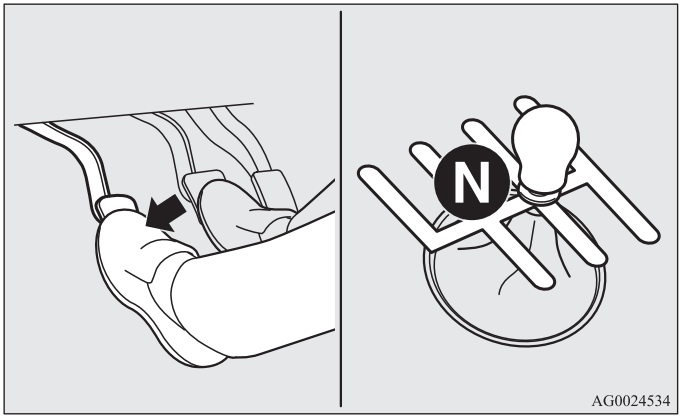

2. Отпуснете педала на съединителя. Дисплеят/индикаторът „AS&G“ ще светне и двигателят ще се загаси автоматично.

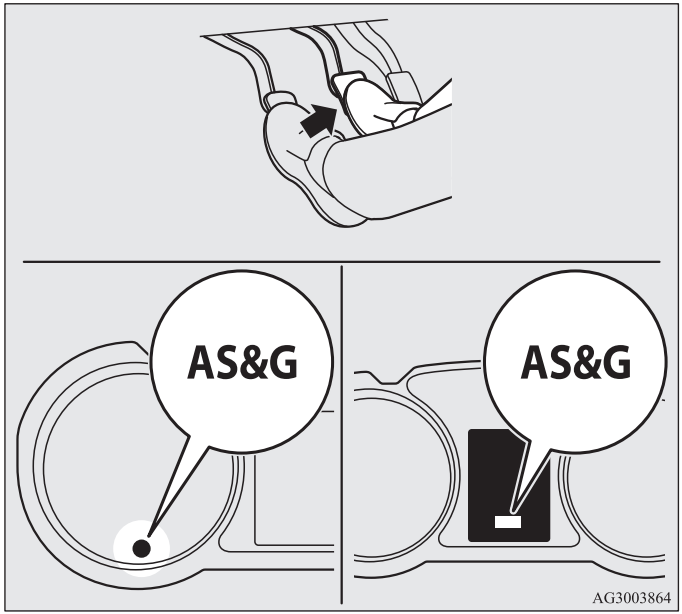

ЗАБЕЛЕЖКА

- Сервоусилвателят на спирачките няма да работи и усилието за натискане на педала ще се увеличи, когато двигателят загасне автоматично.
  Ако автомобилът се движи, натиснете педала на спирачките по-силно от обикновено.

⚠ ВНИМАНИЕ

- Спазвайте следните предпазни мерки, когато двигателят е загасен автоматично. В противен случай може да бъде предизвикано непредвидено произшествие, когато двигателят се рестартира автоматично.

⚠ ВНИМАНИЕ

- Не натискайте педала на газта, за да форсирате двигателя при спрян автомобил (независимо дали двигателят работи, или е спрян).
  В противен случай може да бъде предизвикано непредвидено произшествие, когато двигателят се рестартира автоматично.
- Не напускайте мястото на водача или не отваряйте капака на двигателя.
  Ако бъде откачен коланът на водача или ако се отвори капакът на двигателя, индикаторът „AS&G“ на дисплея ще мига, за да информира водача. Ако това се случи, двигателят няма да се рестартира автоматично дори ако натиснете педала на съединителя, закопчеете отново колана и затворите капака на двигателя. Докато натискате педала на спирачките, натиснете изцяло педала на съединителя и завъртете контактния ключ в положение „START“ или натиснете превключвателя на двигателя, за да го стартирате.
  За подробности „Стартиране и спиране на двигателя“ на стр. 1-23 или „Стартиране“ на стр. 4-18.
- Не местете скоростния лост до положение различно от „N“ (Неутрално).
  Ако скоростния лост се премести в положение, различно от „N“ (Неутрално), индикаторът/дисплеят „AS&G“ мига и зумерът издава звуков сигнал.
  Ако скоростният лост се върне в положение „N“ (Неутрално), дисплеят/индикаторът спира да мига и зумерът спира да издава сигнал. Двигателят няма да се рестартира, ако скоростният лост е в положение различно от „N“ (Неутрално).

ЗАБЕЛЕЖКА

- В следните случаи системата Auto Stop & Go (AS&G) няма да работи и двигателят няма да спре автоматично дори ако автомобилът е спрян.
  - Предпазният колан на водача не е закопчан
  - Капакът на двигателя е отворен
  - След като двигателят се рестартира автоматично, скоростта на автомобила не е надвишила около 5 км/ч
  - Налягането на сервоусилвателя на спирачките е ниско, тъй като педалът на спирачките е натискан многократно или по-силно от обикновено
  - След като контактният ключ се завърти от положение „ON“ на положение „START”, не са изминали около 30 секунди или повече
  - След като двигателят се рестартира автоматично, автомобилът спира отново в рамките на 10 секунди
  - След стартиране на двигателя чрез натискане на превключвателя в работен режим ON, не са изминали около 30 секунди или повече
  - Температурата на охлаждащата течност на двигателя е ниска
  - Околната температура е по-ниска от около 3×C
  - Климатикът работи и купето не се охлажда достатъчно
  - Кръговата скала за избор на режим е настроена за изсушаване на стъклото
    Вижте „Изсушаване на предното стъкло и на стъклата на вратите: За бързо изсушаване“ на стр. 5-13
  - Когато климатикът работи в режим AUTO и потенциометърът за температура е настроен на максимално топло или максиално студено положение (за автомобили с автоматична климатизация)
  - Електрическата консумация е висока, все едно работи нагревателят на задното стъкло или други електрически компоненти или вентилаторът е на максимална степен
  - Волтажът на акумулатора или работата му е слаба
  - Свети предупредителната лампа за проверка на двигателя или дисплеят/индикаторът „AS&G OFF“ мига
- Ако системата Auto Stop & Go (AS&G) работи, докато е включен климатикът, двигателят и компресорът на климатика ще спрат. Затова ще работи само вентилаторът.
- Ако нагревателят на задното стъкло и системата Auto Stop & Go (AS&G) са необходими по едно и също време, се препоръчва да зададете кръговата скала на положение към отопление към краката/задното стъкло.
  Вижте „Кръгова скала за избор на режим“ на стр. 5-3.
- Ако климатикът работи, задайте потенциометъра за температура на по-висока температура, за да удължите времето през което двигателят е спрян автоматично.

Автоматично рестартиране на двигателя

E00627600037

Натиснете педала на съединителя, докато скоростният лост е в положение „N“ (Неутрално). Дисплеят/индикаторът „AS&G“ ще загасне и двигателят ще се рестартира автоматично.

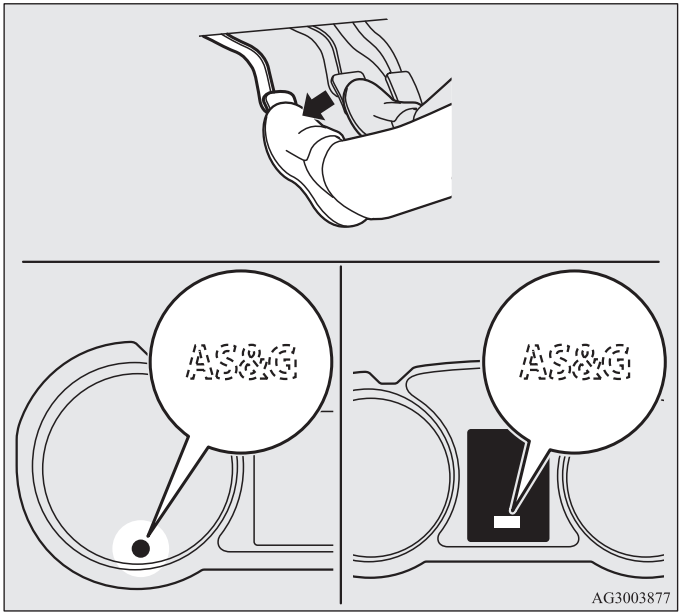

ЗАБЕЛЕЖКА

- Ако двигателят не се рестартира автоматично или се „задави“, ще светнат предупредителните лампи за налягането на маслото, зареждане на акумулатора и проверка на двигателя.
  Ако това се случи, двигателят няма да се рестартира дори и да натиснете педала на съединителя отново. Докато натискате педала на спирачките, натиснете изцяло педала на съединителя и завъртете контактния ключ в положение „START“ или натиснете превключвателя на двигателя, за да го стартирате.
  За подробности вижте „Стартиране и спиране на двигателя“ на стр. 1-23 или „Стартиране“ на стр. 4-18.

⚠ ВНИМАНИЕ

- **В следните случаи двигателят ще се рестартира автоматично дори ако е спрян от системата Auto Stop & Go (AS&G). Бъдете внимателни, в противен случай може да бъде предизвикано непредвидено произшествие, когато двигателят се рестартира.**

⚠ ВНИМАНИЕ

- **Скоростта на автомобила е 3 км/ч или по-висока, когато се спуска по склон**
- **Налягането на сервоусилвателя на спирачките е ниско, тъй като педалът на спирачките е натискан многократно или по-силно от обикновено**
- **Воланът е завъртян**
- **Температурата на охлаждащата течност на двигателя е ниска**
- **Когато климатикът работи чрез натискане на превключвателя**
- **Когато предварително зададената температура на климатика се променя значително**
- **Когато климатикът работи в режим AUTO и потенциометърът за температура е настроен на максимално топло или максиално студено положение (за автомобили с автоматична климатизация)**
- **Когато климатикът е в положение ON, температурата в купето се вдига и компресорът се включва, за да понижи температурата**
- **Кръговата скала за избор на режим е настроена за изсушаване на стъклото**
  Вижте „Изсушаване на предното стъкло и на стъклата на вратите: За бързо изсушаване“ на стр. 5-13
- **Електрическата консумация е висока, все едно работи нагревателят на задното стъкло или други електрически компоненти или вентилаторът е на максимална степен**

4

ЗАБЕЛЕЖКА
- Ако превключвателят „Auto Stop & Go (AS&G) OFF“ се натисне за деактивиране на системата Auto Stop & Go (AS&G), докато двигателят е спрян автоматично, той няма да се стартира автоматично, дори и да натиснете педала на съединителя.
- Когато двигателят се рестартира автоматично, може за кратко да се намали силата на звука. Това не е признак за неизправност.
- Докато двигателят е спрян автоматично, може да усетите временно промяна в обема въздух от климатика.
  Това не е признак за неизправност.

За деактивиране

E00627700038

При завъртане на контактния ключ в положение „ON“ системата Auto Stop & Go (AS&G) се активира автоматично. Можете да деактивирате системата, като натиснете превключвателя „Auto Stop & Go (AS&G) OFF“.
Когато системата Auto Stop & Go (AS&G) се деактивира, дисплеят/индикаторът „AS&G OFF“ ще се включи.
За да активирате отново системата Auto Stop & Go (AS&G), натиснете превключвателя „Auto Stop & Go (AS&G) OFF”; дисплеят/индикаторът ще загасне.

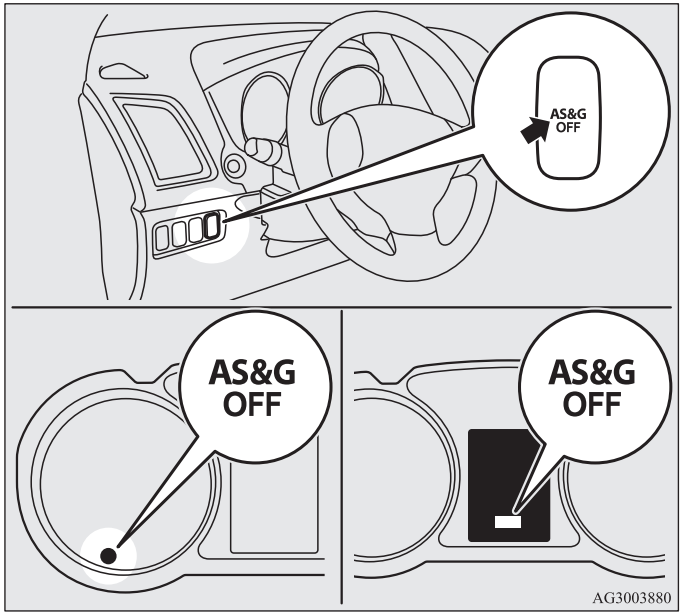

ЗАБЕЛЕЖКА
- Този дисплей/индикатор също ще светне за няколко секунди, когато контактният ключ се завърти в положение „ON“ или работният режим се постави в положение ON.

Ако дисплеят/индикаторът AS&G OFF мига по време на шофирене

E00627800039

Ако дисплеят/индикаторът „AS&G OFF“ мига, системата Auto Stop & Go (AS&G) е повредена и няма да работи.

Препоръчваме ви да се консултирате с упълномощен сервиз на MITSUBISHI MOTORS.

*Механична скоростна кутия**

E00602000535

Схемата за смяна на скорости е нанесена на главата на скоростния лост. Преди да се опитате да преместите лоста за скоростите, не забравяйте да натиснете педала на съединителя.

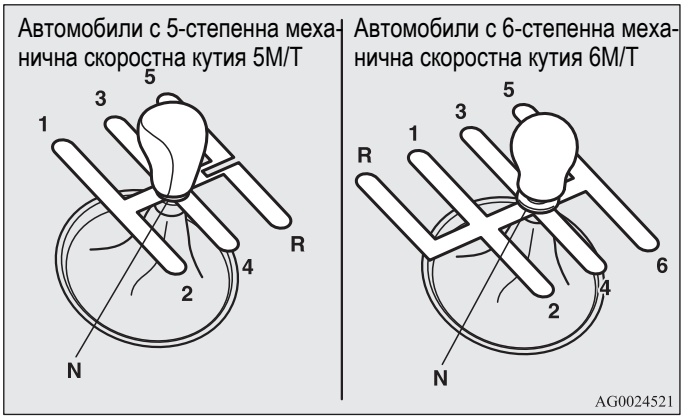

⚠ *ВНИМАНИЕ*

- **Когато автомобилът се движи напред, не поставяйте скоростния лост в положение за заден ход. Това може да повреди скоростната кутия.**
- **По време на движение не отпускайте крака си на педала на съединителя. Това може да доведе до бързо износване на съединителя.**

ЗАБЕЛЕЖКА
- Ако включването на 1-ва предавка е затруднено, натиснете педала на съединителя повторно; преместването на скоростния лост тогава ще се улесни.

Преместване на скоростния лост на позиция „R“ (Заден ход)

E00615400083

⚠ ВНИМАНИЕ

- **Когато автомобилът се движи напред, не включвайте на заден ход (положение R); можете да повредите скоростната кутия.**

Автомобили, оборудвани с 5-степенна механична скоростна кутия 5M/T

За преминаване на заден ход от 5-та предавка преместете скоростния лост на положение „N“ (Неутрално), след което включете на заден ход (R).

Автомобили, оборудвани с 6-степенна механична скоростна кутия 6M/T

Първо издърпайте пръстена (A), след което при издърпан пръстен преместете скоростния лост в положение „R“ (Заден ход).

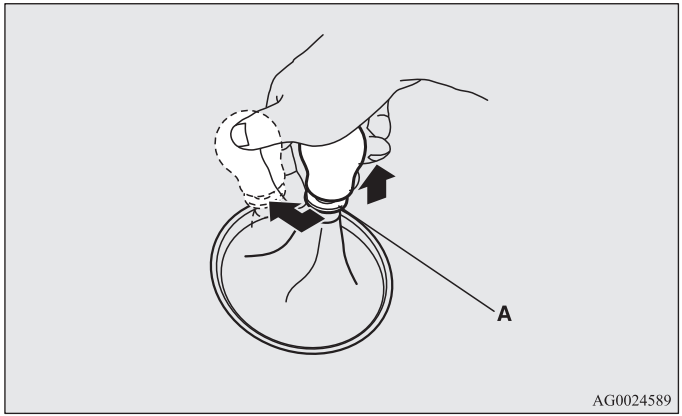

⚠ ВНИМАНИЕ

- **Не издърпвайте пръстена (A) при преместване на скоростния лост на всяка друга позиция, освен на позицията „R“ (Заден ход). Ако при преместване на скоростния лост винаги издърпвате пръстена (A), може случайно да включите лоста на положение „R“ (Заден ход), което да доведе до произшествия и/или неизправност на скоростната кутия.**

Когато върнете скоростния лост на положение „N“ (Неутрално), издърпаният пръстен ще се върне в първоначалното си положение.

⚠ ВНИМАНИЕ

- **Ако пръстенът не се връща от издърпаното си положение, препоръчваме ви да проверите автомобила.**

Смяна на предавки по време на движение

E00610600194

При смяната на предавките винаги внимавайте скоростта на движение на автомобила да съответства на оборотите на двигателя. Правилната смяна на предавките повишава икономията на гориво и удължава живота на автомобила.
При шофиране с висока скорост избягвайте превключване на по-ниска предавка, тъй като това може да предизвика прекомерно високи обороти (стрелката на оборотомера навлиза в червената зона) и повреда.

ЗАБЕЛЕЖКА

- Индикаторът за смяна на предавки (ако е монтиран) показва препоръчаните моменти за смяна на предавка с цел икономично шофиране. Показва „▲”, когато се препоръчва превключване на по-висока предавка.

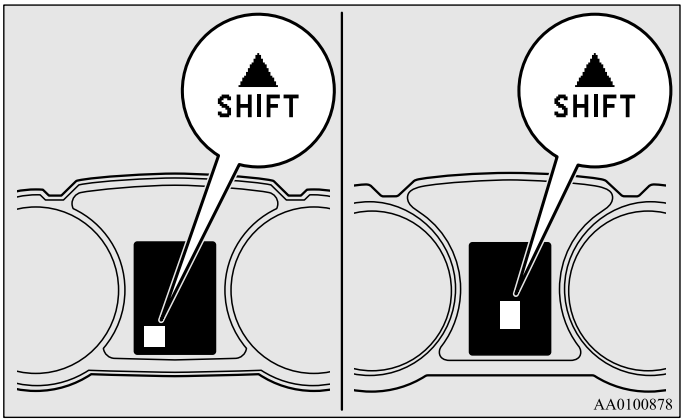

Допустима скорост на движение

E00610801265

При шофиране с висока скорост избягвайте превключване на по-ниска предавка, тъй като това може да предизвика прекомерно високи обороти (стрелката на оборотомера навлиза в червената зона) и повреда.

Автомобили с бензинови двигатели

Смяна на предавка	Пределна скорост	
	модели 1600	модели 2000
1-ва предавка	50 км/ч	50 км/ч
2-ра предавка	95 км/ч	100 км/ч
3-та предавка	140 км/ч	140 км/ч
4-та предавка	190 км/ч	185 км/ч

За максимална икономия на гориво всеки път, когато скоростта на автомобила го позволява, използвайте 5 предавка.

Автомобили с дизелови двигатели

Смяна на предавка	Пределна скорост
1-ва предавка	35 км/ч
2-ра предавка	65 км/ч
3-та предавка	105 км/ч
4-та предавка	140 км/ч
5-т предавка	180 км/ч

За максимална икономия на гориво всеки път, когато скоростта на автомобила го позволява, използвайте 6-а предавка.

*Автоматична скоростна кутия INVECS-III, Спортен режим 6CVT (Интелигентна и оригинална електронна управляваща система на автомобила III)**

E00602100031

INVECS-III използва функция на оптимизация и адаптация, за да напасне оптимално предавателното число към начина на шофиране и пътните условия.

Скоростната кутия CVT има възможността да сменя предавателното число автоматично и безстепенно, за да може да отговори на условията на шофиране по всяко време. Затова работи плавно, без придърпване и постига голяма икономичност.

⚠ *ВНИМАНИЕ*

- **Автоматичното превключване на предавките надолу може да не е възможно, докато течността на скоростната кутия CVT е още студена веднага след потегляне. За да превключите с предавка надолу натиснете педала на спирачката и ако е необходимо превключете ръчно.**
  Стремете се винаги да карате по безопасен начин и според пътните условия.

Работа със селекторния лост

E00602200221

Скоростната кутия CVT избира автоматично оптималното предавателно число в зависимост от скоростта на автомобила и положението на педала на газта.

Селекторният лост (A) има 2 сектора; основен (B) и ръчен сектор (C).

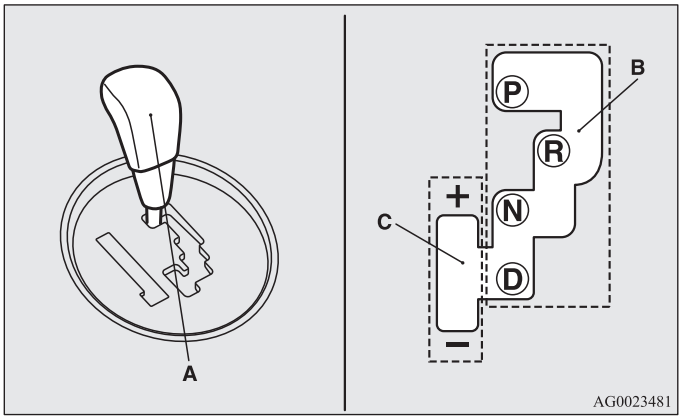

AG0023481

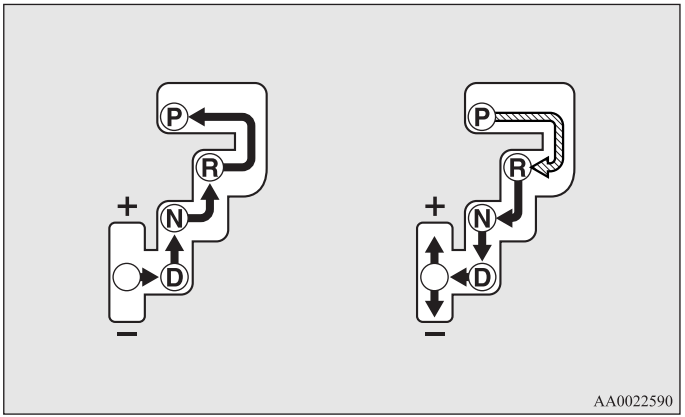

AA0022590

	Докато държите натиснат спирачния педал, придвижете селекторния лост по сектора.
	Придвижете селекторния лост по сектора.

⚠ ПРЕДУПРЕЖДЕНИЕ

- **При преместване на селекторния лост от положение „P“ (Паркиране) или „N“ (Неутрално) винаги натискайте педала на спирачката.**
  При преместване на селекторния лост от положение „P“ (ПАРКИРАНЕ) или „N“ (НЕУТРАЛНО) никога не слагайте крака си върху педала на газта.

ЗАБЕЛЕЖКА

- За да избегнете неправилно действие, придвижвайте селекторния лост енергично към всяка позиция и го задържайте за кратко в нея. След придвижване на селекторния лост винаги проверявайте позицията, която се изобразява на дисплея за позиция на селекторния лост.
- Ако педалът на спирачката не е задържан натиснат, устройството за блокиране на преместването на лоста се активира, за да предотврати преместването му от положение „P“ (Паркиране) към някоя друга позиция.

Когато селекторният лост не може да се премести от положение „P“ (Паркиране)

E00629000178

Ако селекторният лост не може да се премести от положение „P“ (Паркиране) на друго положение, докато спирачният педал е натиснат и задържан, а контактният ключ и работният режим са в положение ON, акумулаторът може да е изтощен или механизмът за блокиране на лоста може да е повреден. Проверете автомобила веднага в упълномощен сервиз на MITSUBISHI MOTORS.

Ако ви се налага да движите автомобила, преместете селекторния лост, както следва.

1. Уверете се, че сте задействали напълно ръчната спирачка.
2. Спрете двигателя, ако работи.
3. Вмъкнете плоска отвертка с поставен върху върха й плат в процепа на капака (A). Надигнете леко, както е показано, за да свалите капака.

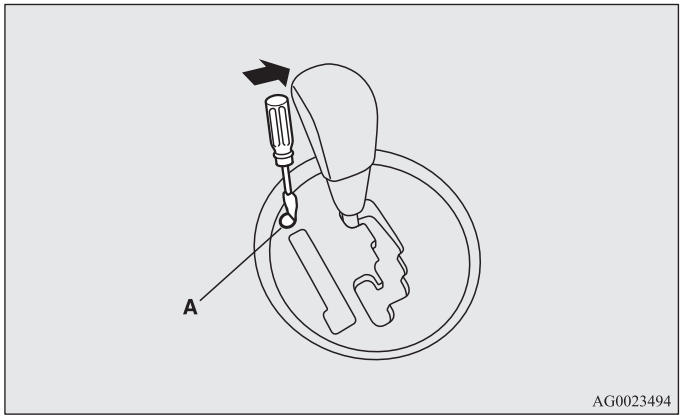

4. Натиснете спирачния педал с десния крак.
5. Завъртете контактния ключ в положение „ACC“ или поставете работния режим в положение ACC.

6. Вмъкнете плоска отвертка в дупката за освобождаване на блокировката (B). Преместете селекторния лост в положение „N“ (Неутрално), като същевременно натискате плоската отвертка надолу.

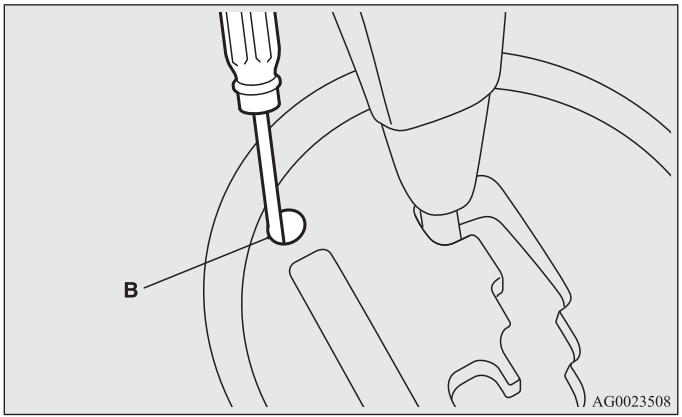

Дисплей за положение на селекторния лост

E00602300293

Когато контактният ключ е завъртян в положение „ON“ или работният режим е в положение ON, положението на селекторния лост се показва в информационния дисплей.

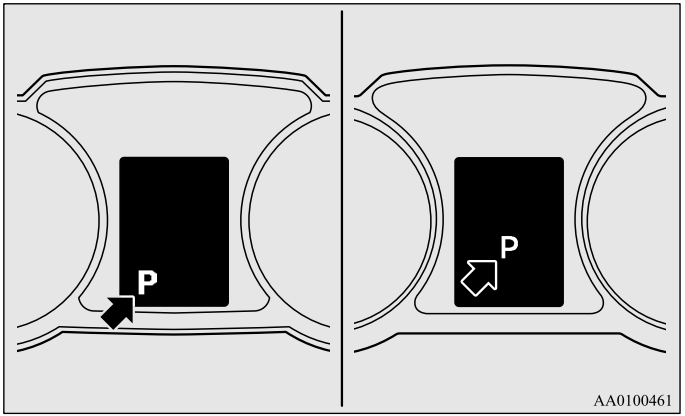

Положения на селекторния лост (Основен сектор)

E00602400180

“P“ ПАРКИРАНЕ

Това положение блокира скоростната кутия, за да предотврати движението на автомобила. В това положение двигателят може да бъде запален.

“R“ ЗАДЕН ХОД

Това положение е за каране на заден ход.

⚠ *ВНИМАНИЕ*

- **Когато автомобилът е в движение, никога не премествайте лоста на позициите „P“ (ПАРКИРАНЕ) или „R“ (ЗАДЕН ХОД), за да избегнете повреда на скоростната кутия.**

“N“ НЕУТРАЛНО

При това положение скоростната кутия е изключена. Това положение отговаря на „нулевата предавка“ при механичните скоростни кутии и трябва да се използва само когато при пътуване автомобилът спира за дълго, като например задръстване на уличното движение.

⚠ ПРЕДУПРЕЖДЕНИЕ

- **По време на движение никога не преместваите селекторния лост в положение „N“ (НЕУТРАЛНО). Това може да доведе до сериозни произшествия, тъй като случайно можете да преместите лоста в положение „P“ (ПАРКИРАНЕ) или „R“ (ЗАДЕН ХОД) или можете да загубите спирачното действие на двигателя.**
- **Двигателят трябва да се стартира в положение „P“ (ПАРКИРАНЕ), а не в положение „N“ (НЕУТРАЛНО).**
- **За да намалите риска от загуба на контрол, при включване или изключване от позицията „N“ (НЕУТРАЛНО) винаги дръжте десния си крак на педала на спирачката.**

„D“ ДВИЖЕНИЕ

Това положение на лоста е за нормалното управление на автомобила. Скоростната кутия автоматично избира подходящата предавка съобразно скоростта на автомобила и ускорението.

Спирачното действие на двигателя се прилага автоматично, в зависимост от пътната обстановка.

⚠ ВНИМАНИЕ

- **Когато автомобилът е в движение, никога не преместваите лоста от позиция „D“ (Движение) на „R“ (Заден ход), за да избегнете повреда на скоростната кутия.**

Спортен режим

E00602500194

Независимо от това дали автомобилът е спрян, или в движение, спортният режим се избира чрез внимателно преместване на селекторния лост от положение „D“ (Движение) в ръчния сектор (A). За да се върнете към управление „D“, върнете леко селекторния лост в основния сектор (B).

При спортния режим смяната на предавателното число може да се извършва бързо, чрез обикновено преместване на селекторния лост напред или назад. За смяна на предавките могат да се използват и лостовете на волана. За разлика от механичната скоростна кутия спортният режим позволява смяна на предавателното число при натиснат педал на газта.

ЗАБЕЛЕЖКА

- Можете да преминете на спортен режим с лостовете за превключване на предавките на волана, когато селекторният лост е в основния сектор. Можете също така да се върнете в нормален режим „D“ по един от следните начини.

  Когато се върнете на режим „D”, дисплеят показващ положението на селекторния лост ще се промени на положение „D“ (Движение).

  • Дръпнете + (СМЯНА НАГОРЕ) лоста напред (към водача) за повече от 2 секунди.
  • Спрете автомобила.
  • Натиснете селекторния лост от положение „D“ (Движение) към ръчния сектор (A) и натиснете обратно селекторния лост в основния сектор (B).

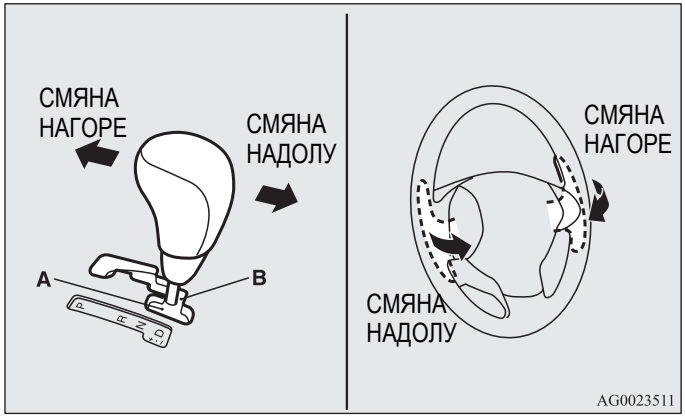

+ (СМЯНА НАГОРЕ)

Скоростната кутия превключва с една предавка нагоре при всяко дръпване на лоста.

— (СМЯНА НАДОЛУ)

Скоростната кутия превключва с една предавка нодолу при всяко дръпване на лоста.

⚠ ВНИМАНИЕ

- **В спортен режим водачът трябва да превключи сам на по-висока предавка съобразно пътните условия, като внимава да поддържа оборотите на двигателя под червената зона на оборотомера.**
- **Многократното използване на селекторния лост или на лостовете на волана ще доведе до постоянното сменяне на предавки.**

⚠ ВНИМАНИЕ

- **Не използвайте левия и десния лост за смяна на предавките едновременно. Това може да предизвика смяна на предавателно число, което не очаквате.**

ЗАБЕЛЕЖКА

- В спортен режим смяната на по-висока предавка може да се извърши автоматично, когато оборотите на двигателя се вдигнат и достигнат червената зона на оборотомера (оцветената в червено част на оборотомера).
- При спортния режим могат да се избират само 6-те предавателни числа за движение напред. За придвижване на автомобила на заден ход или при паркиране, преместете селекторния лост в положение „R“ (ЗАДЕН ХОД) или „P“ (ПАРКИРАНЕ).
- За поддържане на добри ходови показатели скоростната кутия може да откаже да премине на по-висока предавка, когато селекторният лост бъде поставен в положение „+ (SHIFT UP)“ при някои скорости. Също така за предотвратяване на претоварването на двигателя трансмисията може да откаже да премине на по-ниска предавка, когато селекторният лост бъде поставен в положение „– (SHIFT DOWN)“ при определена скорост на автомобила. Когато това се случи, ще чуете зумер, който подсказва, че смяната на по-ниска предавка няма да се осъществи.
- При спортния режим, когато автомобилът забавя своето движение, превключването към по-ниски предавки се извършва автоматично. При спиране на автомобила, автоматично се избира 1-ва предавка.

Дисплей на спортния режим

E00612200208

Избраната при спортния режим предавка се показва на информационния дисплей.

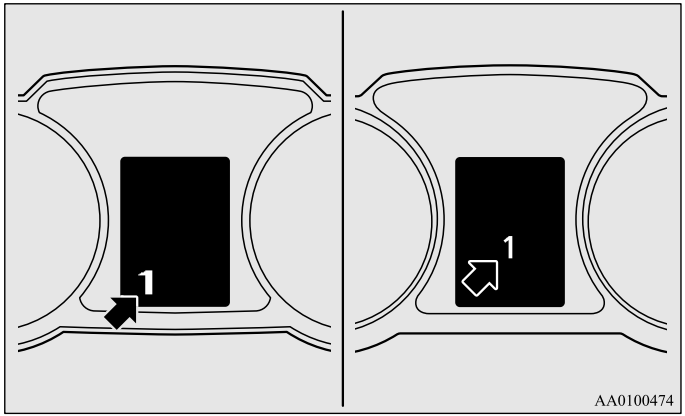

При възникване на неизправност в скоростна кутия CVT

E00602300336

Тип 1



Тип 2



Когато се появи предупредителният дисплей

Може да има повреда на системата, ако се появи предупредителният дисплей ⓕ или ⓘ в иформационния дисплей.

⚠ ВНИМАНИЕ

- **Ако в CVT се появи повреда по време на шофиране, предупредителният дисплей ⓕ или ⓘ ще се появи в иформационния дисплей.**
  В такъв случай следвайте долуописаните процедури:

  [Когато е показан предупредителен дисплей ⓕ]
  Течността на скоростната кутия CVT прегрява. Контролът на двигателя може да се активира, за да намали температурата на CVT течността, което да намали оборотите на двигателя и скоростта на автомобила. В такъв случай предприемете една от следните процедури.
  - **Намалете скоростта на автомобила.**
  - **Спрете автомобила си на безопасно място, поставете селекторния лост в положение „P“ (ПАРКИРАНЕ) и отворете капака, докато двигателят работи, за да може да се охлади.**

  След време се уверете, че предупредителният дисплей ⓕ не се показва повече. Ако дисплеят вече не се показва, пътуването може да продължи безопасно. Ако предупредителният дисплей остане да свети или се появява често, препоръчваме да проверите автомобила си.

  [Когато е показан предупредителен дисплей ⓘ]
  В автоматичната скоростна кутия CVT може да се случва нещо необичайно, което е задействало предпазното устройство. Препоръчваме ви да проверите автомобила колкото е възможно по-скоро.

Действие на скоростната кутия CVT

E00602600182

⚠ ВНИМАНИЕ

- За да предотвратите придвижване на автомобила преди избиране на дадено положение на селекторния лост, когато двигателят работи и автомобилът е спрян, натиснете педала на спирачката докрай.
  Автомобилът потегля веднага след включване на CVT и по-специално, когато двигателят работи на високи обороти, на високи празни обороти или при задействан климатичната система, като спирачките трябва да се освободят само ако сте наистина готови да потеглите.
- Във всички случаи натискайте педала на спирачката с десния крак.
  Използването на левия крак може да доведе до закъсняла реакция на водача в критични ситуации.
- За да избегнете внезапно ускоряване на автомобила, никога не форсирайте двигателя при превключване на скорост от положение „P“ (ПАРКИРАНЕ) или „N“ (НЕУТРАЛНО).
- Едновременното натискането на педала на газта и на педала на спирачката влияе върху ефикасността на спирачното действие и води до преждевременно износване на спирачните накладки.

⚠ ВНИМАНИЕ

- Използвайте селекторния лост в правилното положение за превключване в съответствие с условията на шофиране.
  Никога не се спускайте назад, докато лостът е в положение (“D“ (Движение) или спортен режим} или не се спускайте напред с лоста в положение „R“ (Заден ход).
  Двигателят спира и увеличеното усилие върху спирачния педал или волана може да доведе до произшествие.
- Не форсирайте двигателя, когато педалът на спирачките е натиснат и автомобилът стои на място.
  Това може да повреди скоростната кутия CVT.
  Също така, ако натиснете педала на газта и натискате едновременно спирачката, при положение на селекторния лост „D“ (ДВИЖЕНИЕ) оборотите на двигателя може да не се вдигнат толкова, колкото ако направите същото при селекторен лост в положение „N“ (НЕУТРАЛНО).

Ускорение при изпреварване

E00602700037

За по-добро ускорение в положение „D“ (ДВИЖЕНИЕ) натиснете педала на газта докрай. Скоростната кутия CVT автоматично ще превключи на по-ниска предавка.

ЗАБЕЛЕЖКА

- При спортния режим натискането на педала на газта докрай не води до автоматично превключване към по-ниски предавки.

Шофиране по наклони

E00603000037

ДВИЖЕНИЕ ПО НАКЛОН НАГОРЕ

Скоростната кутия може да не превключи на по-висока предавка, ако компютърът отчете, че по-високата предавка няма да може да поддържа скоростта на движение.

Ако при изкачване на стръмен наклон отпуснете газта, за запазване на плавното движение на автомобила скоростната кутия може да не превключи на по-висока предавка. Това е нормално, тъй като компютърът временно блокира превключването на предавките. След изкачването, нормалното превключване се възстановява.

КАРАНЕ ПО НАКЛОН НАДОЛУ

При спускане по стръмни наклони компютърът може автоматично да превключи на по-ниска предавка. Тази функция използва спирачното действие на двигателя и намалява необходимостта от употреба на спирачките.

Изчакване

E00602800126

При изчакване, например на светофар, автомобилът може да бъде оставен на скорост и задържан на място със спирачките.

При по-продължително изчакване с работещ двигател селекторният лост трябва да се постави в положение „N“ (НЕУТРАЛНО) и да се дръпне ръчната спирачка, като едновременно се държи натиснат и педала на спирачките.

⚠ *ВНИМАНИЕ*

- **Когато автомобилът е с включена CVT скоростна кутия и на наклон нагоре, никога не го задържайте на място с педала за газта, а винаги издърпвайте ръчната спирачка и/или използвайте спирачките.**

Паркиране

E00602900039

При паркиране на автомобила първо спрете напълно, издърпайте ръчната спирачка докрай и преместете селекторния лост в положение „P“ (ПАРКИРАНЕ).

Ако възнамерявате да оставите автомобила без надзор, винаги загасяйте двигателя и носете ключа със себе си.

ЗАБЕЛЕЖКА

- При паркиране на наклон, преди да поставите селекторния лост в положение „P“ (ПАРКИРАНЕ), не забравяйте да задействате ръчната спирачка. Ако преди да дръпнете ръчната спирачка преместите селекторния лост в положение „P“ (Паркиране), това може да затрудни освобождаването на селекторния лост от положението „P“ (Паркиране) при следващото ви потегляне и да наложи прилагането на голямо усилие към селекторния лост, за да може той да бъде преместен от положението „P“ (Паркиране).

Когато скоростната кутия CVT не ускорява

E00603100139

Ако автоматичната скоростна кутия не сменя предавките по време на движение или ако автомобилът не набира достатъчно скорост по наклон нагоре, това може да се дължи на необичайно поведение на скоростната кутия, което е задействало предпазното устройство. Препоръчваме ви да проверите автомобила си колкото е възможно по-скоро.

*Електронно контролирана система 4WD (за задвижване на 4-те колела)**

E00604900280

Електронно контролираната система 4WD е система за задвижване на 4-те колела, която позволява избиране на един от трите режима на управление посредством копче, което се върти, в съответствие с пътните условия.

Налични са следните режими на управление.

Режим на управление	Функция
2WD	Този режим е за икономично управление на автомобила по нормални сухи пътища и магистрали. Шофиране при задвижване на предните колела.
4WD AUTO	Режим по подразбиране. Този режим е за автоматично управление на разпределението на въртящия момент към всичките четири колела според условията на пътя.
4WD LOCK	Този режим е за управление при хлъзгави условия като заснежени пътища или пътища с пясък. Голяма част от въртящия момент, който се прилага към задните гуми, позволява преодоляване на хлъзгави участъци и е възможно шофиране при всички предавки.

Режимът на четириколесно предаване изисква специални умения за шофиране.
Внимателно прочетете раздела „Задвижване на 4-те колела“ на стр. 4-48 и шофирайте безопасно.

Селектор за режим на управление

Режимът на управление може да се промени чрез завъртане на кръговата скала, докато контактният ключ или работният режим са положение ON.

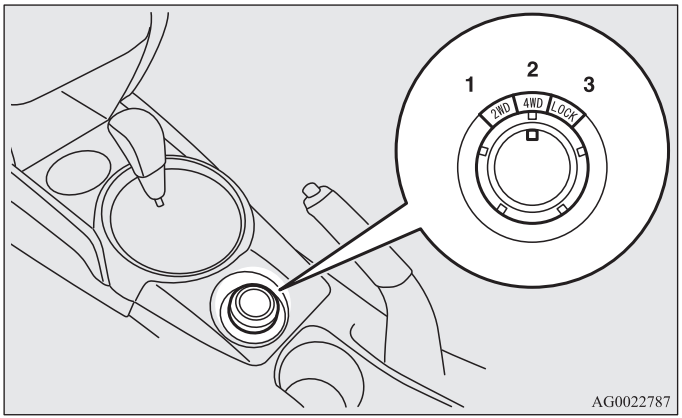

1- 2WD
2- 4WD AUTO
3- 4WD LOCK

Режимът на управление се извежда като прекъсващ дисплей на информационния екран в информационния дисплей, когато режимът на управление се промени.
След няколко секунди информационният екран се връща от дисплей за режим на управление към предишния екран.

Режим на управление	Дисплей
2WD	
4WD AUTO	
4WD LOCK	

⚠ ВНИМАНИЕ

- **Не използвайте селектора за режим на управление при буксуващи предни колела на заснежен път или при подобни условия. Автомобилът може да се насочи в нежелана посока.**
- **Шофиране по сухи пътища с нормална настилка в режим „4WD LOCK“ води до увеличаване на разхода на гориво и шума.**
- **Когато гумите буксуват не шофирайте в режим „2WD“. Това може да доведе до загряване на детайлите на системата за задвижване.**

ЗАБЕЛЕЖКА

- Режимът на управление може да се променя по време на шофиране или когато автомобилът е спрял.

4

Индикатор за режим на управление

Тип 1



Тип 2



Обикновено индикаторът светва, когато контактният ключ е завъртян в положение „ON“ или работният режим е в положение ON, след което режимът на управление се извежда на дисплея няколко секунди след стартиране на двигателя.

Управление Режим	Режим на управление индикатор	
	Индикатор „4WD”	Индикатор „LOCK”
2WD	OFF (изкл.)	OFF (изкл.)
4WD AUTO	ON (вкл.)	OFF (изкл.)
4WD LOCK	ON (вкл.)	ON (вкл.)

4

⚠ ВНИМАНИЕ

- **Ако индикаторът за избрания режим на управление примигва, автомобилът преминава автоматично в режим на предно предаване (задвижване на предните колела), за да се предпазят елементите на системата за задвижване, а изборът на режим на управление повече не може да бъде направен посредством селекторът за режим на управление.**
  Предупредителният дисплей се показва и в информационния дисплей.
  Намалете скоростта. Ако индикаторът изгасне след малко, възстановете предишната скорост. Ако индикаторът продължава да примигва за повече от 5 минути, закарайте автомобила за инспекция в упълномощен сервиз на MITSUBISHI MOTORS.

Тип 1



Тип 2

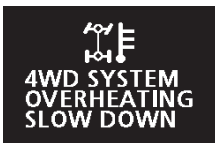

⚠ ВНИМАНИЕ

- **Ако предупреждението се покаже в информационния дисплей, това означава, че се е появил проблем в електронно контролираната система 4WD и се е активирало устройството за безопасност. Трябва да бъде наравена проверка в упълномощен сервиз на MITSUBISHI MOTORS.**

Тип 1



Тип 2



⚠ ВНИМАНИЕ

- **Винаги използвайте гуми от един и същи размер, тип и марка, които нямат разлики в износването си. Използване на гуми, които се различават по размер, марка и износване може да включи защитата на елементите на системата за задвижване, което от своя страна да доведе до блокиране на режима на управление „4WD AUTO“ или до последователно примигване на индикаторите „4WD“ и '“LOCK“.**

Шофиране със задвижване на 4-те колела

E00606600887

Вашият автомобил е разработен най-вече за използване по пътища с настилки.
Но неговата уникална система със задвижване на 4-те колела ви позволява понякога да пътувате и по пътища без настилка, места за къмпинг, места за пикник и на подобни места.
Това позволява не само по-добро управление по сухи пътища с настилки, но позволява и по-добро сцепление при шофиране върху хлъзгави, мокри или заснежени пътища или при преминаване през кални участъци.
Но системата 4WD не е подходяща за интензивно използване по пресечени местности или за теглене при тежки условия.
Особено важно е да имате предвид, че задвижването на 4-те колела може да не осигури достатъчно добра способност за изкачване по наклон и моторна спирачка на стръмни терени. Трябва да се опитвате да избягвате стръмни наклони.
Също така трябва да сте внимателни, когато шофирате през пясък и кал, както и когато преминавате през вода, тъй като в някои случаи може да няма достатъчно добро сцепление.
Избягвайте да шофирате през места, където гумите могат да затънат в дълбок пясък или кал.

⚠ ПРЕДУПРЕЖДЕНИЕ

- **Не разчитайте прекомерно много на автомобилите със задвижване на 4-те колела. Дори автомобилите със задвижване на 4-те колела имат ограничения в системата и възможността за поддържане на управлението и сцеплението. Безразсъдното шофиране може да доведе до произшествия. Винаги шофирайте внимателно, като се съобразявате с пътната обстановка.**

⚠ ПРЕДУПРЕЖДЕНИЕ

- **Неправилната експлоатация на автомобила по пътища с настилка или по черни пътища може да причини произшествие или преобръщане, при които вие и пътуващите в автомобила можете да получите сериозни наранявания или да загинете.**
  - **Следвайте всички инструкции и указания в Ръководството за експлоатация.**
  - **Поддържайте ниска скорост и не шофирайте по-бързо, отколкото условията позволяват.**

ЗАБЕЛЕЖКА

- Пътуването по черни пътища може да бъде трудно за даден автомобил. Преди да излезете от път с настилка, се уверете, че е извършена необходимата поддръжка и техническо обслужване и че сте огледали добре автомобила. Обърнете специално внимание на състоянието на гумите и проверете налягането им.
- MITSUBISHI MOTORS не носи отговорност към водача за никакви повреди или наранявания, или понесени щети, които се дължат на неправилна и небрежна експлоатация на автомобила. Всички техники за уравление на автомобила зависят от уменията и опитността на водача и придружаващите го лица. Всяко отклонение от препоръчаните инструкции за експлоатация, споменати по-горе, е на техен собствен риск.
- Имайте предвид, че спирачният път, необходим за автомобил с 4-колесно задвижване, се различава много малко от този на автомобил с 2-колесно задвижване. При шофиране по заснежен път или върху хлъзгава кална повърхност се уверете, че спазвате достатъчно голяма дистанция между вашия автомобил и този пред вас.

- Стойката на водача трябва да е по-изправена; регулирайте седалката на положение, което да е удобно за управление и за работа с педалите. Не забравяйте да сложите предпазния колан.
- След каране по неравни пътища проверете всяка част на автомобила и го измийте старателно с вода. Вижте раздел „Проверки и поддръжка след управление по неравни пътища“ и раздел „Поддръжка“.

⚠ ВНИМАНИЕ

- **Поставянето на селектора за режим на управление в положение „4WD LOCK“ за шофиране по сух път с настилка увеличава разхода на гориво с възможно увеличаване на шума.**

Навлизане в остри завои

При навлизане в остър завой в положение „4WD LOCK“ при ниска скорост може да се почувства една малка разлика в управлението, подобна на усещането при използването на спирачки. Това се нарича спирачно действие при остър завой и се получава в резултат на това, че всяка от 4-те гуми е на различно разстояние от завоя. Този феномен е типичен за автомобилите със задвижване на 4-те колела. Ако това стане, или изправете волана, или превключете в режим „2WD“ или „4WD AUTO“.

По заснежени или заледени пътища

В зависимост от състоянието на пътната настилка поставете селектора за режим на управление на „4WD AUTO“ или „4WD LOCK“, след което за плавното стартиране на автомобила натиснете постепенно педала на газта.

ЗАБЕЛЕЖКА

- Препоръчва се използване на зимни гуми.

- Поддържайте безопасно разстояние между превозните средства, избягвайте внезапните спирания и използвайте спирачното действие на двигателя (смяна на по-ниска предавка).

⚠ ВНИМАНИЕ

- **Избягвайте внезапните спирания, рязкото ускоряване и завиване. Може да се предизвика подхлъзване и да се загуби управление над автомобила.**

Каране по опесъчени или разкаляни пътища

Поставете селектора за режим на управление в положение „4WD LOCK“, след което за плавното потегляне на автомобила натиснете постепенно педала за газта. Поддържайте натиска върху педала на газта възможно най-постоянен и карайте бавно.

⚠ ВНИМАНИЕ

- **Не форсирайте автомобила и не карайте безразсъдно по опесъчени настилки. В сравнение с каране по нормални пътни настилки, при тези настилки двигателят и някои други компоненти на задвижващата система се подлагат на прекомерни напрежения. Това може да деоведе до произшествия.**
- **Ако дисплеят за температурата на охлаждащата течност примигва на дисплея на информационния екран или мощността на двигателя спадне внезапно по време на движение на автомобила, веднага паркирайте на безопасно място.**
  Вижте раздел „Прегряване на двигателя“ на стр. 6-6 за повече информация и вземете необходимите мерки.

⚠ ПРЕДУПРЕЖДЕНИЕ

- **Когато правите опит да извадите заседналия си автомобил с разклащане, се уверете, че около него няма хора и физически обекти. Разклащането на автомобила може да доведе до внезапно отскачане напред или назад, което може да нарани стоящи наблизо хора или да повреди околни предмети.**

ЗАБЕЛЕЖКА

- Избягвайте внезапните спирания, ускорения и резките завои; подобни действия могат да доведат до засядане на автомобила.
- Ако автомобилът затъне в пясъчни или кални пътища, в повечето случаи може да се премести на тласъци. Превключвайте скоростния лост съответно между 1-ва предавка и „R“ (Заден ход) (при автомобили с механична скоростна кутия) или „D“ (Движение) и „R“ (Заден ход) (при автомобили с CVT скоростна кутия), като едновременно натискате леко педала на газта.
- Шофиране по черен път може да доведе до образуване на ръжда - измийте автомобила добре веднага след това.

Изкачване/спускане по стръмни наклони

Автомобилът може да не осигури достатъчно добра способност за изкачване по наклон и моторна спирачка по стръмни терени. Избягвайте шофиране по стръмни наклони дори когато автомобилът е със задвижване на 4-те колела.

Шофиране през вода

E00618900076

Ако електрическите вериги се намокрят, последващата употреба на автомобила ще стане невъзможна; следователно избягвайте да шофирате през вода, освен когато е абсолютно наложително. Ако преминаването през вода е неизбежно, приложете следната процедура:

Проверете дълбочината на водата и терена, преди да се опитате да преминете. Шофирайте бавно, за да избегнете ненужно разплискване на водата.

⚠ ВНИМАНИЕ

- **Никога не преминавайте през вода, която е достатъчно дълбока, за да покрие главините, предния и задния мост или ауспуховата тръба. Не сменяйте положението на скоростния лост (механична скоростна кутия) или селекторния лост (CVT), докато шофирате през вода.**
  Честото пресичане на потоци може да повлияе отрицателно на експлоатационния живот на автомобила ви; препоръчваме ви да вземете необходимите мерки, за да го подготвите, проверите и ремонтирате.
- **След преминаване през вода натиснете спирачките, за да се уверите, че те функционират нормално. Ако спирачките са мокри и не работят добре, изсушете ги, като за целта шофирате бавно и леко натискате педала на спирачките. Проверете внимателно всички части на автомобила.**

Проверки и поддръжка след шофиране по неравни пътища

E00606700338

След използване на автомобила по неравни пътища не забравяйте да изпълните долуописаните процедури по проверката и поддръжката му.

- Проверете дали автомобила не е бил повреден от камъни, чакъл и други подобни.
- Измийте автомобила внимателно с вода.
  Шофирайте автомобила бавно с леко натиснати спирачки, за да ги изсушите. Ако спирачките все още не функционират нормално, препоръчваме ви да ги проверите възможно най-скоро.
- Отстранете насекомите, засъхналите треви и други подобни от питата на радиатора.
- След преминаване през вода проверете двигателя, маслото на диференциала и скоростната кутия. Ако маслото или греста са мътни поради приникване на вода, те трябва да се заменят с нови.
- Проверете вътрешността на автомобила. Ако в нея е проникнала вода, изсушете постелките и др.
- Проверете фаровете - ако някоя от крушките на фаровете е залята с вода, препоръчваме ви да я източите.

Предпазни мерки при експлоатация на автомобили със задвижване на 4-те колела

E00606800746

Гуми и джанти

Тъй като задвижващият въртящ момент може да се прилага и към 4-те колела, техническите показатели на автомобила при четирилесно задвижване се влияят силно от състоянието на гумите.
Обърнете специално внимание на гумите.

- На всички колела монтирайте само определените за автомобила гуми. Вижте раздел „Гуми и джанти“ на стр. 9-15.
- Уверете се, че всички джанти и гуми са с еднакъв размер и тип.
  Когато е необходимо да се смени гума или джанта, заменете всичките останали.
- Когато разликата между предните и задните гуми стане забележима, всички гуми ще трябва да се завъртят.

Ако има разлики в износването на гумите, не може да очаквате добри технически показатели от автомобила. Вижте раздел „Схема на въртене на гумите“ на стр. 8-23.

- Проверявайте налягането на гумите редовно.

⚠ *ВНИМАНИЕ*

- **Винаги използвайте гуми от един и същи размер, тип и марка, които нямат разлики в износването си. Ползването на гуми с различни размери, видове, марки или степени на износване ще увеличи температурата на маслото в диференциала, което евентуално ще доведе до повреда в задвижващата система. Освен това задвижващото предаване ще бъде подложено на прекомерно голямо натоварване, което вероятно ще доведе до течове на масло, до блокиране на компоненти или до други сериозни проблеми.**

Теглене на буксир

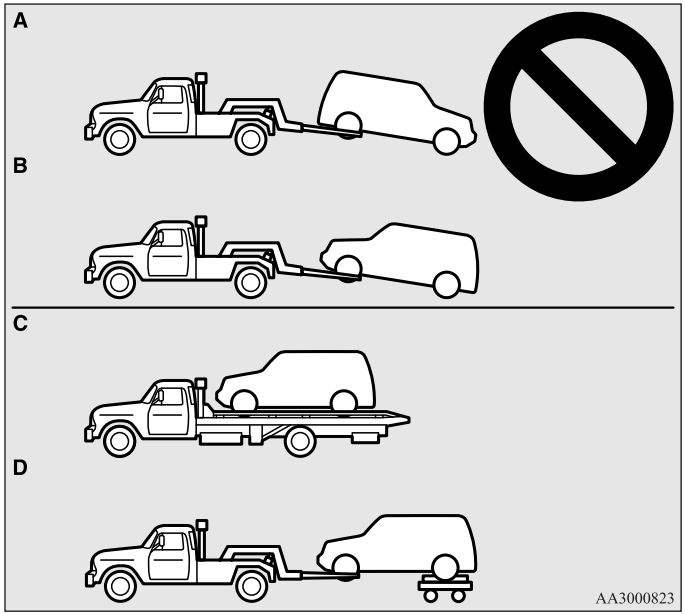

⚠ ВНИМАНИЕ

- **Не теглете автомобили със задвижване на 4-те колела с предни или задни гуми на земята (Тип A или B), както е показано. Това може да повреди задвижването или до доведе до нестабилно теглене.**
  Ако теглите автомобили със задвижване на 4-те колела, използвайте оборудване тип C или D.

⚠ ВНИМАНИЕ

- **Дори в режим на управление „2WD“ автомобилът не може да се тегли с предни или задни гуми на земята.**

Вдигане на крик на автомобили със задвижване на 4-те колела

⚠ ПРЕДУПРЕЖДЕНИЕ

- **По време на вдигане на автомобила на крик не стартирайте двигателя.**
  Стъпилата на земята гума може да се завърти и автомобилът да падне от крика.

Начин на използване на съединителя

Бързото или леко включване на съединителя при работещ на високи обороти двигател ще причини повреди на съединителя и скоростната кутия, защото тяговата сила е много голяма.
Натискайте/отпускайте педала бавно и сигурно.

Спиране

E00607001784

Всички части на спирачната система са критични за вашата безопасност. Препоръчваме ви да проверявате периодично автомобила си на регулярни интервали в съответствие със сервизната книжка.

⚠ *ВНИМАНИЕ*

- **Избягвайте навици на управление, при които има честа употреба на спирачките, и никога не „пътувайте“ с крак върху спирачките.**
  Това води до прегряване на спирачките и до износване на накладките.

Спирачна система

Спирачната система е разделена на два спирачни кръга. Вашият автомобил има спирачки със сервоусилвател. Ако единият спирачен кръг отпадне, другият може да спре автомобила. Ако по някаква причина вашият автомобил загуби сервоусилвателното действие, спирачките пак ще работят. В такава ситуация дори ако педалът на спирачките бъде натиснат докрай или ако трудно се натиска, продължавайте да натискате педала на спирачките посилно и по-надолу от обикновено; прекратете пътуването колкото е възможно по-скоро и ремонтирайте спирачната система.

⚠ *ПРЕДУПРЕЖДЕНИЕ*

- **Не гасете двигателя, докато автомобилът се движи. Ако по време на движение загасите двигателя, сервоусилвателят на спирачките изключва и спирачките не работят толкова добре.**

⚠ *ПРЕДУПРЕЖДЕНИЕ*

- **Ако сервоусилвателното действие се загуби или ако едната от двете спирачни системи спре да работи нормално, проверете автомобила си незабавно.**

Предупредителен дисплей

Предупредителната лампа за спирачки светва при неизправност в спирачната система. На информационния дисплей също се показва предупреждение. Вижте „Предупредителен индикатор за спирачки“ и „Предупредителен дисплей за спирачки“ на стр. 3-59, 3-62.

Когато спирачките са мокри

Веднага след потегляне проверете спирачната система, като се движите бавно, за да се убедите, че работи нормално. Това важи особено за случаите, когато спирачките са мокри.
След шофиране в силен дъжд, през големи локви или след измиване на автомобила, върху дисковете на спирачките може да се образува тънък воден слой, който пречи на нормалното им спирачно действие. Ако това се случи, подсушете спирачките, като карате бавно и леко натискате педала им.

При каране по наклон надолу

При спускане по стръмни пътища е много важно да се използва спирачното действие на двигателя, като за предотвратяване на прегряването на спирачките се преминава към по-ниска предавка.

⚠ ПРЕДУПРЕЖДЕНИЕ

- **Не оставяйте никакви предмети около педала на спирачките и не допускайте плъзгане на постелките под него; това може да ограничи пълния ход на педала, който може да потрябва в аварийни ситуации. Убедете се, че педалът винаги може да се движи свободно. Осигурете сигурно закрепване на подовата постелка на място.**

4

Накладки на спирачките

- Избягвайте ситуации с аварийно спиране.
  През първите 200 км новите спирачки трябва да се напаснат, което става чрез умерената им употреба.
- Дисковите спирачки са съоръжени с предупредително устройство, което при спиране излъчва пронизителен метални звук, ако накладките са достигнали пределното си износване. Ако чуете този звук, сменете накладките веднага.

⚠ ПРЕДУПРЕЖДЕНИЕ

- **Карането с износени накладки затруднява спирането и може да доведе до произшествие.**

*Асистент за потегляне по наклон**

E00628000155

Асистентът за потегляне по наклон улеснява потеглянето по стръмен наклон, като не позволява на автомобила да тръгне назад. Този асистент задържа спирачното усилие за около 2 секунди, когато премествате крака си от педала на спирачките върху педала на газта.

⚠ ВНИМАНИЕ

- **Не разчитайте прекалено много на асистента за потегляне по наклон да задържи автомобила. При определени обстоятелства, дори ако асистентът за потегляне по наклон е активиран, автомобилът може да тръгне назад, ако спирачният педал не е натиснат достатъчно, ако автомобилът е много натоварен или наклонът е много стръмен или хлъзгав.**
- **Асистентът за потегляне по наклон не е предназначен да задържа автомобила на място по стръмни наклони за повече от 2 секунди.**
- **Когато стоите на наклон, не разчитайте на асистента, за да задържите автомобила на място като алтернатива за натискане на спирачния педал.**
  Това може да доведе до произшествие.

⚠ ВНИМАНИЕ

- **Не извършвайте следното действие, докато асистентът за потегляне по наклон работи.**
  [С изключение на автомобили, оборудвани със система за работа без ключ]
  Завъртете контактния ключ в положение „LOCK“ или „ACC“.
  [автомобили, оборудвани със система за работа без ключ]
  Поставете работния режим в положение OFF или ACC.
  Асистентът за потегляне по наклон може да спре да работи, което да доведе до произшествие.

Задействане

E00628100172

1. Спрете напълно автомобила с помощта на спирачките.
2. При автомобили с механична скоростна кутия (M/T), поставете скоростния лост на 1-ва предавка.
   При автомобили, оборудвани с CVT, поставете селекторния лост в положение „D“.

ЗАБЕЛЕЖКА

- При потегляне на заден ход по стръмен наклон поставете скоростния или селекторния лост в положение „R“.

3. Отпуснете спирачния педал и асистентът за потегляне по наклон ще запази спирачното усилие за около 2 секунди.
4. Натиснете педала на газта и асистентът за потегляне по наклон постепенно ще намали спирачното усилие при потегляне на автомобила.

ЗАБЕЛЕЖКА

- Асистентът за потегляне по наклон е активиран, когато са спазени следните условия.
  - Двигателят работи.
    (Асистентът за потегляне по наклон няма да бъде активиран, докато двигателят се стартира или веднага след като двигателят е стартиран.)
  - При автомобили с механична скоростна кутия (M/T), скоростният лост е в следното положение.
    [При потегляне напред по наклон.]
    Скоростният лост трябва да е в положение, различно от „R“.
    (Асистентът за потегляне по наклон ще работи, дори ако скоростният лост е в положение „N“.)
    [При потегляне на заден ход по наклон.]
    Скоростният лост трябва да е в положение „R“.
    (Асистентът за потегляне по наклон няма да работи, ако скоростният лост е в положение „N“.)
  - При автомобили, оборудвани с CVT, селекторният лост е в положение различно от „P“ или „N“.
  - Автомобилът стои на място, а спирачният педал е натиснат.
  - Ръчната спирачка е отпусната.
- Асистентът за потегляне по наклон няма да работи, ако натиснете педала на газта, преди да отпуснете педала на спирачките.
- Асистентът за потегляне по наклон работи и когато потегляте на заден ход по наклон.

Предупредителен дисплей

E00628200199

Ако в системата възникне необичайно състояние, следният дисплей/индикатор ще светне.

 - ASC индикатор

Предупредителен дисплей тип 1



Предупредителен дисплей тип 2



ЗАБЕЛЕЖКА

- Комбинацията от елементи, които се показват на дисплея, се различава според модела на автомобила.

⚠ ВНИМАНИЕ

- **Ако на дисплея се показва предупреждение, асистентът за потегляне по наклон няма да работи. Потеглете внимателно.**
- **Паркирайте автомобила на безопасно място и спрете двигателя.**
  Рестартирайте двигателя и проверете дали предупредителният дисплей е изгаснал, тогава асистентът за потегляне по наклон ще работи отново нормално.
  Ако предупреждението остане на дисплея или ако се появява често, не е необходимо да спирате автомобила веднага, но все пак трябва да отидете на проверка в упълномощен сервиз на MITSUBISHI MOTORS колкото се може по-скоро.

Система за подпомагане на спирачките

E00627000174

Системата за подпомагане на спирачките е устройство, подпомагащо шофьорите, които не могат да натиснат силно педала на спирачките, например в аварийни ситуации, и предоставя повече спирачна сила.

Ако спирачният педал се натисне изведнъж, спирачките ще приложат повече усилие от обикновено.

⚠ ВНИМАНИЕ

- **Системата за подпомагане на спирачките не е проектирана да предоставя повече спирачна сила от възможностите на спирачките. Винаги спазвайте достатъчно разстояние до автомобилите пред вас, без да разчитате прекалено много на системата за подпомагане на спирачките.**

ЗАБЕЛЕЖКА

- След като системата за подпомагане на спирачките се задейства, тя запазва силното спирачно усилие, дори спирачният педал да бъде леко отпуснат.
  За спрете действието на системата за подпомагане на спирачките, изцяло свалете крака си от спирачния педал.
- Системата за подпомагане на спирачките може да се задейства, когато спирачният педал е натиснат докрай, дори да не е натиснат внезапно.
- Когато системата се задейства по време на шофиране, може да имате чувството, че педалът на спирачките е мек, той започва да се движи с малки движения в съответствие със звука, или купето и воланът на автомобила вибрират. Това се появява, когато системата за подпомагане на спирачките работи нормално и не показва повреда. Продължавайте да натискате педала на спирачките.
- Може да чуете работен шум, когато спирачният педал е натиснат внезапно, докато автомобилът стои на място. Това не е признак за повреда и спирачният асистент работи нормално.

Система за авариен стоп сигнал

E00626000018

Това е устройство, което намалява вероятността от удари на автомобила отзад чрез бързото и автоматично мигане на аварийните светлини, които предупреждават наближаващи отзад автомобили за аварийно спиране. Когато работи аварийният стоп сигнал, едновременно с него мига и индикаторната лампа за аварийни светлини на арматурното табло.

⚠ *ВНИМАНИЕ*

- **Ако се покаже предупреждение ABS или ASC, системата за авариен стоп сигнал може да не работи. Вижте „Предупредителна лампа/дисплей за ABS система“ на стр. 4-60.**
  Вижте „Предупредителен дисплей за ASC“ на стр. 4-67.

ЗАБЕЛЕЖКА

- [Активиране на състоянието на системата за авариен стоп сигнал]

  Тя се активира при наличието на всички условия по-долу.
  - Скоростта на автомобила е около 55 км/ч или по-висока.
  - Педалът на спирачките е натиснат и системата отчита, че е внезапно спиране поради намаляване скоростта на автомобила и работното състояние на антиблокиращата спирачна система (ABS).

  [Условия за деактивиране на системата за авариен стоп сигнал]

  Тя се деактивира при наличието на едно от условията по-долу.
  - Педалът на спирачките се отпусне.
  - Бутонът за аварийни светлини е натиснат.
  - Системата отчита, че не е внезапно спиране от начина на намаляване на скоростта на автомобила и работното състояние на антиблокиращата спирача система (ABS).

Антиблокираща спирачна система (ABS)

E00607101046

Антиблокиращата спирачна система (ABS) помага на колелата да не блокират при спиране. Това помага да се спази поведението на автомобила и управляемостта.

Съвети за управление на автомобила

- Винаги спазвайте безопасно разстояние до автомобила пред вас. Дори вашият автомобил да е оборудван с ABS, оставете по-голямо разстояние при спиране, когато:
  - Шофирате по чакълести или заснежени пътища.
  - Шофирате с монтирани на колелата вериги.
  - Шофирате по неравни настилки.
- Действието на ABS системата не се ограничава до случаите на прилагане на внезапни спирачки. Тази система може да попречи на колелата на блокират, когато шофирате през локви, стоманени плоскости, пътна маркировка или всякакви неравни настилки.
- При ползване на ABS, може да усетите пулсации на спирачния педал и вибрации по каросерията и волана. Може да имате и усещане, че педалът се съпротивлява.

  В такава ситуация просто дръжте педала силно натиснат. Не напомпвайте спирачките, което ще доведе до намалена спирачна сила.
- Работен шум се издава от двигателния отсек или усещате удар от спирачния педал, когато потегляте веднага след стартиране на двигателя. Това са нормални звуци и действия, които ABS системата прави, когато изпълнява самопроверка. Това не указва за наличие на неизправност.
- ABS системата може да се ползва, след като автомобилът е достигнал скорост над около 10 км/ч. Тя спира да работи, когато автомобилът намали под около 5 км/ч.

⚠ ВНИМАНИЕ

- **ABS не може да предотврати произшествия. Ваша отговорност е да вземете предпазни марки и да шофирате внимателно.**
- **За да избегнете неизправност на ABS системата, се уверете, че всичките 4 джанти и гуми са от същия размер и вид.**
- **Не монтирайте продавания в търговската мрежа диференциал с ограничено приплъзване (LSD) на вашия автомобил. Система ABS може да спре да функционира изправно.**

4

Предупредителна лампа/дисплей на ABS системата

E00607201135

Предупредителна лампа



Предупредителен дисплей тип 1



Предупредителен дисплей тип 2



Ако има неизправност в системата, се включва предупредителната лампа за ABS и на екрана на информационния дисплей се появява предупреждение.
При нормални обстоятелства предупредителната лампа за ABS светва само когато контактният ключ се завърти в положение „ON“ или работният режим се постави в положение ON, като след няколко секунди трябва да изгасне.

⚠ ВНИМАНИЕ

- **Всяко от следните неща показва, че ABS не функционира и работи само стандартната спирачна система. (Стандартната спирачна система работи нормално.) Ако това се случи, ви препоръчваме да проверите автомобила колкото е възможно по-скоро.**
  - **Когато контактният ключ бъде завъртян в положение „ON“ или работният режим се постави на ON, предупредителната лампа не свети или остава да свети и не изгасва.**
  - **Предупредителната лампа светва по време на движение.**
  - **Предупредителният дисплей се появява по време на движение**

Ако предупредителната лампа/дисплей светне по време на движение

E00607301295

Ако светва само предупредителната лампа/дисплей за ABS

Не пътувайте с висока скорост и избягвайте внезапното и силно натискане на спирачките. Спрете автомобила на безопасно място.

Запалете отново двигателя и проверете дали лампата изгасва след шофиране в продължение на няколко минути. Ако по време на движение лампата загасне, това означава, че проблем не съществува.

Въпреки това, ако предупредителната лампа/дипслей не изчезнат или ако се появят отново, докато се шофира автомобилът, препоръчваме да го проверите.

Ако предупредителните лампи/дисплеи за ABS и спирачки светнат едновременно

Предупредителна лампа

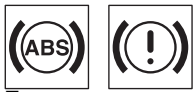

Предупредителен дисплей тип 1



Предупредителен дисплей тип 2



Функциите ABS и тези за преразпределение на спирачното усилие може да не да работят и внезапното спиране може да наруши стабилността на автомобила.
Не пътувайте с висока скорост и избягвайте внезапното и силно натискане на спирачките. Спрете автомобила на безопасно място и ви препоръчваме да го закарате за проверка.

ЗАБЕЛЕЖКА

- Предупредителните лампи за ABS и спирачките светят едновременно и предупреждението се изписва на екрана на информационния дисплей.

След шофиране по заледени пътища

E00618800150

След шофиране по заснежени или заледени пътища, отстранете снега и леда около колелата. При автомобили, които имат ABS, внимавайте да не повредите датчиците за скорост на колелото (A) или кабелите, които се намират на всяко колело.

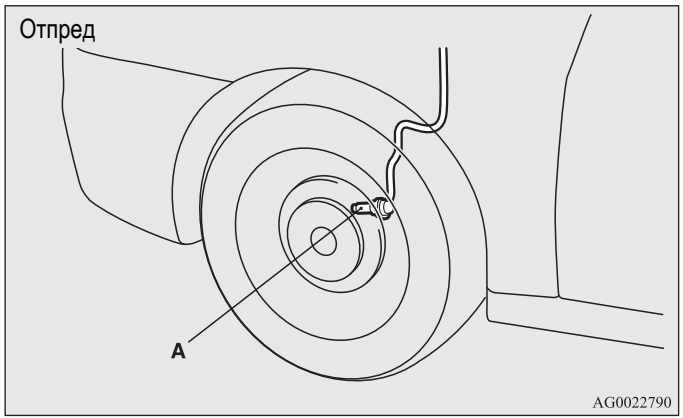

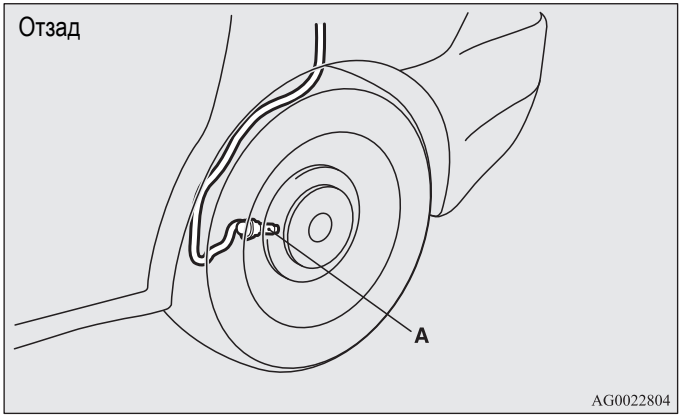

Електрическа кормилна система със сервоуправление (EPS)

E00629200037

Електрическата кормилна система със сервоуправление (EPS) използва електродвигател, за да подпомага завъртането на волана.

ЗАБЕЛЕЖКА

- При повторно завъртане на волана докрай (например при паркиране), може да се активира защита, която да предпази сервоуправлението от прегряване. Тази функция ще направи волана постепенно по-твърд при въртене. В такъв случай ограничете въртенето на волана известно време. Когато системата се охлади, въртенето на волана ще се върне в нормално състояние.
- Ако въртите волана при неподвижен автомобил и включени фарове, фаровете може леко да отслабнат. Това състояние е нормално. Фаровете ще светнат по обичайния начин след кратък период.

Предупредителен дисплей на електрическата кормилна система със сервоуправление

Тип 1



Тип 2



Ако има повреда в системата, предупредителният дисплей ще се появи в информационния екран.

4

⚠ ВНИМАНИЕ

- **Ако предупредителният дисплей се появи по време на шофиране, може въртенето на волана да стане по-трудно.**

Ако предупредителният дисплей се появи по време на движение

1. Спрете автомобила на безопасно място и изгасете двигателя.
2. Изчакайте около 30 секунди и след това рестартирайте двигателя, за да проверите дали предупредителният дисплей ще изгасне; ако не светне отново, значи всичко е наред.
   Ако предупредителният дисплей не изгасне или се появява отново по време на шофиране, препоръчваме да закарате автомобила за проверка.

*Система за активен контрол на устойчивостта (ASC)**

E00616700331

За да поддържа устойчивостта и сцеплението на автомобила, системата за активен контрол на устойчивостта (ASC) поема цялото управление на антиблокиращата система, на функцията за активен контрол на устойчивостта и на функцията за активен контрол на сцеплението. Моля, прочетете настоящия раздел заедно със страниците за антиблокиращата спирачна система, на системата за контрол на сцеплението и на системата за контрол на устойчивостта.

Антиблокираща спирачна система (ABS) →стр.4-59
Функция за контрол на сцеплението →стр.4-65
Функция за контрол на устойчивостта →стр.4-65

⚠ ВНИМАНИЕ

- **Не разчитайте прекомерно много на системата ASC. Дори и ASC системата не може да отмени действащите върху автомобила физически закони.**
  Тази система като всички останали има граници и не може да ви помогне да поддържате сцеплението и управлението на автомобила при всякакви обстоятелства. Безразсъдното каране може да доведе до произшествия. Задължение на водача е да шофира внимателно. Това означава да се съобразява с условията на пътното движение, пътя и заобикалящата го среда.
- **Уверете се, че и на четирите колела използвате гуми от един тип и размер. В противен случай ASC може да не функционира правилно.**

⚠ ВНИМАНИЕ

- **Не монтирайте продавания в търговската мрежа диференциал с ограничено приплъзване (LSD) на вашия автомобил. Система ASC може да спре да функционира изправно.**

ЗАБЕЛЕЖКА

- В следните ситуации от двигателния отсек може да се чуе звук. Звукът е свързан с проверката на функциите на ASC. В този момент може да усетите удар от педала на спирачките ако го натиснете. Това не означава неизправност на системата.
  - Когато контактният ключ е завъртян в положение „ON“ или работният режим е поставен в положение ON.
  - Когато автомобилът се управлява малко след запалване на двигателя.
- Когато се включи система ASC, можете да усетите вибриране по купето на автомобила или да чуете виещ звук от двигателния отсек.
  Това показва, че системата работи нормално. Това не указва за наличие на неизправност.
- Когато светне предупредителната лампа за антиблокиращата спирачна система, ASC не работи.

Функция за контрол на сцеплението

E00619000087

При хлъзгав път функцията за контрол на сцеплението предотвратява прекаленото боксуване на задвижващите колела, като по този начин подпомага лесното потегляне на автомобила. Тя осигурява също и достатъчно движеща сила, и качество на управление на автомобила при завиването му с натиснат педал на газта.

⚠ ВНИМАНИЕ

- **При шофиране на автомобила по заснежен или заледен път бъдете сигурни, че сте със зимни гуми и шофирате с умерена скорост.**

Функция за контрол на устойчивостта

E00619100017

Системата за активен контрол на устойчивостта е проектирана да подпомогне водача при поддържането на контрола на автомобила в условията на хлъзгав път или при бързо маневриране с волана. Тя управлява предаването на мощността на двигателя и прилагането на спирачното усилие към всяко едно колело.

ЗАБЕЛЕЖКА

- Функцията за контрол на устойчивостта работи при скорости от около 15 км/ч или по-високи.

Превключвател „ASC OFF“ (за изключване на функцията за активен контрол на устойчивостта)

E00619200353

ASC автоматично се активира, когато контактният ключ е завъртян в положение „ON“ или работният режим е поставен в положение ON. Можете да деактивирате системата с натискане на превключвателя „ASC OFF“ за 3 секунди или повече.

Когато системата ASC е деактивирана, дисплеят/индикаторът ще светне. За повторно включване на системата ASC натиснете еднократно превключвателя „ASC OFF“; дисплеят/индикаторът изгасва.

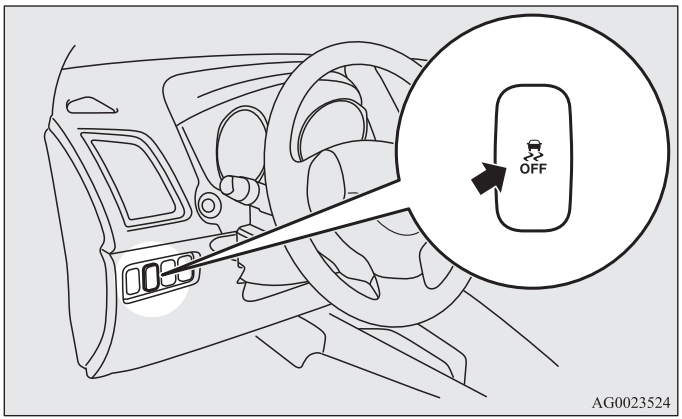

⚠ ВНИМАНИЕ

- **От съображения за сигурност превключвателят „ASC OFF“ трябва да се задейства, когато автомобилът е спрял.**
- **Уверете се, че ASC е включена при шофиране в нормални условия.**

ЗАБЕЛЕЖКА

- При излизане от кал, пясък или пресен сняг натискането на педала на газта може да не доведе до увеличаване на оборотите на двигателя. В такива ситуации временното изключване на ASC чрез превключвателя „ASC OFF“ улеснява излизането на автомобила.
- Използването на превключвателя „ASC OFF“ изключва функциите за контрол на устойчивостта и контрол на сцеплението.
- Ако продължавате да натискате превключвателя „ASC OFF“, след като системата ASC е изключена, ще се включи функцията за „защита от погрешна операция“ и ASC ще се включи отново.

Работен дисплей на ASC или дисплей ASC OFF

E00619300426

- Работен дисплей на ASC/ASC индикатор
  Дисплеят/индикаторът ще мига, когато ASC работи.
- Дисплей ASC OFF/ASC OFF индикатор
  Този дисплей/индикатор ще светне, когато ASC се изключи чрез превключвателя „ASC OFF“.

ЗАБЕЛЕЖКА

- Комбинацията от елементи, които се показват на дисплея, се различава според модела на автомобила.

⚠ ВНИМАНИЕ

- **Когато дисплеят/индикаторът примигва, системата ASC работи, което означава, че пътят е хлъзгав или че колелата на автомобила започват да приплъзват. В такъв случай карайте по-бавно и с по-малко газ.**

⚠ ВНИМАНИЕ

- **Ако температурата в спирачната система продължи да се увеличава поради постоянна спирачна намеса на хлъзгава пътна настилка, дисплеят/индикаторът ще започне да мига. За да се предпази спирачната система от прегряване, спирачните интервенции на функцията за контрол на сцеплението временно ще бъдат прекратени.**
  Управлението на двигателя чрез функцията за контрол на сцеплението и нормалната работа на спирачките няма да бъдат нарушени. Паркирайте автомобила на безопасно място. Когато температурата в спирачната система спадне, дисплеят/индикаторът ще се изключи и функцията за контрол на сцеплението започва да работи отново.

ЗАБЕЛЕЖКА

- Дисплеят/индикаторът може да светне, когато стартирате двигателя. Това означава, че напрежението на акумулатора е спаднало за момент, когато сте стартирали двигателя. Това не означава неизправност, при условие че дисплеят изгасне незабавно.
- Когато на автомобила е монтирана компактна резервна гума, сцеплението се намалява, което прави по-голяма вероятността от примигване на дисплея.

Предупредителен дисплей ASC

E00619400443

Ако в системата възникне необичайно състояние, следният дисплей/индикатор ще светне.

- ASC индикатор
- Дисплей ASC OFF/ASC OFF индикатор

Предупредителен дисплей тип 1



Предупредителен дисплей тип 2



ЗАБЕЛЕЖКА

- Комбинацията от елементи, които се показват на дисплея се различава според модела на автомобила.

⚠ ВНИМАНИЕ

- **В системата може да има неизправност.**
  Паркирайте автомобила на безопасно място и спрете двигателя.
  Рестартирайте двигателя и проверете дали дисплеят/индикаторът изгасва. Ако изгаснат, няма необичайно състояние. Ако не изгаснат и се появяват често, не е необходимо да спирате автомобила веднага, но ви препоръчваме да проверите автомобила си.

Теглене на буксир

E00624400050

⚠ ВНИМАНИЕ

- **Когато теглите автомобила и само предните или задните колела са вдигнати, не завъртайте контактния ключ в положение „ON“ или не поставяйте работния режим в положение ON. Завъртането на контактния ключ в положение „ON“ или поставянето на работния режим в положение ON ще накара ASC да заработи, което ще предизвика произшествие.**
  Имайте предвид, че правилният метод на теглене зависи от вида на скоростната кутия и конфигурацията на задвижване.
  За подробности вижте „Теглене“ на стр. 6-36.

*Автоматичен контрол на скоростта**

E00609101008

Автоматичният контрол на скоростта е система, която поддържа зададена скорост. Тя може да се включи при скорост от около 40 км/ч или повече.

⚠ ВНИМАНИЕ

- **Когато не желаете да пътувате с постоянна скорост, за по-голяма безопасност изключете системата за автоматичен контрол на скоростта.**
- **Не използвайте системата за автоматичен контрол на скоростта, когато пътните условия не позволяват да поддържате постоянна скорост на движение, като например при натоварено движение, вятър, заснежени и заледени пътища, при хлъзгав път, слизане по стръмен наклон.**
- **При автомобили с механична скоростна кутия не трябва да местите скоростния лост в положение „N“ (Неутрално), докато шофирате със зададена скорост, без да натискате педала на съединителя. Двигателят ще вдигне високи обороти и може да се повреди.**

ЗАБЕЛЕЖКА

- Системата за автоматичен контрол на скоростта може да не поддържа постоянната скорост на автомобила при изкачване или слизане по наклон.
- Скоростта може да спадне при стръмни нагорнища. Ако искате да запазите зададената скорост, може да използвате педала за газта.

- При слизане по стръмен наклон скоростта на автомобила може да се повиши над зададената скорост на движение. За да контролирате скоростта, трябва да използвате спирачките. В резултат на това зададената скорост се деактивира.

Превключватели за автоматичния контрол на скоростта

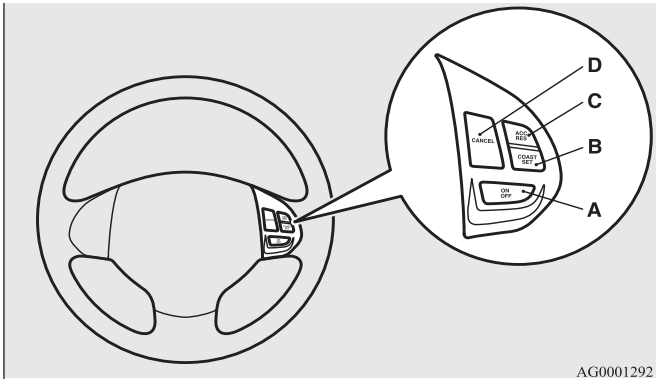

A- Превключвател „ON-OFF”
Използва се за включване и изключване на автоматичния контрол на скоростта.

B- Превключвател „COAST SET”
Използва се за намаляване на зададената скорост и за задаване на желаната скорост.

C- Превключвател „ACC RES“
Използва се за увеличаване на зададената скорост и връщане към зададената скорост.

D- Превключвател „CANCEL“
Използва се за деактивиране на автоматичното управление на скоростта.

ЗАБЕЛЕЖКА
- При употреба на превключвателите за автоматичен контрол на скоростта натискайте правилно всеки един от тях. Шофирането със зададена скорост може да се деактивира автоматично, ако два или повече превключвателя на системата се натиснат едновременно.

Активиране

E00609300957

1. Когато контактният ключ или работният режим са в положение „ON“, за да активирате функцията за автоматичен контрол на скоростта, натиснете превключвателя „ON OFF“ (A). В инструменталната група ще светне индикаторната лампа „CRUISE“.

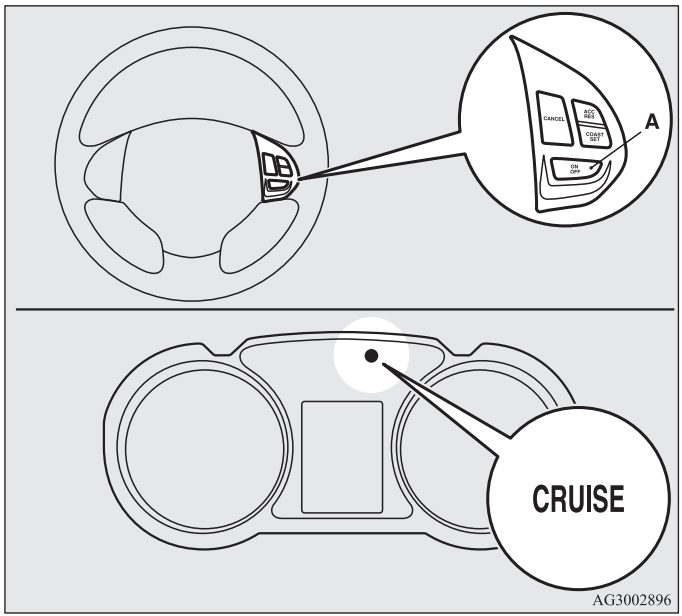

ЗАБЕЛЕЖКА

- Ако автоматичният контрол на скоростта е включен, когато се извърши следното действие, при следващото стартиране на двигателя автоматичният контрол на скоростта ще се включи автоматично. Индикаторната лампа „CRUISE“ също ще светне.
  [С изключение на автомобили, оборудвани със система за работа без ключ]
  Завъртете контактния ключ в положение „LOCK“ или „ACC“.
  [автомобили, оборудвани със система за работа без ключ]
  Поставете работния режим в положение OFF или ACC.
- Ако напрежението на акумулатора е ниско, запаметените данни за постоянната скорост може да се изтрият.
  В резултат на това при рестартирането на двигателя индикаторната лампа „CRUISE“ може да не светне.
  Ако това се случи, за включване на системата натиснете още веднъж превключвателя „ON OFF“.

2. Ускорете или забавете до желаната от вас скорост, след което натиснете и отпуснете превключвателя „COAST SET“ (B), когато светне индикаторната лампа „CRUISE“. Автомобилът ще поддържа желаната скорост.

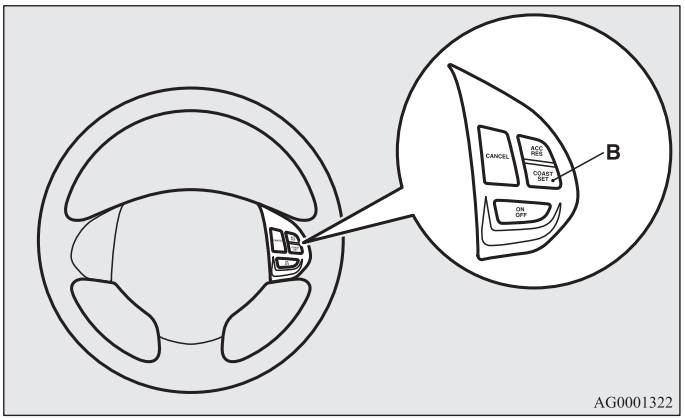

ЗАБЕЛЕЖКА

- Когато отпуснете превключвателя „COAST SET”, скоростта на автомобила ще бъде зададена.

Увеличаване на зададената скорост

E00609400626

Съществуват 2 начина за увеличаване на зададената скорост.

Превключвател „ACC RES“

Натиснете и задръжте превключвателя „ACC RES“ (C), докато шофирате със зададената скорост и скоростта ви плавно ще се увеличи.
Когато достигнете желаната скорост, пуснете превключвателя. Така новата ви постоянна скорост на пътуване е въведена.

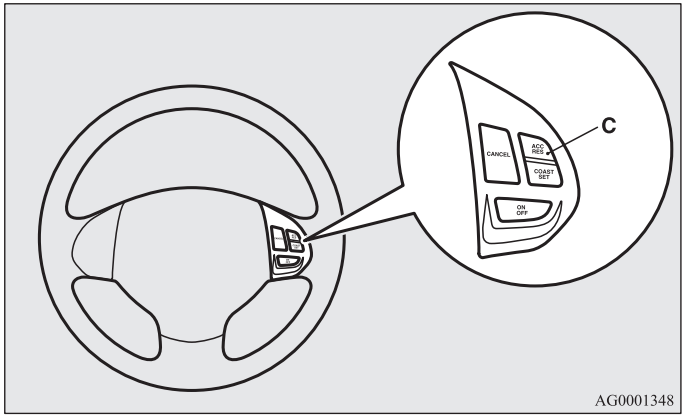

За да увеличите скоростта си на малки порции натиснете превключвателя „ACC RES“ за по-малко от около 1 секунда, след което го отпуснете.
С всяко натискане на превключвателя „ACC RES” скоростта се увеличава с около 1,6 км/ч.

Педал за газта

Когато шофирате със зададената скорост, за достигане на желаната скорост, използвайте педала на газта и след това натиснете превключвателя „COAST SET“ (B), след което го пуснете веднага, за да зададете новата желана постоянна скорост на пътуване.

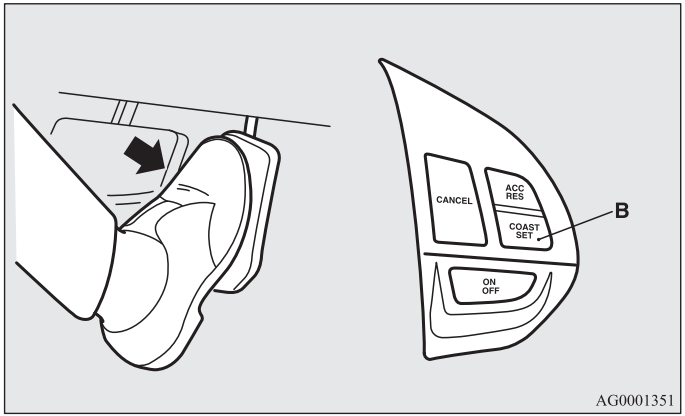

Намаляване на зададената скорост

E00609500555

Съществуват 2 начина за намаляване на зададената скорост.

Превключвател „COAST SET”

Натиснете превключвателя „COAST SET“ (B) и го задръжте натиснат, докато щофирате със зададената скорост и тя плавно ще се намали.
Когато достигнете желаната скорост, пуснете превключвателя. Така новата ви постоянна скорост на пътуване е въведена.

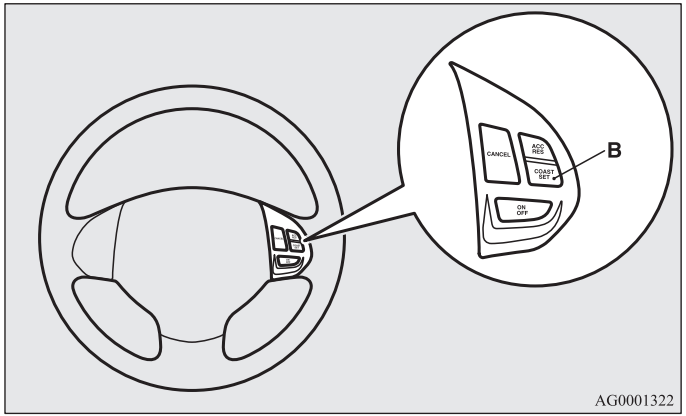

За да намалите скоростта си на малки порции, натиснете превключвателя „COAST SET“ за по-малко от около 1 секунда, след което го отпуснете.
С всяко натискане на превключвателя „COAST SET” скоростта на автомобила се намалява с около 1,6 км/ч.

Педал на спирачките

Когато шофирате със зададената скорост, използвайте педала на спирачките, който изключва автоматичното управление на скоростта, след което натиснете превключвателя „COAST SET“ (B) и го отпуснете веднага, за да зададете новата желана постоянна скорост на пътуване.

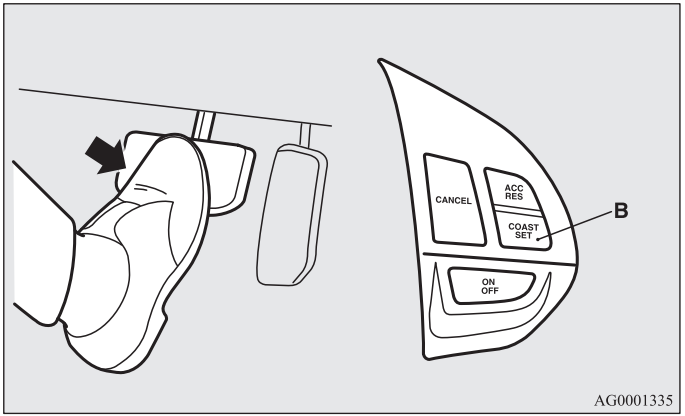

За временно увеличаване или намаляване на скоростта

E00609600178

За временно увеличаване на скоростта

Натиснете педала за газта, както го правите обичайно. Когато пуснете педала, скоростта се връща на зададената.

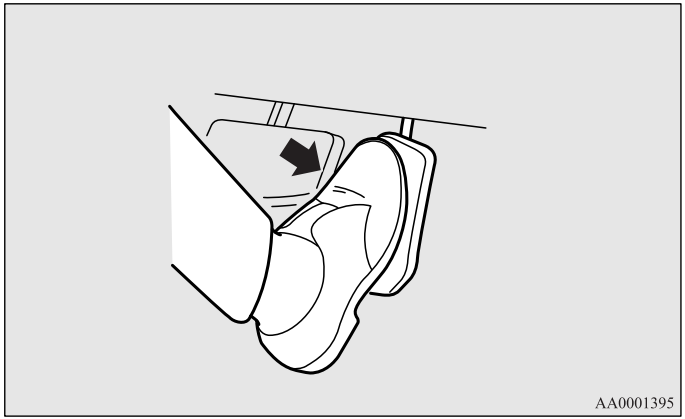

ЗАБЕЛЕЖКА

- В някои ситуации зададената скорост може да се деактивира. Ако това се случи, вижте „Активиране“ на стр. 4-69 и повторете процедурата по настройка на скоростта.

За временно намаляване на скоростта

Натиснете педала на спирачките за намаляване на скоростта За връщане към първоначално зададената скорост натиснете превключвателя „ACC RES“ (C).

Вижте „Възстановяване на зададена скорост“ на стр. 4-75.

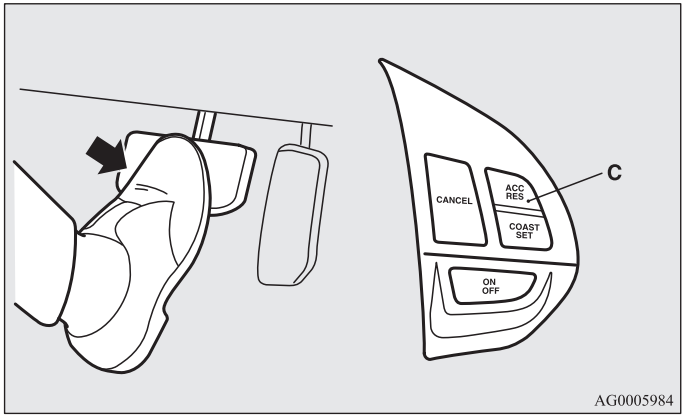

За деактивиране

E00609701206

Пътуването със зададена скорост може да се деактивира, както следва:

- Натиснете превключвател „ON OFF“ (A) (функцията за поддържане на постоянна скорост се изключва.)
- Натиснете превключвателя „CANCEL“ (D).

● Натиснете педала на спирачката.

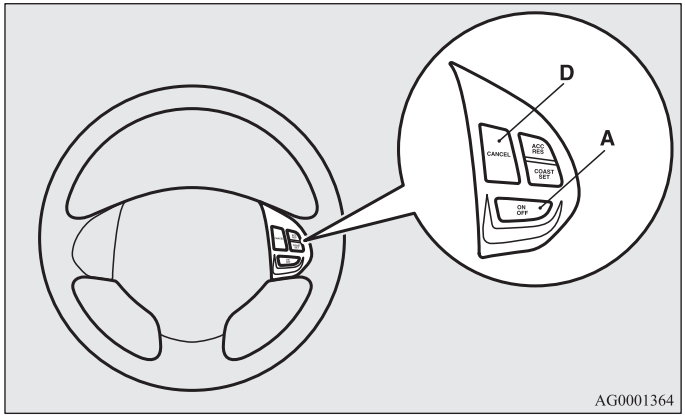

Шофирането със зададена скорост се изключва автоматично по един от следните начини.

- Когато натиснете педала на съединителя (при автомобили с механична скоростна кутия).
- Когато скоростта спадне с повече от 15 км/ч под зададената скорост поради изкачване на склон и др.
- Когато скоростта спадне на около 40 km/h или по-малко.
- Когато започва да действа активният контрол на устойчивостта (ASC).
  (ако е монтиран)
  Вижте „Активен контрол на устойчивостта (ASC)“ на стр. 4-64.

⚠ ПРЕДУПРЕЖДЕНИЕ

- **Макар че при автомобилите с автоматична скоростна CVT системата за автоматично управление на скоростта ще се изключи с преместване на селекторния лост в положение „N“ (Неутрално), по време на движение никога не премествайте селекторния лост в положение „N“.**
  Това ще доведе до загуба на спирачното действие на двигателя, което може да причини сериозно произшествие.

Също така пътуването със зададена скорост може да се деактивира както следва:

- Когато оборотите на двигателя се повишат и достигнат до червената зона на оборотомера (оцветената в червено част от скалата на оборотомера).

⚠ ВНИМАНИЕ

- **Когато пътуването със зададена скорост се деактивира автоматично във всяка друга ситуация, различна от гореспоменатите, може да има повреда в системата.**
  За да изключите системата за автоматичен контрол на скоростта, натиснете превключвателя „ON OFF“ и проверете автомобила в упълномощен сервиз на MITSUBISHI MOTORS.

Възстановяване на зададена скорост

E00609800617

Ако пътуването със зададена скорост се деактивира от условието, описано в „Деактивиране“ на стр. 4-73, можете да възстановите зададената преди това скорост, като натиснете превключвателя „ACC RES“ (C), докато шофирате със скорост от около 40 км/ч или повече.

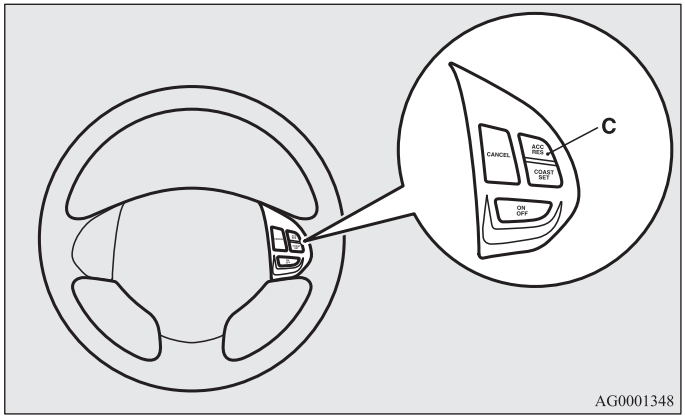

Независимо от това, използването на превключвателя не връща зададената по-рано скорост в един от следните случаи: При подобни ситуации повторете операциите по въвеждане на зададена постоянна скорост.

- Натиснат е превключвателят „ON OFF“.
- [С изключение на автомобили, оборудвани със система за работа без ключ]
  Завъртете контактния ключ в положение „LOCK“ или „ACC“.
  [автомобили, оборудвани със система за работа без ключ]
  Поставете работния режим в положение OFF или ACC.
- Индикаторната лампа „CRUISE“ е изключена.

*Система на сензора за заден ход**

E00615500215

Тази система работи, когато карате автомобила на заден ход. За детекцията на препятствия тя използва странични и задни сензори, и излъчва звуков зумерен сигнал, за да ви информира за приблизителното разстояние до препятствието.

⚠ ВНИМАНИЕ

- **Системата на сензорите за заден ход ви подпомага при определяне на приблизителното разстояние между автомобила и разположено зад него препятствие. Системата има своите ограничения по отношение на зоните на откриване на обекти и в някои случаи може да не открие правилно обектите. Следователно вие не трябва да се предоверявате на сензорната система за заден ход и да експлоатирате автомобила си по начин, както бихте го използвали, ако той не беше оборудван с подобна система.**
- **За осигуряване на собствената си безопасност не забравяйте да проверите наоколо със собствените си очи. Не използвайте автомобила, разчитайки само на сензорната система за заден ход.**

Зони за откриване на препятствия

E00615600346

Зоните за откриване на препятствия от страничните и задните сензори са ограничени до показните на илюстрацията. Освен това сензорите не могат да откриват ниски или тънки обекти или обекти, които са близко до задната броня. Следователно използвайте автомобила по безопасен начин и не забравяйте да проверявате около него.

Разположение на страничните и задните сензори

В ъглите на задната броня има два странични сензора (A), а в центъра й има още два задни сензора (B).

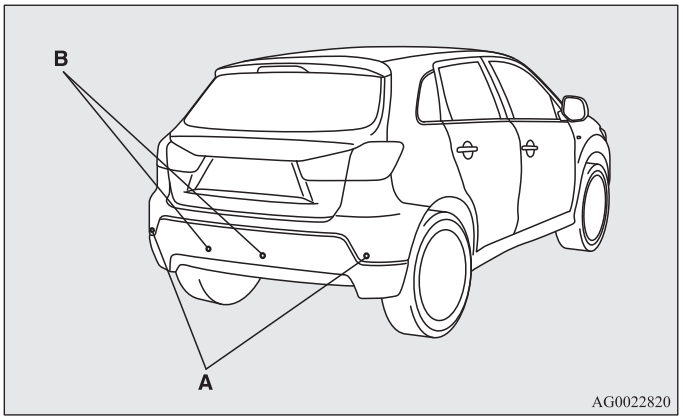

Зони покривани от сензорната система за заден ход

В зависимост от това дали автомобилът е оборудван с теглич, вие можете да промените режима на сензорната система за заден ход от стандартен към режим с теглич. Режимът с теглич променя системата така, че да изключва зоната на монтаж на теглича от общата покривана зона.

Автомобили без теглич

Покриваните зони са в границите на около 60 см (A) от страничните сензори, на 150 см (B) от задните сензори и на 60 см (C), или по-малко от земната повърхност, изключвайки зоната на 10 см (D) от земята.

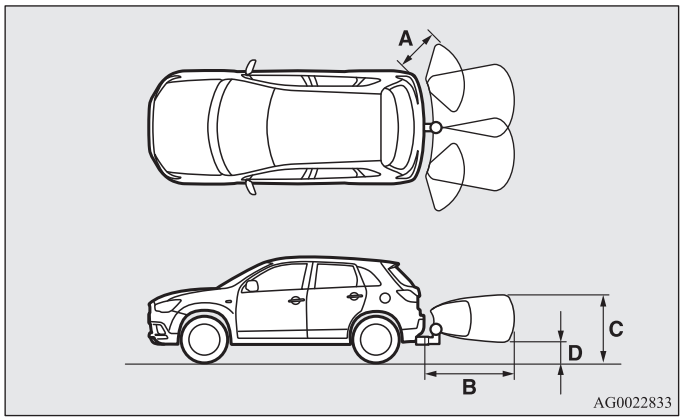

Автомобили с теглич

Покриваните зони са в границите на около 60 см (A) от страничните сензори на 150 см (B) от задните сензори и на 60 см (C) или по-малко от земната повърхност, изключвайки зоната на 10 см (D) от земята. Зоните без покритие от системата (E) са в рамките на около 20 см (F) от задната броня.

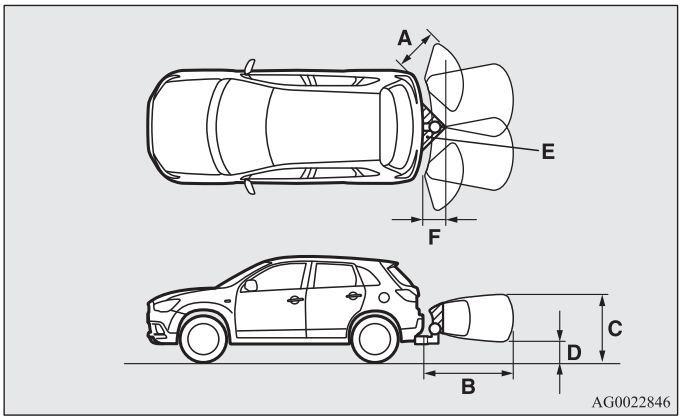

ЗАБЕЛЕЖКА

- Ако задната броня е била подложена на удар, страничните и задните сензори могат да се повредят и да предотвратят правилното функциониране на системата. Проверете автомобила в упълномощен сервиз на MITSUBISHI MOTORS.
- Сензорите не откриват обекти, които попадат в зоната, която е точно под или в близост до задната броня. Ако височината на даден обект е по-ниска от местата на монтажа на страничните и задните сензори, те може да спрат да го следят даже и ако първоначално са го открили.

За информация относно промяната на зоните на покритие вижте „Промяна на зоните на покритие“ на стр. 4-80.

⚠ ВНИМАНИЕ

- **Сензорната система за заден ход може да не работи нормално при следните условия:**
  - **Когато сензорите или обкръжението им са покрити с лед, сняг или кал.**
  - **Когато сензорите са замръзнали.**
  - **Когато системата приема ултразвуков шум от други източници (клаксони на други превозни средства, двигатели на мотоциклети, спирачки, радиоапарати, проливен дъжд, плискаща се вода, вериги на колела и др.).**
  - **Когато сензорите са прекомерно горещи или студени (когато автомобилът е паркиран продължително на палещи слънчеви лъчи или в студено време).**
  - **Когато автомобилът се наклони силно.**
  - **Когато автомобилът се кара по неравни пътища (с изровена, чакълеста, хълмиста или затревена повърхност).**
  - **Когато автомобилът е много близо до обекта.**
  - **Когато сензорите или обкръжението им са били избърсани с ръка или върху тях са сложени стикери или аксесоари.**
- **Сензорната система за заден ход може да не открива добре следното:**
  - **Тънки обекти, като например телени мрежи или въжета.**
  - **Обекти, които абсорбират звуковите вълни, като например сняг.**
  - **Обекти с формата на остър ъгъл.**
  - **Обекти с гладка повърхност, като например стъкло.**
  - **Ниско разположени обекти, като например бордюри.**

ЗАБЕЛЕЖКА
- Когато сензорната система за заден ход приеме сигнал на ултразвуков шум от други източници, зумерът може да излъчи по-слаб звуков сигнал от нормалното предупреждение, но това не е признак за неизправност. След излизане от обхвата на шума от други източници, зумерът ще спре да работи и системата ще се върне към нормалното си действие.

Задействане

E00615700493

За задействането на системата, преместете лоста за смяна на предавки или селекторния лост в положение „R“ (Заден ход), докато контактният ключ или работният режим са в положение ON. За да изключите действието на системата, натиснете превключвателя „SONAR“.

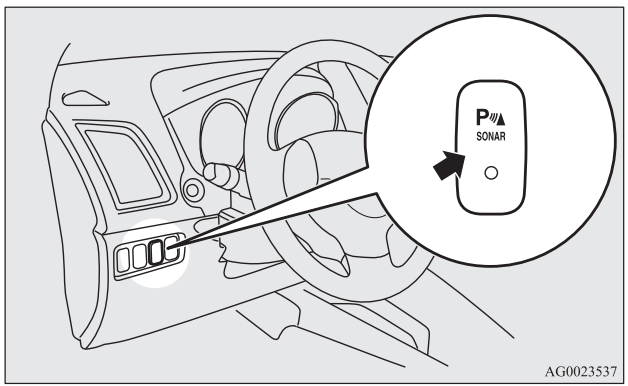

ЗАБЕЛЕЖКА
- Само когато скоростният лост или селекторният лост са в положение „R”, сензорната система за заден ход може да се задейства или спре чрез превключвателя „SONAR“.

Индикаторната лампа за действие на сензорната система за заден ход (A) изгасва, когато системата спре да действа.
В случай на неизправност на системата тази лампа ще започне да мига. За повече информация вижте „Индикаторна лампа за действие на сензорната система за заден ход“ на стр. 4-80.

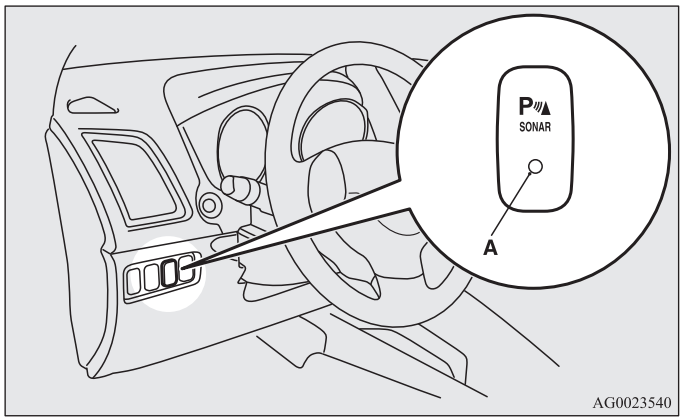

За връщането на системата в работно състояние натиснете отново превключвателя „SONAR“. При връщането на системата в работно състояние звуковият сигнал на зумера прозвучава веднъж и линдикаторната лампа светва.

ЗАБЕЛЕЖКА
- При завъртането на контактния ключ в положение „ON“, индикаторната лампа на сензорната система за заден ход примигва еднократно.

Предупредителният зумер излъчва звуков сигнал, когато работещата система открие препятствие.

ЗАБЕЛЕЖКА

- След натискане на превключвателя „SONAR“ действието на сензорната система за заден ход се различава според зададеното за покриваната зона.
  - Задаване без оборудван теглич
    При придвижване на скоростния или селекторния лост на положение „R“ (Заден ход), сензорната система за заден ход ще се задейства, даже и ако нейното действие е било прекратено с натискане на превключвателя „SONAR“.
  - Задание с оборудван теглич
    Когато действието на сензорната система за заден ход е било прекратено с натискане на превключвателя „SONAR“, тя няма да се задейства до спирането на двигателя, дори и при придвижване на селекторния лост или скоростния лост в положение „R“ (Заден ход).
    За възстановяване на действието на сензорната система за заден ход натиснете превключвателя „SONAR“ или спрете и рестартирайте двигателя и след това преместете скоростния или селекторния лост в положение „R“ (Заден ход).

Предупреждения за препятствия

Ако зад автомобила има препятствие, прозвучава предупредителния зумер, който индикира разстоянието между автомобила и препятствието.

Страничен сензор

Разстояние между автомобила и препятствието	Цикъл на предупредителния звуков сигнал
Около 60 до 40 см	Пулсиращ
Около 40 до 20 см	Бързо пулсиращ
В границите на около 20 см	Непрекъснат

Заден сензор (автомобили без теглич)

Разстояние между автомобила и препятствието	Цикъл на предупредителния звуков сигнал
Около 150 до 80 см	Пулсиращ
Около 80 до 40 см	Бързо пулсиращ
В границите на около 40 см	Непрекъснат

Заден сензор (автомобили с теглич)

Разстояние между автомобила и препятствието	Цикъл на предупредителния звуков сигнал
Около 150 до 100 см	Пулсиращ
Около 100 до 60 см	Бързо пулсиращ
В границите на около 60 см	Непрекъснат

⚠ ВНИМАНИЕ

- **Дадените в таблиците разстояния трябва да се използват само за сведение, тъй като могат да се получат грешки, дължащи се на различни фактори, като температура, влажност или форма на препятствията.**

4

Промяна на зоните на покритие

E00615800045

Покриваните от системата зони могат да бъдат променяни, както следва:

Автомобили с теглич

При прекратено с помощта на превключвателя „SONAR“ действие на системата натиснете превключвателя „SONAR“ за около 3 секунди или повече, след което го пуснете. Звуковият сигнал на зумера ще прозвучи двукратно, за да информира, че зоната на покритие е била променена.

Автомобили без теглич

При прекратено с помощта на превключвателя „SONAR“ действие на системата натиснете превключвателя „SONAR“ за около 3 секунди или повече, след което го пуснете. Звуковият сигнал на зумера ще прозвучи веднъж, за да информира, че зоната на покритие е била променена.

ЗАБЕЛЕЖКА

- Ако задържите превключвателя „SONAR“ натиснат за повече от 10 секунди, зоната на покритие няма да се промени.

Индикаторна лампа за действие на сензорната система за заден ход

E00615900222

Ако сензорната система за заден ход се повреди, индикаторната лампа на системата ще започне да мига, а звуковият сигнал на зумера ще се излъчи в продължение на около 5 секунди. Дори и след спиране на зумера индикаторната лампа ще продължи да мига, докато системата не възстанови нормалното си състояние. Проверете автомобила в упълномощен сервиз на MITSUBISHI MOTORS.

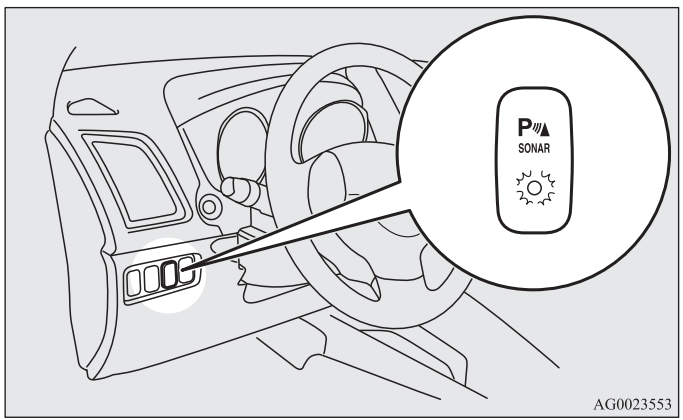

*Камера за обратно виждане**

E00618400172

Камерата за обратно виждане е система, която показва изгледа зад автомобила на екран на централния панел.

⚠ *ВНИМАНИЕ*

- **Системата на камерата за обратно виждане подпомага водача при проверката му за препятствия зад автомобила. Обхватът на зрителното поле на системата е ограничен, така че вие не трябва да й се предоверявате. Шофирайте толкова внимателно, както бихте правили това, ако нямахте камера за обратно виждане.**
- **Не забравяйте да се убедите със собствените си очи в безопасността на обстановката зад и около автомобила. Не разчитайте изцяло на камерата за обратно виждане.**

Обхват на зрителното поле на камерата за обратно виждане

Обхватът на зрителното поле на камерата за обратно виждане е ограничен до показаната на илюстрациите зона. Не се показват двете страни, както и долната част на бронята, т.н.
При каране на заден ход не забравяйте да се убедите визуално в безопасността на обстановката около автомобила.

Местоположение на камерата за обратно виждане

Камерата за обратно виждане (A) е вградена в частта, която се намира близо до дръжката на капака на багажника.

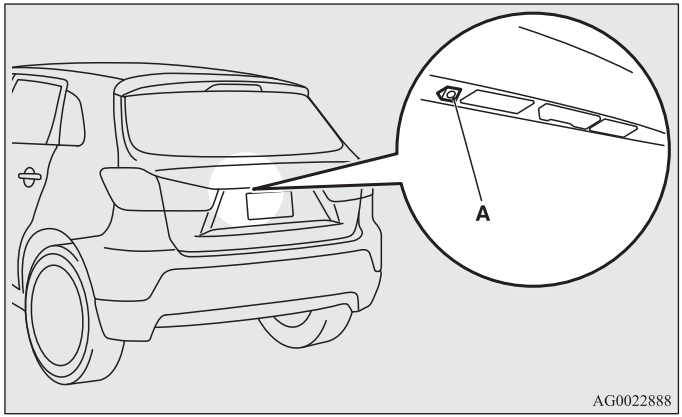

Обхват на зрителното поле на камерата за обратно виждане

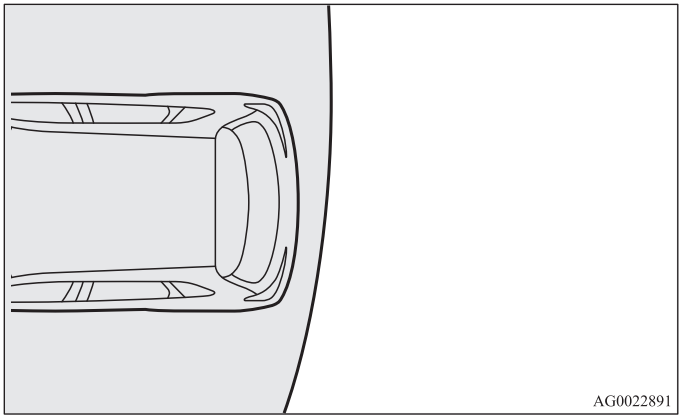

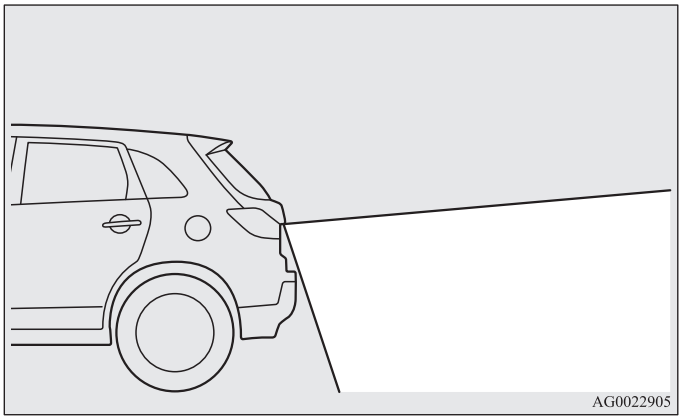

Начин на използване на камерата за обратно виждане

Когато поставите скоростния или селекторния лост в положение „R“ и контактният ключ или работният режим са в положение ON, гледката зад автомобила автоматично ще се появи на екрана на мултикомуникационна система на Mitsubishi (MMCS). Ако преместите лоста за смяна на предавки или селекторния лост на друго положение, екранът ще се върне към първоначалната си индикация.

Пример на индикация на екран на камерата за обратно виждане

Линиите (E и F) на зрителното поле от камерата за обратно виждане са с описания по-долу смисъл. Използвайте ги само за информация.

- Червено: Точката на около 50 см зад автомобила
- Зелено: Точката на около 20 см извън широчината на автомобила от всяка негова страна

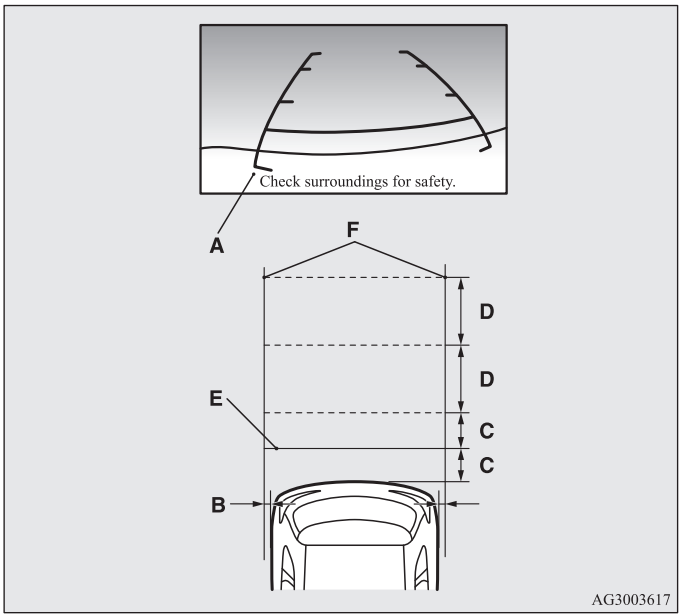

A: Горна част на задната броня
B: Около 20 см
C: Около 50 см
D: Около 1 м
E: Линия (червена)
F: Линия (зелена)

⚠ ВНИМАНИЕ

- **Камерата за обратно виждане е със специален обектив, поради което показваните на екрана обекти изглеждат по-близо или по-далеч отколкото са в действителност.**

ЗАБЕЛЕЖКА

- Работният език на дисплея на екрана може да се промени на английски, испански, френски, немски, италиански, шведски, холандски, датски или португалски.
  За по-подробна информация вижте отделното ръководство за експлоатация на „мултикомуникационна система на Mitsubishi (MMCS)“.
- Ако автомобилът се наклони поради броя на превозваните пътници, поради теглото и разположението на багажа и/или поради състояние на пътната настилка, линиите на зрителното поле на камерата за обратно виждане може да не са прецизно разположени спрямо реалната пътна настилка.
- Линиите на зрителното поле на камерата за обратно виждане се базират на равна, хоризонтална пътна настилка. Не ги използвайте като водещи при определяне на разстоянието до твърди предмети.
- Тъй като камерата за обратно виждане е със специален обектив, начертаните върху земята линии между местата за паркиране може да не изглеждат успоредни.
- Индикацията на екрана може трудно да се вижда в следните случаи:
  - Няма нищо необичайно.
  - Слаба осветеност (нощно време)
  - Когато върху обектива попадат пряко слънчеви лъчи или светлина от фаровете на друг автомобил
    Æ Ако на екрана се покаже извънредно ярко петно, това може да доведе до размазване на цветовете* (което е отличителна черта на камерите CCD).
    *: Размазване на цветовете: Ако на екрана се покаже извънредно ярко петно (като например отразен от бронята светлинен лъч), изглежда като че ли то остава вертикална следа.
- Ако камерата е нагорещена и след това изстине от паднал дъжд или след измиване на колата, обективът й може да се замъгли. Това не е признак за неизправност.
- Когато обективът е замърсен, препятствията не се виждат ясно. Ако обективът се замърси от водни капки, сняг, кал или масло, избършете го и внимавайте да не го издраскате.
- Вземете следните предпазни мерки. Пренебрегването им може да доведе до повреждане на камерата.
  - Пазете камерата от удар.
  - Пазете я от автомобилни пасти.
  - Не я пръскайте с вряла вода.
  - Не разглобявайте камерата.

Натоварване с багаж

E00609901383

Предпазни мерки при товарене на автомобила с багаж

⚠ ВНИМАНИЕ

- **Не товарете автомобила с багаж, който да е по-високо от горния край на облегалката. Не забравяйте да укрепите товара или багажа си така, че да остава неподвижен по време на движение. Ако видимостта назад е ограничена или ако товарът ви излети в купето при внезапно спиране, това може да доведе до сериозни произшествия и наранявания.**
- **Слагайте тежките товари и багаж в предната част на автомобила. Ако натоварването в задната част на автомобила е много голямо, управлението може да стане нестабилно.**

Товарене на багажник върху покрива

⚠ ВНИМАНИЕ

- **За целта използвайте подходящ за вашия автомобил багажник. Не поставяйте багаж направо върху покрива на автомобила.**
  За монтажа на багажника спазвайте инструкцията на производителя.
- **Когато поставяте/сваляте багажника и товарите/разтоварвате багаж, не прилагайте излишно натоварване на една единствена точка.**
  В зависимост от това как и къде е приложена тази сила, това може да предизвика вдлъбнатини върху покрива на автомобла.

ЗАБЕЛЕЖКА

- Препоръчваме ви да използвате оригинален багажник за покрив на MITSUBISHI, тъй като скобите, които ще се използват, са със специална форма. За подробности ви препоръчваме да се консултирате с упълномощен сервиз на MITSUBISHI MOTORS.

Монтажни скоби на багажник за покрив*

При монтажа на багажника за покрив използвайте скобите (A). Скобите (A) са разположени под всяко капаче на покрива (B).

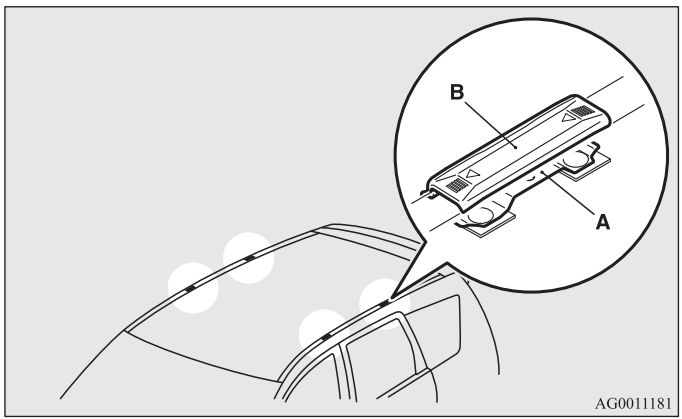

Поставяне на багажника

Плъзнете всяко капаче (B) към предната част на автомобила, за да го свалите.

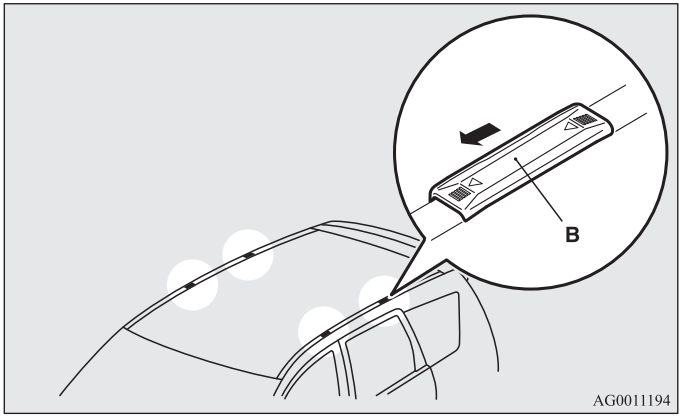

Обратно поставяне на капачетата

1. При всяко капаче поставете щифтовете (C) в дупките (D) на багажника.
2. Плъзнете капачето (B) към задната част на автомобила, за да го поставите обратно.

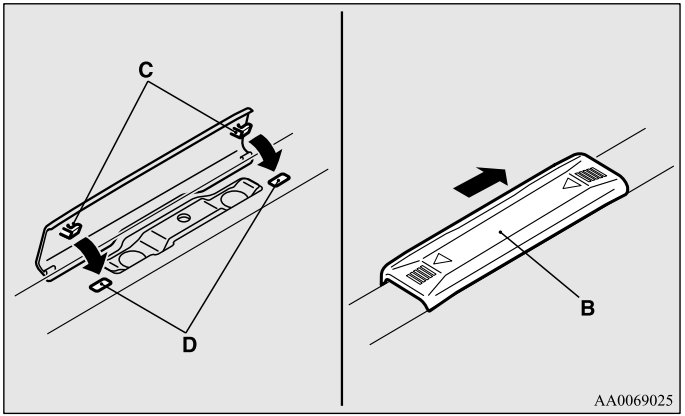

Предохранителни мерки при поставяне на багажник на покрива

⚠ *ВНИМАНИЕ*

- **Уверете се, че теглото на багажа не надвишава допустимия товар на покрива.**
  Ако превишите допустимия товар на покрива, може да повредите автомобила.
  Товарът на покрива е общият допустим товар на покрива (теглото на багажника плюс теглото на багажа върху него).
  За конкретните стойности вижте „Максимален товар на покрива“ на стр. 9-9.

⚠ ВНИМАНИЕ

- **След натоварване на багажа на автомобила карайте бавно и избягвайте резки маневри, като внезапно спиране или рязък завой.**
  Освен това разположете багажа върху багажника така, че тежестта да е равномерно разпределена, като най-тежките предмети поставяйте най-отдолу. Не товарете предмети, по-широки от багажника.
  При допълнително натоварване на багажника центърът на тежестта на автомобила е по-високо, което влияе върху характеристиките му на управление.
  В резултат на това допускането на грешки при управление или на аварийни маневри може да доведе до загуба на контрол и до произшествие.
- **Преди потегляне и след изминаване на кратко разстояние винаги проверявайте товара, за да се уверите че е сигурно закрепен към багажника.**
  По време на пътуването проверявайте периодично дали товарът е здраво закрепен.

ЗАБЕЛЕЖКА
- За да избегнете шум от вятъра и да намалите разхода на гориво, сваляйте багажника, когато не го ползвате.
- При миене на автомобила на автоматична авто-мивка сваляйте багажника от покрива.
- При монтажа на багажник на покрива на автомобила се уверете, че между покрива и багажника има достатъчно разстояние за вдигането на капака.

Теглене на ремарке

E00610000459

За тегленето на ремарке автомобилът трябва да е съоръжен с теглич, който да отговаря на нормативната уредба в страната, като за целта се консултирайте с упълномощен сервиз на MITSUBISHI MOTORS.
Разпоредбите относно теглене на ремарке могат да се различават в различните държави. Препоръчваме да спазвате разпоредбите в съответната страна.

⚠ ВНИМАНИЕ

- **Опасност от злополука!**
  Тегличът трябва да се монтира в съответствие с указанията на MITSUBISHI MOTORS.

Максимално тегло на тегленото ремарке със спирачки и максимално тегло на прикачното устройство на ремаркето

Никога не надвишавайте дадените в спецификациите максимално допустимо тегло на тегленото ремарке със спирачки, както и максималното тегло на прикачното устройство на ремаркето.
(Вижте стр. 9-9)
Ако теглите ремарке на височина над 1000 метра над морското равнище, за всяко увеличение на височината с 1000 метра намалявайте теглото с 10% от брутното общо тегло, защото мощността на двигателя спада, поради намаленото атмосферно налягане.

Монтажни спецификации за теглича за ремарке

За точките (A) на фиксиране на теглича вижте следващата таблица.

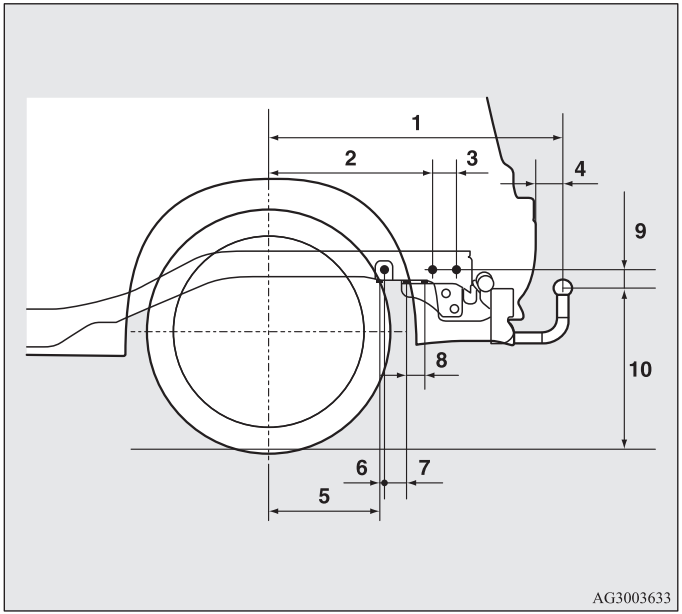
1
2
3
4
9
10
8
6
7
5
AG3003633

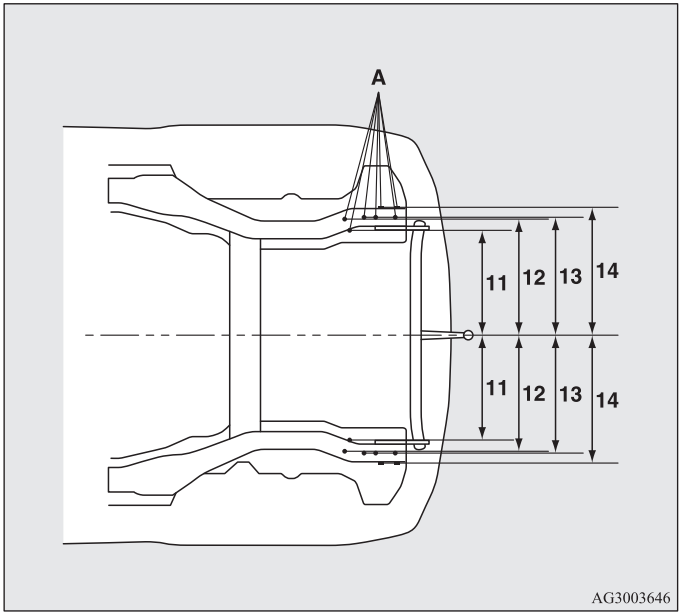
A
11
12
13
14
11
12
13
14
AG3003646

1	830,5 мм
2	461 мм
3	68,5 мм
4	75 мм
5	310 мм
6	13,5 мм
7	66,5 мм
8	50 мм
9	52 мм
10	464 мм (при базово тегло)
	370 мм до 384 мм (в натоварено състояние)
11	447 мм
12	487 мм
13	495 мм
14	525,5 мм

ЗАБЕЛЕЖКА

- Стойностите в точка 12 могат да варират в зависимост от състоянието на товара или багажа.

Съвети при теглене на ремарке

- За да не се позволи приплъзване на съединителя (само при автомобили с механична скоростна кутия), не увеличавайте оборотите на двигателя (форсиране) повече, отколкото е необходимо при потегляне.
- Следете скоростта на движение при теглене на ремарке да не надвишава 100 км/ч. Освен това ви препоръчваме да спазвате местните разпоредби, в случай че разрешената скорост при теглене на ремарке е по-ниска от 100 км/ч.
- За да предотвратите сътресенията при рязко натискане на спирачка, първо я натискайте леко и след това увеличете натиска.
- За да се възползвате изцяло от спирачното действие на двигателя, преди спускане по наклон преминете на по-ниска предавка.

Допълнителни предохранителни мерки за автомобили, оборудвани с автоматични скоростни кутии CVT

Препоръчва се положение „D“ по наклони или при ниска скорост. За използване на спирачното действие на двигателя и подпомагане на спирачната система в планинските области използвайте спортния режим. Независимо от всичко, внимавайте скоростта ви да не превишава максималната скорост за съответната предавка.

Прегряване

Това ще се случи в резултат на неизправност на механиката. Ако вашият автомобил прегрее, спрете и проверете за разхлабена или счупена водна помпа / задвижващ ремък на алтернатора, блокирано охлаждане от въздух на радиатора или ниско ниво на охлаждащата течност. Ако проверката на тези елементи покаже нормално състояние, прегряването може да е причинено от редица механични причини, които трябва да се проверят в компетентен сервизен център.

⚠ ВНИМАНИЕ

- Ако двигателят прегрява, трябва да видите раздел „Прегряване на двигателя“ в „За спешни случаи“, преди да предприемете поправителни действия.
- При автомобили, оборудвани със скоростна кутия CVT, ако се показва предупредителният дисплей , температурата на CVT течността е висока.
  Прочетете страницата за справка и вземете необходимите мерки.
  Вижте „При повреда в скоростната кутия CVT“ на стр. 4-30.

За приятно пътуване

Вентилационни отвори и решетки 5- 2
Нагревател/Климатизация 5- 4
Важни препоръки при работа с климатика 5- 16
Въздухочистител 5- 17
Аудиосистема* 5- 17
Възпроизвеждане на песни от USB устройство* 5- 38
Възпроизвеждане на песни от Bluetooth® устройство (автомобили с Bluetooth® 2.0 интерфейс) 5- 52
За използване на функцията за външен аудиовход *5- 55
Превключватели на волана за дистанционно аудиоуправление* 5- 56
Кодове за грешка 5- 58
Кодове за грешка (iPod) 5- 59
Кодове за грешка (USB памет) 5- 60
Боравене с компактдискове 5- 61
Антена 5- 63
Цифров часовник* 5- 64
Свързочна система* 5- 67
Bluetooth® 2.0 интерфейс* 5- 67
USB вход* 5- 92
Сенници 5- 97
Пепелник* 5- 99
Запалка* 5-100
Допълнителен куплунг 5-101
Вътрешно осветление 5-102
Багажни пространства 5-108
Поставка за чаша 5-116
Поставка за бутилка 5-117
Заден панел* 5-117
Помощни ръкохватки 5-118
Закачалка за палта* 5-119
Закачалки за багаж 5-119

Вентилационни отвори и решетки

E00700100878

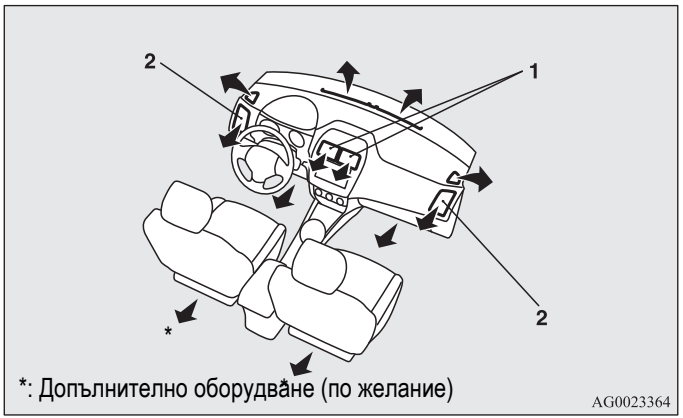

1- Централни вентилационни решетки
2- Странични вентилационни решетки

ЗАБЕЛЕЖКИ

- Не оставяйте напитки върху арматурното табло.
  Ако те се разплискат във вентилационните решетки на климатика, това може да повреди системата му.

Регулиране на въздушния поток и на неговата посока

E00700200840

Централни вентилационни решетки

Преместете копчето (A), за да настроите посоката на въздушния поток.

За да затворите вентилационната решетка изцяло, преместете копчето (A) докрай към вътрешната страна.

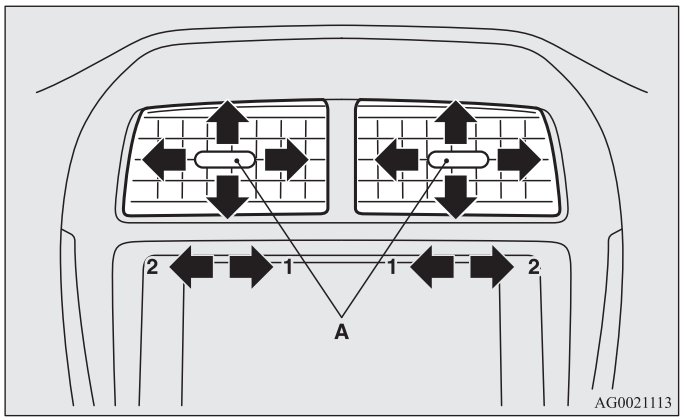

1- Затваряне
2- Отваряне

Странични вентилационни решетки

Преместете копчето (A), за да настроите посоката на въздушния поток.

За да затворите вентилационната решетка изцяло, преместете копчето (A) докрай към външната страна.

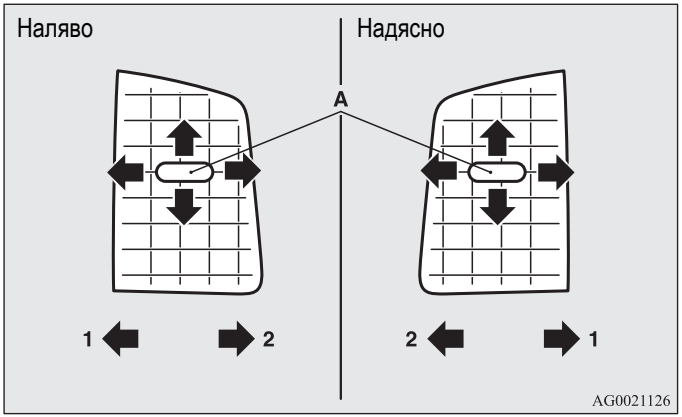

1- Затваряне
2- Отваряне

ЗАБЕЛЕЖКИ

- При автомобили с климатик охладеният въздух от вентилационните решетки може да прилича на мъгла.
  Това се дължи на силното охлаждане на влажен въздух от климатика. След известно време това явление изчезва.
- Внимавайте да не разливате питиета или други подобни, във вентилационните решетки.
  Това може да доведе до неизправно функциониране на климатика.

Кръгова скала за избор на режим

E00726500290

За регулиране на подавания от вентилационните отвори въздушен поток завъртете кръговата скала за избор на режим.

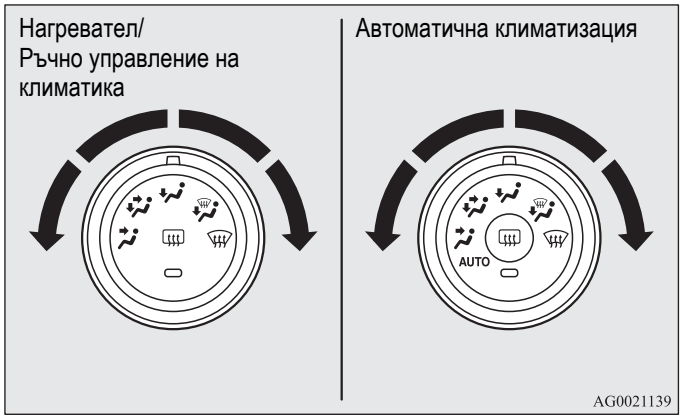

Посока към лицето

Въздушният поток е насочен към горната част на купето.

Посока към крака/лице

Въздушният поток е насочен към горната част на купето и към зоната на краката.

Посока към краката

Въздушният поток е насочен предимно към зоната на краката.

Позиция за посока към крака/изсушаване на стъкло

Въздушният поток е насочен към краката, към предното стъкло и към предните странични стъкла.

Положение за изсушаване на стъклата

Въздушният поток е насочен към предното стъкло и към предните странични стъкла.

⚠ ВНИМАНИЕ

- **Когато използвате кръговата скала за избор на режим между положения „ “ и „ “, предотвратете изпотяването, като натиснете превключвателя за избор на въздух и изберете положение за външен въздух. (Вижте „Превключвател за избор на въздух“ на стр. 5-7.)**

ЗАБЕЛЕЖКИ

- Когато кръговата скала е между позициите „ “ и „ “, въздушният поток е насочен главно към горната част на купето. Когато кръговата скала за избор на режим се постави между позициите „ “ и „ “, въздушният поток се насочва основно към зоната на краката.
- Когато кръговата скала за избор на режим е в положение „ “, малка част от въздуха отива към предното и предните странични стъкла.
- Когато кръговата скала за избор на режим се постави между позициите „ “ и „ “, въздушният поток се насочва основно към зоната на краката. Когато кръговата скала за избор на тежим се постави между позициите „ “ и „ “, въздушният поток се насочва към предното стъкло и към предните странични стъкла.

Нагревател/Климатизация

E00700500449

Нагревателят/климатизацията могат да се ползват само докато двигателят работи.

Контролно табло

E00700600541

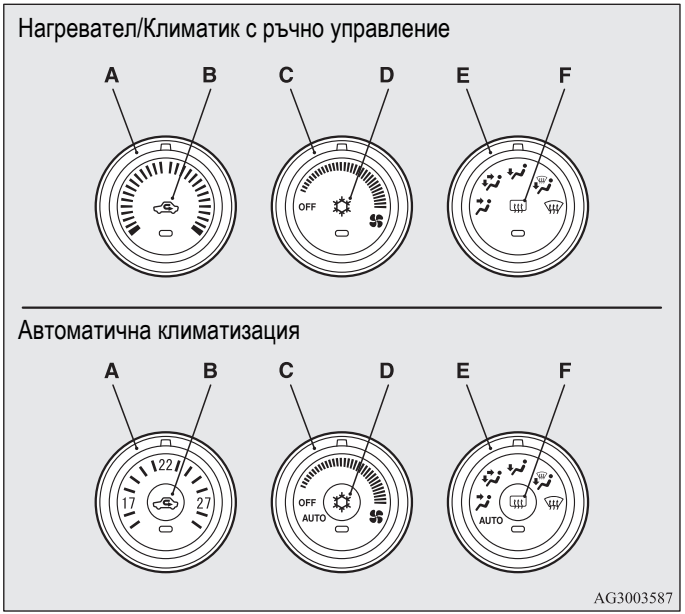

A- Потенциометър за регулиране на температурата
B- Превключвател за избор на въздух
C- Потенциометър за избор на скоростта на вентилатора

D- Бутон за включване на климатизацията
E- Кръгова скала за избор на режим
F- Бутон за подгряване на задното стъкло →стр.87

ЗАБЕЛЕЖКИ

- При автомобили с нагревател бутонът (D) не е наличен. Индикаторът под бутона не светва, дори когато бъде натиснат.
- При автомобили с автоматична климатизация има вътрешен датчик за температура (G) на показаното място.
  За осигуряване на правилното му действие никога не поставяйте върху него предмети, които да го покриват.

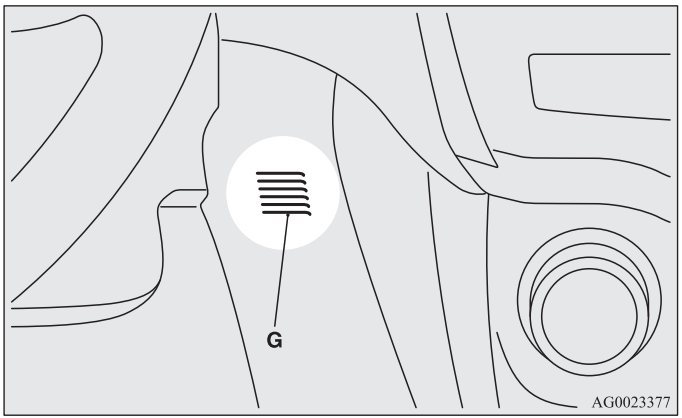

Потенциометър за избор на скоростта на вентилатора

E00700700249

Регулирайте скоростта на вентилатора, като завъртате потенциометъра по посока и обратно на часовниковите стрелки.
За да увеличите въздушния поток, завъртете потенциометъра по посока на часовниковата стрелка, а за да намалите потока, го завъртете обратно.

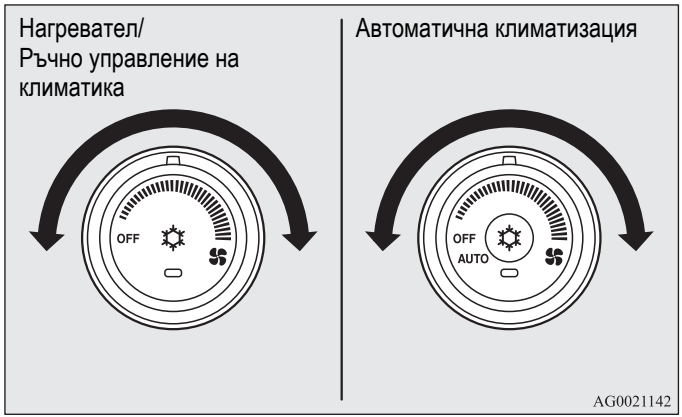

Потенциометър за регулиране на температурата

E00700900368

Завъртете потенциометъра за контрол на температурата по посока на часовниковата стрелка или обратно.

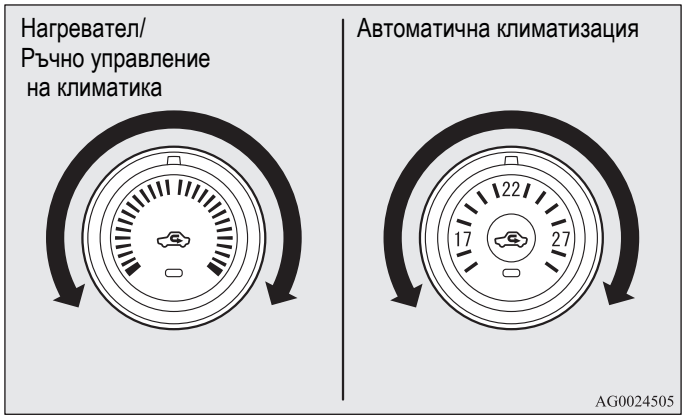

ЗАБЕЛЕЖКИ

- Когато температурата на охлаждащата течност на двигателя е ниска, до загряването на двигателя постъпващият въздух е хладен/студен, дори и да сте избрали топъл въздух от потенциометъра.
- При автомобили с автоматична климатизация, когато температурата е зададена на най-ниска или най-висока стойност в режим AUTO изборът на въздух и климатизацията се сменят автоматично, както следва.
  - Бързо затопляне (когато е зададена най-висока стойност за температурата).
    В купето ще се подаде външен въздух и климатикът ще спре.
  - Бързо охлаждане (когато е зададена най-ниска стойност за температурата).
    Вътрешният въздух ще започне да рециркулира и климатикът ще се включи.

Описаните по-горе настройки са фабричните задания. Функциите на контролните органи за избор на въздух и за климатика могат да се променят (заданията им могат да се сменят), като автоматичното включване на външния въздух и на климатика може да се променя по желание и в зависимост от работните условия.
За допълнителна информация ви препоръчваме да се консултирате с упълномощен сервиз на MITSUBISHI MOTORS.
Вижте „Адаптация на бутона за климатика (Автоматична климатизация)“ на стр. 5-9.
Вижте „Адаптация на избора за въздух“ на стр. 5-8.

Превключвател за избор на въздух

E00701300721

За смяната на избора на въздух използвайте превключвателя за избор на въздух. При всяко натискане на превключвателя се излъчва звуков сигнал.

- Външен въздух: Индикаторната лампа (A) НЕ СВЕТИ
  В купето постъпва външен въздух.
- Рециркулиран въздух: Индикаторната лампа (A) СВЕТИ
  Извършва се вътрешна рециркулация на въздуха в купето.

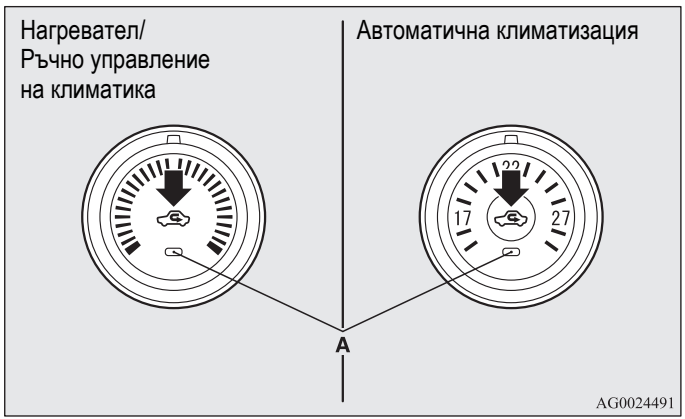

⚠ ВНИМАНИЕ

- **За да поддържате предното стъкло и страничните прозорци чисти, както и за бързото отстраняване на изпотяване и скреж от предното стъкло, използвайте външен въздух.**
  Ако желаете бързо охлаждане на купето или ако външният въздух е силно запрашен, или замърсен по други причини, използвайте въздуха в купето. За да подобрите вентилацията, периодично превключвайте на външен въздух, за да не се изпотяват стъклата.
- **Продължителното използване на позицията за рециркулация на въздуха в купето може да доведе до замъгляване на стъклата.**

ЗАБЕЛЕЖКИ

- При автомобили с нагревател и ръчно управление на климатика, когато системата работи с външен въздух тя автоматично определя дали да продължи да използва външен въздух за извършване на рециркулация. Ако температурата на външния въздух е висока, системата избира рециркулация и индикаторната лампа (A) в превключвателя светва (при автомобили с ръчно управление на климатика, системата избира рециркулация, за да постигне бързо охлаждане). Натиснете превключвателя за избор на въздух, за да се върнете към вариант за постъпване на външен въздух.
- При автомобили с автоматична климатизация, когато след работа в ръчен режим превключвателят за избор на режим или потенциометърът за скоростта на вентилатора се поставят в положение „AUTO“ (АВТОМАТИЧНО), превключвателят за избор на въздух също ще се управлява автоматично.

- При автомобили с автоматична климатизация, когато температурата на охлаждащата течност на двигателя се вдигне до определено ниво, изборът на въздух се превключва на рециркулация и индикаторната лампа (A) светва. През това време системата няма да превключи на външен въздух дори ако се натисне превключвателят за избор на въздух.

Адаптация на избора за въздух

E00732500107

Функциите могат да бъдат променяни по желание, както е описано по-долу.

- Разрешение на автоматично управление на въздуха
  - Нагревател/Климатик с ръчно управление:
    Когато системата работи, изборът на въздух автоматично ще бъде контролиран.
  - Автоматична климатизация:
    Когато кръговата скала за избор на режим или потенциометърът за избор на скорост на вентилатора са установени в положение „AUTO“, превключвателят за избор на въздух също се управлява автоматично.

- Изключване на автоматичното управление на въздуха
  - Нагревател/Климатик с ръчно управление:
    Дори когато системата работи, изборът на въздух няма автоматично да бъде контролиран.
  - Автоматична климатизация:
    Дори и когато кръговата скала за избор на режим или потенциометър кръговата скала за избор на режим или потенциометър за избор на скорост на вентилатора са установени в положение „AUTO“, превключвателят за избор на въздух не се управлява автоматично.

- Метод за промяна на задание
  Натиснете превключвателя за избор на въздух надолу и го задръжте за около 10 секунди или повече.
  При промяна на задание се излъчва звуков сигнал и индикаторната лампа мига.
  - При промяна на задание от „разрешено“ на „забранено“ се излъчват 3 звукови сигнала и индикаторната лампа мига 3 пъти.
  - При промяна на задание от „забранено“ на „разрешено“ се излъчват 2 звукови сигнала и индикаторната лампа мига 3 пъти.

ЗАБЕЛЕЖКИ

- Фабричното задание е „Разрешение за автоматично управление на въздуха“.
- Когато кръговата скала за избор на режим е установена на „ “, за да се предотврати замъгляването на прозорците, вентилаторът автоматично превключва на външен въздух дори и ако е зададена „Забрана за автоматично управление на въздуха“.

Бутон на климатика (климатизация)

E00701500909

Натиснете бутона, за да включите климатика и индикаторната лампа (A) ще светне.
При всяко натискане на превключвателя се излъчва звуков сигнал.

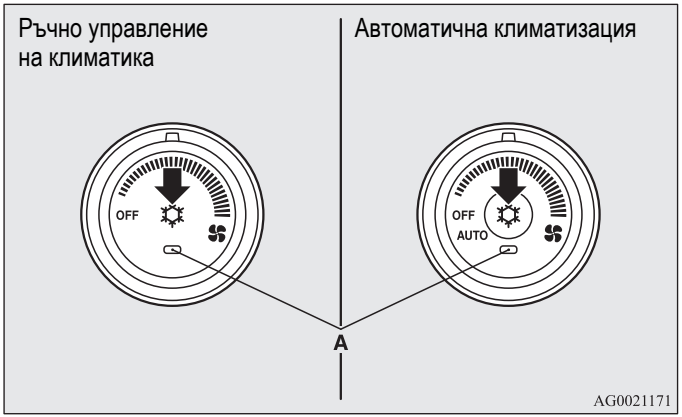

За изключването му натиснете отново бутона.

⚠ ВНИМАНИЕ

- **При използването на климатика оборотите на празен ход на двигателя могат слабо да се повишат, тъй като компресорът на климатика се включва и изключва автоматично. Когато автомобил с автоматична скоростна кутия е паркиран, натиснете педала на спирачките докрай, за да предотвратите придвижване напред.**

ЗАБЕЛЕЖКИ

- Когато в климатика възникне проблем, индикаторната лампа (A) за работата на климатика мига. За загасяне на лампата натиснете бутона за климатика еднократно, а за повторното й включване го натиснете отново. Ако индикаторната лампа за работата на климатика не мига известно време, това означава, че няма никакъв проблем. Ако тя започне да мига отново, препоръчваме да проверите климатика.
- Понякога, например след измиване на автомобила с водоструйка, кондензаторът на климатика може да се намокри, което да доведе до временно примигване на индикаторната лампа (A). Това не означава, че са възникнали проблеми. За загасване на лампата натиснете превключвателя за климатика еднократно, а за повторното й включване го натиснете отново. След изпаряването на водата миганото ще спре.

Адаптация на бутона за климатика (Автоматична климатизация)

E00764700030

Функциите могат да бъдат променяни по желание, както е описано по-долу.

- Разрешение за автоматично управление на климатика:
  Ако кръговата скала за избор на режим или потенциометър кръговата скала за избор на режим или потенциометър за избор на скорост на вентилатора са установени на положение „AUTO“, или ако потенциометърът за контрол на температурата е установен на минимална температура, бутонът на климатика се управлява автоматично.

- Забрана на автоматичното управление на климатика:
  Бутонът на климатика не се управлява автоматично, ако той не се задейства.

- Метод за промяна на задание
  Натиснете бутона за климатика надолу и го задръжте за около 10 секунди или повече.
  При промяна на задание се излъчва звуков сигнал и индикаторната лампа мига.
  - При промяна на задание от „разрешено“ на „забранено“ се излъчват 3 звукови сигнала и индикаторната лампа мига 3 пъти.
  - При промяна на задание от „забранено“ на „разрешено“ се излъчват 2 звукови сигнала и индикаторната лампа мига 3 пъти.

ЗАБЕЛЕЖКИ
- Фабричното задание е „Разрешение за автоматично управление на въздуха“
- Когато завъртите кръговата скала за избор на режим на „ “, за да се предотврати замъгляването на прозорците, климатикът работи автоматично дори ако е зададена „Забрана за автоматично управление на климатика“.

5

Работа с климатика

E00701800436

Отопление (Нагревател/Климатик с ръчно управление)

Завъртете кръговата скала в положение „ “ и задайте превключвателя за въздух (A) на външен въздух.
Задайте желаната температура, като завъртите с потенциометъра за контрол на температура по часовниковата стрелка или обратно на нея. Изберете желаната скорост на вентилатора.

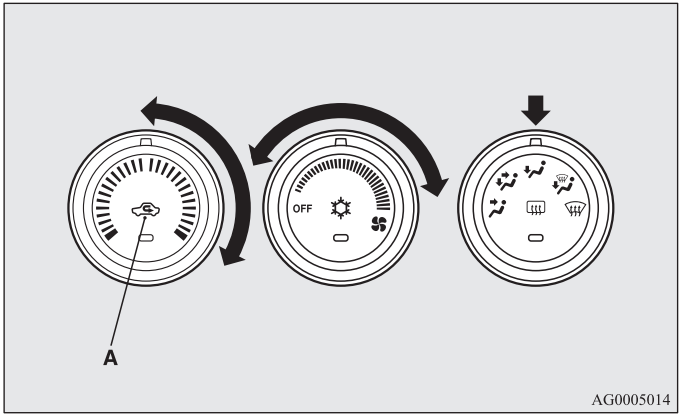

ЗАБЕЛЕЖКИ
- За бързо отопление, задайте потенциометъра на вентилатора в положението, показано на илюстрацията.

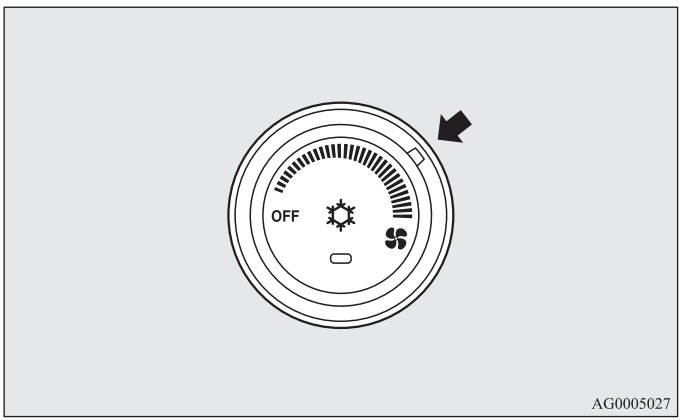

Охлаждане (Ръчно управление на климатика)

E00701900684

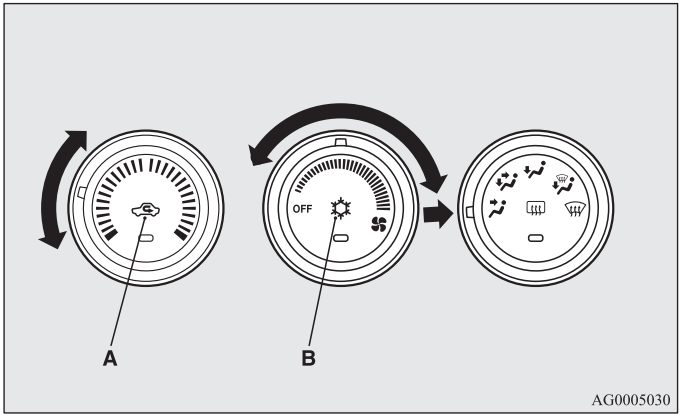

1. Завъртете кръговата скала за избор на режим в положение“ “.
2. Поставете превключвателя за избор на въздух (A) в положение за външен въздух.
3. Натиснете бутона (B) за включване на климатика.
4. Променете температурата, като завъртите потенциометъра по посока на часовниковата стрелка или обратно на нея.
5. Изберете желаната скорост на вентилатора.

⚠ *ВНИМАНИЕ*

- **Ако външният въздух е прашен или замърсен по друг начин или ако желаете бързо охлаждане на купето, задайте превключвателя за избор на въздух в положение за рециркулация и потенциометъра за температура на въздуха изцяло наляво.**
  За да подобрите вентилацията, периодично превключвайте на външен въздух, за да не се изпотяват стъклата.

ЗАБЕЛЕЖКИ

- Когато климатикът работи с външен въздух, системата автоматично определя дали да продължи да ползва външен въздух, или да извърши рециркулация. Ако температурата на външния въздух е висока, системата избира рециркулация, за да постигне бързо охлаждане, и индикаторната лампа в бутона светва. Натиснете превключвателя за избор на въздух, за да се върнете към вариант за постъпване на външен въздух.

Комбинация от незатоплен и затоплен въздух (Нагревател/Ръчно управление на климатика)

E00702000435

Завъртете кръговата скала за избор на режим в положението, показано на илюстрацията, и задайте превключвателя за въздух (A) на външен въздух.
Въздушният поток ще се насочи към зоната на краката и горната част на купето. Изберете желаната скорост на вентилатора.

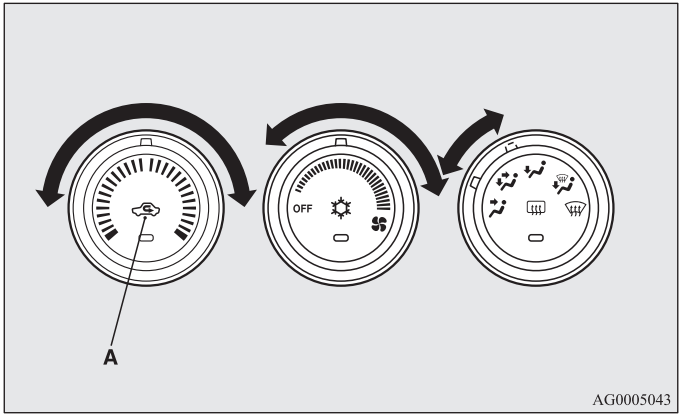

Топъл въздух е насочен към краката, а незатоплен или леко топъл въздух (в зависимост от настройката за температура) се насочва към горната част на купето.

5

Автоматичен режим (Автоматична климатизация)

E00764800031

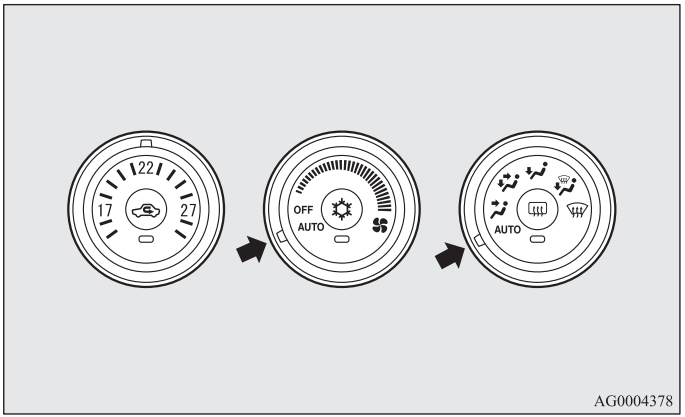

При нормални условия на експлоатация използвайте системата в режим AUTO (Автоматично) и следвайте долуописаните процедури:

1. Завъртете потенциометъра на вентилатора в положение „AUTO“ (Автоматично).
2. Задайте желаната температура с потенциометъра за контрол на температура.
3. Завъртете кръговата скала за избор на режим в положение „AUTO“.

Изходната позиция (с изключение на „ “), изборът на рециркулационен/външен въздух и скоростта на вентилатора, както и включването и изключването на климатика ще се управляват автоматично.

За спирането на системата завъртете потенциометъра за скоростта на вентилатора на положение „OFF“.

⚠ ВНИМАНИЕ

- **При използването на климатика оборотите на празен ход на двигателя могат слабо да се повишат, тъй като компресорът на климатика се включва и изключва автоматично. Когато автомобил с автоматична скоростна кутия е паркиран, натиснете педала на спирачките докрай, за да предотвратите придвижване напред.**

ЗАБЕЛЕЖКИ

- Когато температурата на охлаждащата течност на двигателя е ниска, до загряването на двигателя постъпващият въздух е хладен/студен дори и да сте избрали топъл въздух. За предотвратяване на замъгляването на предното стъкло и на прозорците режимът на вентилация ще се промени на , а скоростта на вентилатора ще се намали.
- Ако потенциометърът за скоростта на вентилатора, бутонът на климатика, кръговата скала за избор на режим или превключвателят за избор на въздух се задействат при работа на системата в автоматичен режим (AUTO), активираната функция ще преодолее съответната й функция при автоматично управление. Всички останали функции ще останат на автоматично управление.

Ръчен режим (Автоматична климатизация)

E00764900032

Скоростта на вентилатора и режимът на вентилация могат да бъдат регулирани ръчно, като потенциометърът за скоростта на вентилатора и превключвателят за избор на режим се поставят ръчно в желаните позиции. За връщане към автоматичен режим поставете контролните органи в положение „AUTO“ (Автоматично).

Изсушаване на предното стъкло и на стъклата на вратите

E00702100768

⚠ ВНИМАНИЕ

- **За собствената си безопасност осигурете добра видимост през всички стъкла.**

Използвайте кръговата скала за избор на режим (“ “ или „ “) за отстраняване на скреж или изпотяване на предното стъкло или на стъклата на вратите.

За нормално отстраняване на изпотяването

За да предотвратите замъгляване на предното стъкло и на стъклата на вратите, както и за затопляне на зоната на краката изпълнете следните настройки.

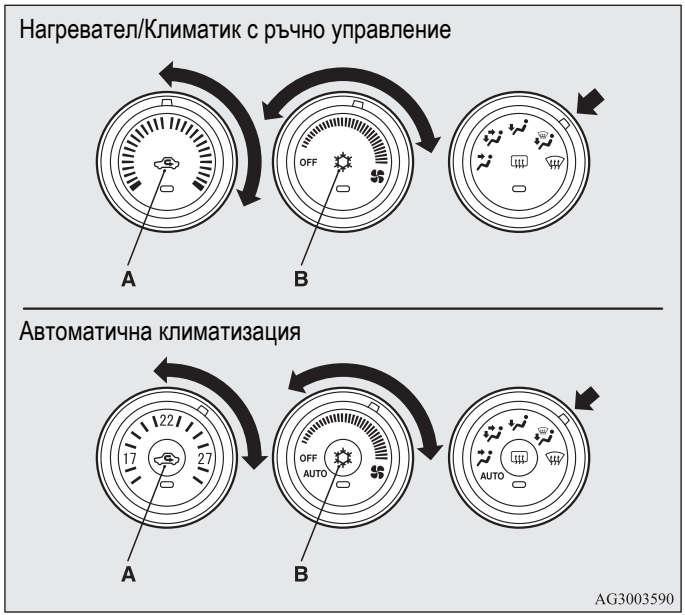

1. Поставете превключвателя за избор на въздух (A) в положение за външен въздух.
2. Завъртете кръговата скала за избор на режим в положение“ “.
3. Регулирайте скоростта на вентилатора с потенциометъра.
4. Регулирайте температурата с потенциометъра.
5. При автомобили с климатик натиснете бутона на климатика (B).

За бързо отстраняване на изпотяването

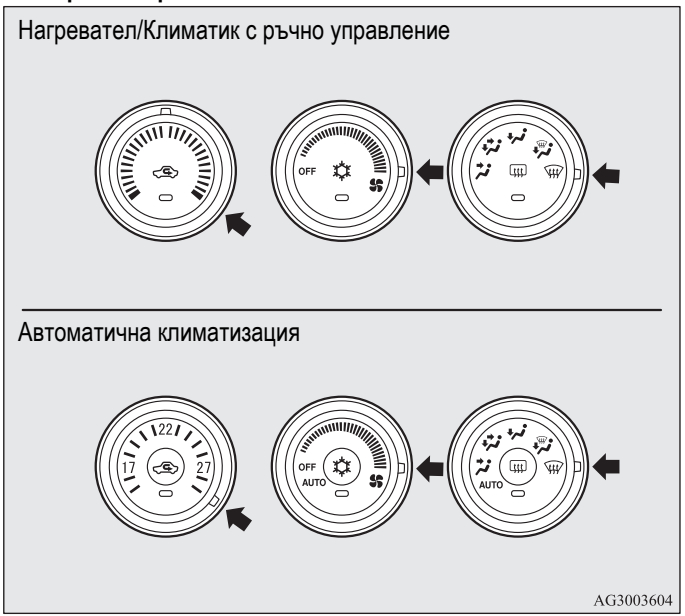

1. Завъртете кръговата скала за избор на режим в положение“ “.
2. Установете вентилатора на максималната му скорост.
3. Задайте най-високата температура.

ЗАБЕЛЕЖКИ

- Когато кръговата скала за избор на режим е в позицията „ ⛐ “, системата работи автоматично, като едновременно с това автоматично се задава и външен въздух.
- За ефективното отстраняване на изпотяването насочете въздушния поток от страничните вентилационни отвори към стъклата на вратите.
- При автомобили с климатик не задавайте потенциометъра на температурата в позиция за максимално охлаждане. Насоченият към стъклата на прозорците охладен въздушен поток предизвиква изпотяването им.
- При автомобили със система Auto Stop & Go (AS&G), ако кръговата скала за избор на режим е зададена на положение за изсушаване на стъклата, което е показано на илюстрацията, системата Auto Stop & Go (AS&G) няма да работи и двигателят няма да спре автоматично, дори автомобилът да спре. Това се прави с цел гарантиране на добра видимост.

Вкарване на външен въздух (Нагревател/Ръчно управление на климатика)

E00702200408

За вкарване на въздух в автомобила при топло време задайте превключвателя за въздух (A) в положение за външен въздух, а потенциометъра за температура в положенията, показани на илюстрацията. Уверете се, че сте завъртели потенциометъра за температурата изцяло наляво. Изберете желаната скорост на вентилатора.

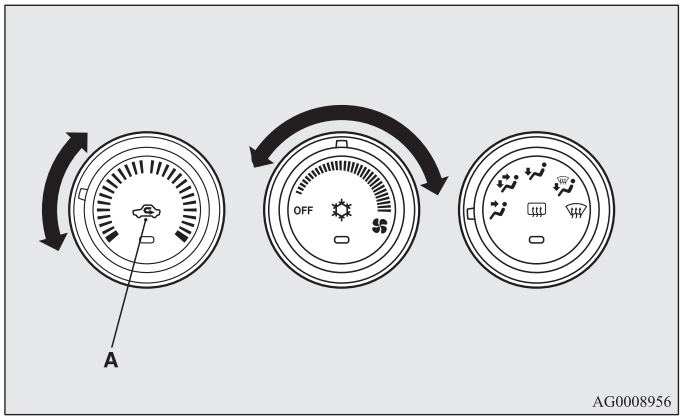

ЗАБЕЛЕЖКИ

- Завъртете кръговата скала за избор по посока на часовниковата стрелка и въздухът ще се насочи към краката и прозореца.

Важни препоръки при работа с климатика

E00708300762

- Паркирайте автомобила на сянка.
  Паркирането на силно слънце ще доведе до прекомерно загряване на купето, което ще доведе до по-продължително му охлаждане.
  Ако паркирането на слънце е наложително, през първите няколко минути на работа на климатика отворете прозорците, за да проветрите купето.
- При използване на климатика затворете прозорците. Навлизането на външен въздух през отворените прозорци намалява ефективността на охлаждането.
- Прекомерното охлаждане е вредно за здравето. Запазете разлика между вътрешната и външната температура от 5 до 6°C.
- При експлоатацията на системата се уверете, че входът за въздух, който е разположен пред предното стъкло, не е запушен, например от листа или сняг. Събраните в зоната на входа за въздух листа ограничават въздушния поток и могат да запушат отводняващите канали.

Препоръки за хладилната течност и за смазочните материали за климатика

В случай че климатикът е по-неефективен от обикновено, причината може да е в наличието на теч на хладилна течност. Препоръчваме ви системата да се провери.
Системата на климатика на автомобила ви трябва да се зареди с хладилен агент от типа HFC-134a и със смазочен материал от типа SUN-PAG56.
Използването на друг хладилен агент или на друг смазочен материал ще причини сериозни повреди, които ще доведат до необходимостта от цялостната смяна на системата на климатика на автомобила. Изпускането на хладилния агент в атмосферата трябва да се предотвратява.
Новият тип хладилен агент HFC-134a в автомобила ви не вреди на озоновия слой.
Препоръчваме ви да възстановите и рециклирате хладилния агент за повторната му употреба.

При дълги периоди на неизползване на климатика

Дори и в студено време климатикът трябва да се включва най-малко за 5 минути седмично. Така ще предотвратите блокирането на компресора и ще го поддържате в добро работно състояние.

Въздухочистител

E00708400561

В климатика има вграден въздушен филтър, така че полените и прахът от въздуха се изчистват.
Сменяйте въздушния филтър периодично, защото възможностите му за почистване на въздуха се влошават след продължителна употреба. За периодичността на смяна вижте „СЕРВИЗНА КНИЖКА“.

ЗАБЕЛЕЖКИ

- Експлоатацията на автомобила при някои по-специални условия, като например пътуване по запрашени пътища или често използване на климатичната уредба, може да скъси полезния живот на филтъра. Когато почувствате, че въздушният поток е по-слаб от нормалното или когато предното стъкло и стъклата на вратите започнат да се замъгляват полесно, сменете въздушния филтър.
  Препоръчваме ви да го проверите.

*Аудиосистема**

E00708502090

Тип 1

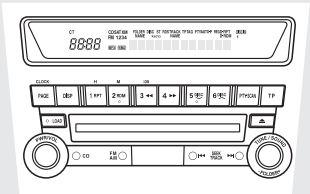

Тип 2

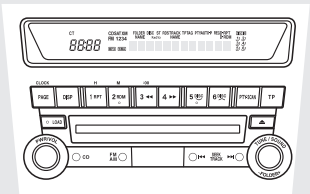

AG3003561

Тип 1- LW/MW/FM радиоприемник с цифрова настройка и със CD плеър
Тип 2- LW/MW/FM радиоприемник с цифрова настройка и със CD чейнджър

За информация относно работата на аудиосистемата при автомобили, оборудвани с мултикомуникационна система на Mitsubishi (MMCS), вижте отделното ръководство за експлоатация.

Аудиосистемата може да бъде ползвана, само когато контактният ключ или работният режим са в положение ON или ACC.

ЗАБЕЛЕЖКИ

- За да изплозвате аудиосистемата, докато двигателят не работи, завъртете контактния ключ в положение „ACC“ или поставете работния режим в положение ACC.
  Ако контакният ключ или работният режим останат в положение ACC, захранването автоматично ще се изключи след определен период от време и няма да можете да използвате аудиосистемата. Захранването ще се включи отново ако контакният ключ или превключвателят на двигателя се задействат в положение „ACC“. Вижте „ACC функция за автоматично изключване на захранването“ на стр. 1-20 и 4-16.
- Когато в автомобила се използва клетъчен телефон, той може предизвика шум в аудиооборудването. Това не означава, че аудиосистемата е неизправна. В такъв случай, използвайте клетъчния телефон колкото е възможно по-далеч от аудиосистемата.
- Ако в аудиооборудването проникнат чужди тела или вода, или ако от него излиза дим, или усещате странен мирис, незабавно изключете аудиосистемата. Препоръчваме ви да я проверите. Никога не се опитвайте да я поправяте сами. Избягвайте продължителната й употреба без извършването на проверка от квалифициран персонал.
- Аудиоусилвателят (ако е монтиран) се намира под предната дясна седалка. Не подлагайте усилвателя на силни удари. Това може да го повреди или да се появи повреда.

Контролен панел за регулиране на звука

E00708601108

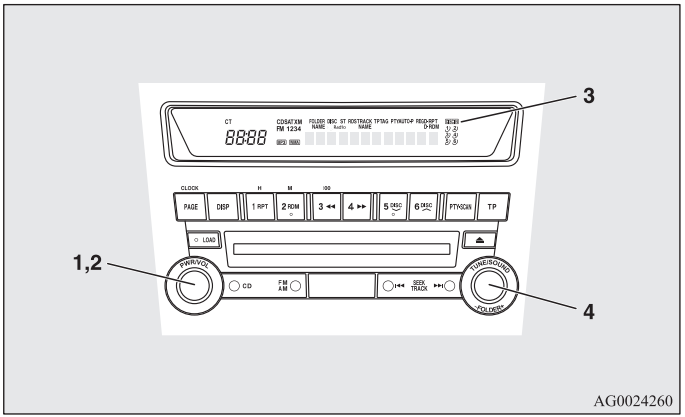

1- Превключвател PWR (Включено-Изключено)
2- Потенциометър VOL (Регулиране силата на звука)
3- Дисплей
4- Превключвател SOUND (Контрол на звука)

За регулиране на силата на звука

E00708700623

VOL (Регулиране силата на звука)

За увеличаване силата на звука завъртете копчето (2) VOL по часовниковата стрелка, а за намаляване го завъртете обратно.

Регулиране на тона

E00708801227

Натиснете превключвателя SOUND, за да изберете: SUB PUNCH → TYPE → FIELD → BASS → MID → TREBLE → FADER → BALANCE → ИЗКЛЮЧЕН режим на аудиоконтрол.

ЗАБЕЛЕЖКИ

- SUB PUNCH може да се настройва само при автомобилите с първокачествени звукови системи.
  При автомобилите без такава система, когато натиснете бутона SOUND, дисплеят стартира от TYPE.

РЕЖИМ ЗА БЪРЗ ДОСТЪП

За да получите бърз достъп до функциите за адаптация на звук, натиснете и задръжте превключвателя SOUND, след което го завъртете по посока на часовниковата стрелка или обратно, за да получите достъп до желаната конкретна настройка. За да регулирате настройката, пуснете превключвателя.

РЕЖИМ НА ЗАДЪРЖАНЕ

Ако по време на режима за аудионастройки превключвателят SOUND се натисне и задържи за повече от 2 секунди, този режим ще се промени на режим „Hold“. Избраният аудиорежим ще се задържи до повторното натискане на превключвателя SOUND за повече от 2 секунди.

*SUB PUNCH (Контрол на нивото на звука на събуфъра)**

За избор на желаното ниво на звука на събуфъра.

TYPE (Избор на акустични характеристики)

1. За да изберете желания тип музика, завъртете превключвателя SOUND.
2. За да установите аудиосистемата на избрания тип музика, натиснете превключвателя SOUND.

Акустични характеристики	Подробно описание
CLASSIC (класическа)	Оптимални акустични характеристики за класическа музика, при която се изисква равномерен звуков баланс.
JAZZ (джаз)	Оптимални акустични характеристики за джазова музика, при която се изисква звук за атмосфера, който налага различни модулации за ниските, средните и високите честоти.
POP (популярна музика)	Оптимални акустични характеристики за популярна музика, при която се изисква отривист вокален звук с модулирани ниски и високи честоти.
ROCK (рок)	Оптимални акустични характеристики за рокендрол, при която се изисква налагане на чувството за бързина, което подчертава средните честоти.
HIP-HOP (хип-хоп)	Оптимални акустични характеристики за хип-хоп музика, при която се изисква мощен звук с подчертаване на ниските честоти.

FIELD (Избор на звуково поле)

1. За да изберете желаното звуково поле, завъртете превключвателя SOUND.
2. За да установите аудиосистемата на избраното звуково поле, натиснете превключвателя SOUND.

Тип на звуковото поле	Подробно описание
NORMAL (Нормално)	Това звуково поле създава звуков ефект, при който вокала се извежда на преден план, а инструментите обграждат слушателя.
STAGE (Сцена)	Това звуково поле създава звуков ефект, при който вокала е точно пред водача, също като че ли е на сцена.
LIVE (На живо)	Това звуково поле създава звуков ефект, който наподобява концерт на живо, при който слушателят е обгърнат от звук от всички посоки.
HALL (Зала)	Това звуково поле създава звуков ефект, който наподобява концертна зала с отразена акустика.

BASS (Контрол на ниските честоти)

За да изберете желаните басови тонове, завъртете превключвателя SOUND.

MID (Регулиране на средните честоти)

За да изберете желаните средни тонове, завъртете превключвателя SOUND.

TREBLE (Контрол на високи честоти)

За да изберете желаните високи тонове, завъртете превключвателя SOUND.

FADER (Контрол на преден/заден баланс)

За да балансирате силата на звука от предните и задните говорители, завъртете превключвателя SOUND.

BALANCE (Контрол на ляв/десен баланс)

За да балансирате силата на звука от левите и десните говорители, завъртете превключвателя SOUND.

ЗАБЕЛЕЖКИ

- Когато превключвателят се установи на 0, ще се излъчи кратък звуков сигнал.
- При промяна на SUB PUNCH, TYPE или FIELD звукът за миг ще прекъсне, но това не указва наличието на повреда.
- Режимът за аудиоконтрол ще се изключи при задействане на радио или CD, или ако в рамките на 10 секунди не се извърши никаква настройка.

Функция SCV (Компенсиран в зависимост от скоростта на движение звук)

E00726800482

Функцията SCV е характеристика, която автоматично регулира заданията за VOLUME, BASS, MID и TREBLE в зависимост от скоростта на движение на автомобила.
SCV функцията може да бъде включвана и изключвана.
Вижте „Режим на задаване на функции“ на стр. 5-28.

Контролен панел и дисплей на радиото

E00708901198

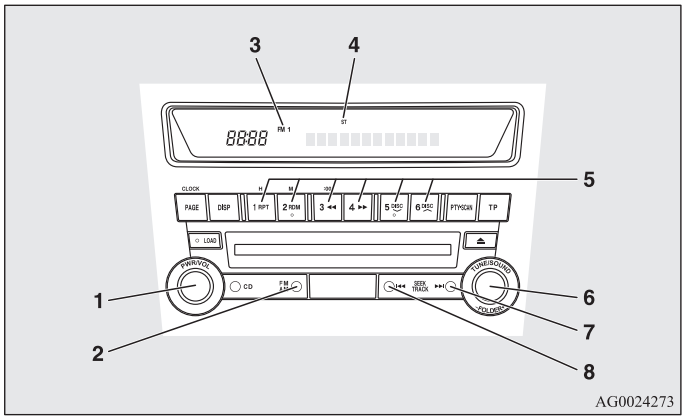

1- Превключвател PWR (Включено-Изключено)
2- Бутон за избор на AM/FM (Избор на FM/MW/LW)
3- Индикатор FM (FM1/FM2/FM3)
4- ST (Стерео) индикатор
5- Бутони за избор на памет
6- Превключвател TUNE (Настройка)
7- Бутон SEEK (Търсене на станция нагоре)
8- Бутон SEEK (Търсене на станция надолу)

Слушане на радио

E00709000867

1. За включване на радиото натиснете превключвателя PWR или бутона AM/FM.
   За изключване на радиото натиснете превключвателя PWR отново.
2. За избор на желания честотен обхват натиснете бутона AM/FM.
3. Завъртете превключвателя TUNE или натиснете бутона SEEK или бутоните за избор на памет, за да настроите радиостанция.

Търсене на станция

E00709100624

Автоматично търсене на станция
След натискане на бутона SEEK достатъчно силната за прием станция ще се избере автоматично и радиоприемането от нея ще започне.

Ръчна настройка
Всяко завъртане на превключвателя TUNE води до смяна на честотата. За да изберете желаната радиостанция, завъртете превключвателя.

Запаметяване на станция

E00716101144

Ръчна настройка
Към бутоните за избор на памет вие можете да зададете най-много до 18 станции във FM обхвата (6 FM1, 6 FM2 станции и 6 FM3 станции), 6 станции от MW обхвата и 6 станции от LW обхвата. (Предишно зададените към бутоните за избор на памет станции се сменят от новоизбраните.)

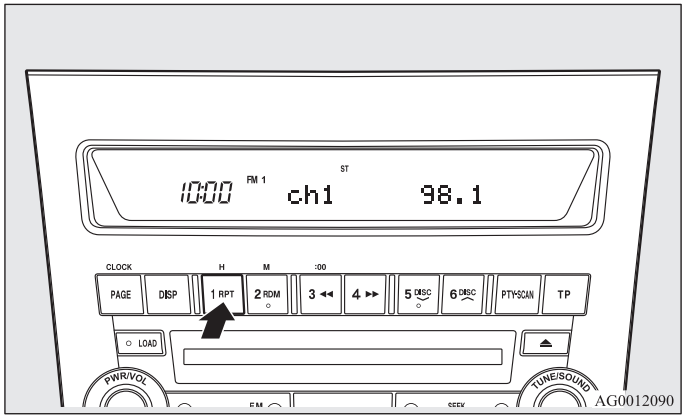

Направете следното.

1. За да извършите настройка на честотата, която желаете да съхраните в паметта, натиснете бутона SEEK или завъртете превключвателя TUNE.
2. Натиснете един от бутоните за избор на памет, докато чуете кратък звуков сигнал.
   При въвеждането на честотата в паметта звукът прекъсва за момент. На дисплея се извеждат въведената честота и номерът на бутона, който отговаря на въведеното в паметта.
3. За извеждане на запаметена станция натиснете бутона за 1 секунда и го пуснете.

ЗАБЕЛЕЖКИ

- Откачането на клемите на акумулатора води до изтриване на всички съхранени в паметта радиочестоти.

Автоматична настройка

При този режим всички ръчно запаметени станции в дадения честотен обхват се заменят със станции от същия обхват, които се избират автоматично според силата на приемания сигнал.
Радиото автоматично избира 6 станции във FM обхвата (само FM3 станции) и по 6 станции в MW и LW обхватите.

Направете следното.

1. При избран режим за радио задръжте надолу бутона AM/FM за 2 секунди или повече. Шестте станции с най-добър сигнал автоматично ще се запаметят към бутоните за избор на памет, като станцията с най-ниска честота ще се запамети към бутона с най-малкото число.
2. Когато за избор на номер на канал последователно натискате бутон за избор на памет, радиото ще започне приемане на назначената към дадения номер станция.

ЗАБЕЛЕЖКИ

- Ако по време на настройка в честотните области FM1 или FM2 натиснете бутона AM/FM за повече от 2 секунди, радиото автоматично ще превключи към честотната лента FM3, където ще се активира процесът за автоматично търсене/запаметяване.

Радио информационна система (RDS)

E00709200436

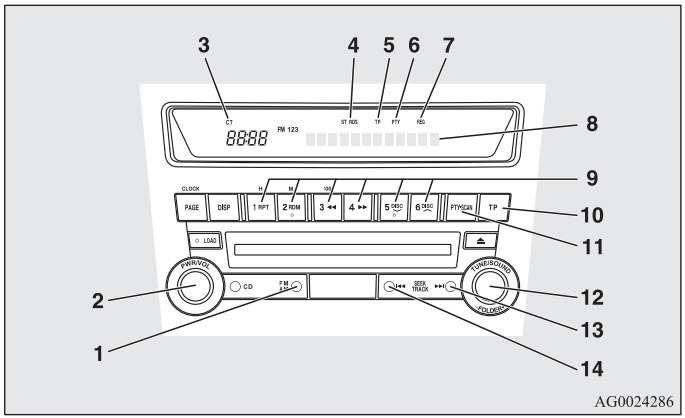

1- Бутон за избор на AM/FM (Избор на FM/MW/LW)
2- Превключвател PWR (Включено-Изключено)
3- Индикатор CT (Сверяване на часовника)
4- RDS индикатор (Радио информационна система)
5- TP индикатор(Идентификация на програма за пътна обстановка)
6- Индикатор PTY (Вид програма)
7- REG индикатор (Регионална програма)
8- Дисплей
9- Бутони за избор на памет
10- Бутон TP (Програма за пътна обстановка)
11- Бутон PTY (Вид програма)
12- Превключвател TUNE (Настройка)
13- Бутон SEEK (Търсене на станция нагоре)
14- Бутон SEEK (Търсене на станция надолу)

В допълнение към нормалните FM радиопредавани програми, радиоинформационната система (RDS) използва предавания за програмна идентификация (PI) сигнал и списъка от алтернативни честоти (AF), като избира тези FM станции, които предават същата програма от AF списъка и автоматично се настройва към станцията с най-голяма интензивност на сигнала.
Следователно при дълго пътуване можете да слушате една програма, без да пренастройвате към друга станция, която излъчва същата програма при напускане на района на действие на избраната станция
Радиосистемата RDS включва също и ограничено приемане на видовете програми, прекъсвания на приемането за съобщения за пътната обстановка от друга модернизирана мрежа (EON) и за аварийни ситуации, както и ограничено/неограничено приемане на регионални програми.

AF функция (Алтернативни честоти)

E00720900162

Функцията AF намира станции, които излъчват една и съща програма и от списъка на алтернативни честоти (AF) избира тази станция, която е с най-силен сигнал.
Функцията AF е винаги включена освен ако не сте я изключили ръчно.

AF функцията може да бъде включвана и изключвана.
Вижте „Режим на задаване на функции“ на стр. 5-28.

CT функция (Настройка на часовника)

E00721000072

Часовникът може да бъде настройван автоматично от получавания сигнал от местните RDS станции. Вижте „Цифров часовник“ на стр. 5-64.

REG функция (Регионална)

E00721100116

Функцията REG ограничава приемането на станции, които излъчват регионални програми.
В зависимост от държавата или от региона регионалното излъчване на програми и регионалните мрежи са организирани по различен начин (те могат да бъдат променяни според часа, държавата или района на радиопредаване), така че ако не желаете да приемате автоматично регионалните програми, можете ги ограничите с бутон REG ON.

Функцията REG може да бъде включвана и изключвана.
Вижте „Режим на задаване на функции“ на стр. 5-28.

Функция търсене PI (Идентификация на програма)

E00721200218

При пътуване на дълги разстояния, когато предварително избраната станция е слаба, радиото търси друга честота от AF списъка, на която се излъчва същият вид програма със същия код за идентификация на програма (PI).
Ако не съществуват честоти, които излъчват същия вид програма, радиото търси честота на излъчване на регионално предаване на програми. Ако при търсенето на регионални програми радиото намери такава, на дисплея се извежда индикаторът REG.
Ако при търсене на регионална програма радиото не открие такава, то се връща към избраната запаметена станция.

При някои автомобили функцията PI може да се включва (ON) и изключва (OFF).
Вижте „Режим на задаване на функции“ на стр. 5-28.

ЗАБЕЛЕЖКИ

- Докато търсите, аудиосистемата се заглушава. Дисплеят показва „WAIT (Изчакай)“ или „SEARCH (Търси)“.

PTY (Вид програма)

E00721300323

RDS радиопредаванията се класифицират според вида на програмите (PTY), както следва. За избора на желания вид програма (PTY) използвайте превключвателя TUNE.

1. NEWS (Новини)
2. AFFAIRS (Текущи въпроси)
3. INFO (Информация)
4. SPORT (Спорт)
5. EDUCATE (Образование)
6. DRAMA (Радио театър)
7. CULTURE (Култура)
8. SCIENCE (Наука)
9. VARIED (Разнообразни)
10. POP M (Поп музика)
11. ROCK M (Рок музика)
12. EASY M (Лека музика)
13. LIGHT M (Лека класическа музика)
14. CLASSICS (Класическа музика)
15. OTHER M (Друга музика)
16. WEATHER (Информация за времето)
17. FINANCE (Финанси)
18. CHILDREN (Детски програми)
19. SOCIAL (Социални теми)
20. RELIGION (Религиозни теми)
21. PHONE IN (Телефонни обаждания)
22. TRAVEL (Пътуване)
23. LEISURE (Отдих)
24. JAZZ (Джаз)
25. COUNTRY (Кънтри музика)
26. NATION M (Народна музика)
27. OLDIES (Стари песни)
28. FOLK M (Фолк музика)
29. DOCUMENT (Документални предавания)

За да преминете към търсене на желан вид програма:

1. Натиснете бутона PTY.
2. За да изберете желания вид програма (PTY), завъртете превключвателя TUNE или натиснете бутон за избор на памет.
3. Две секунди след избиране на вид програма (PTY), радиото започва да търси радиопредаване, което съответства на избрания от вас вид програма (PTY). В процеса на търсене избраната на дисплея PTY мига.
4. Когато радиото намери станция с избрания вид програма (PTY), на дисплея се изписва името на станцията.

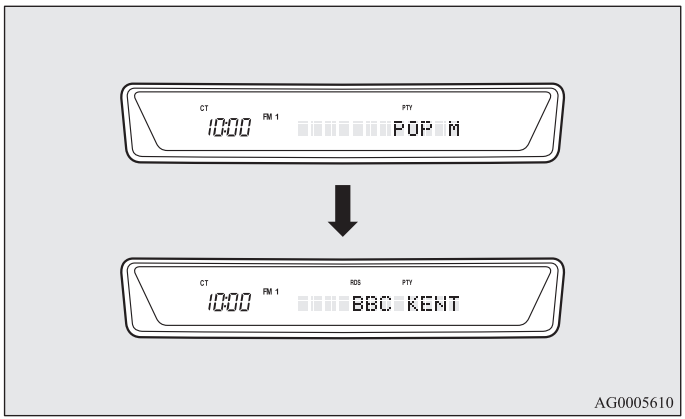

ЗАБЕЛЕЖКИ
- Ако някой от бутоните SEEK се натисне, радиото ще се опита да намери друго предаване от текущо избрания вид програма.
- Ако няма станция с желания вид програма, на дисплея се появява за около 5 секунди съобщението „EMPTY“ и радиото се връща към предишната станция.

Запаметяване на вид програма (PTY)

E00721400148

Могат да бъдат запаметени до 6 вида програми (PTY).
Направете следното.
1. За настройката на PTY за запаметяване натиснете превключвателя TUNE.
2. Натиснете един от бутоните за избор на памет за 2 секунди или повече. При запаметяване на вида програма (PTY) звукът прекъсва за момент. На дисплея се извежда номерът на бутона, който съответства на запаметяването, както и видът програма (PTY).
3. Запаметената програма се извежда с натискането и освобождаване на бутона до 2 секунди.

Смяна на езика на дисплея за вид програма (PTY)

E00721500237

Можете да изберете английски, френски, немски, шведски, испански или италиански.
1. За да изберете работния език на режима за дисплей на PTY, натиснете превключвателя TUNE за 2 секунди или повече. Вижте „Режим на задаване на функции“ на стр. 5-28.
2. За да изберете работния език, завъртете превключвателя TUNE.

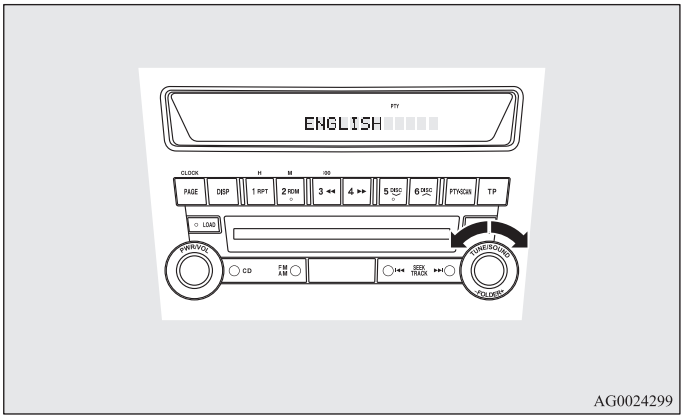

AG0024299

ЗАБЕЛЕЖКИ
- След избиране на режим вие можете да напуснете режима за задаване на функция, като предприемете някоя от следните стъпки:
  • Натиснете превключвателя TUNE най-малко за 2 секунди.
  • Не извършвайте никакво въвеждане за 10 секунди.

Информация за пътната обстановка

E00721600241

При приемането на FM предавания, както и при възпроизвеждането на компактдискове радиото автоматично ще се настрои към предаванията за пътна обстановка
За избора на тази функция следвайте описаните по-долу инструкции.

1. Натиснете бутона TP. На дисплея се появява индикацията „TP“.
   Ако RDS данните могат да бъдат прочетени, на дисплея се появява „RDS“. Ако това не може да стане, на дисплея за около 5 секунди се появява съобщението „NO RDS“.
2. Ако радиото открие информация за пътната обстановка или на избраната станция, или на друга, на дисплея за 5 секунди се появява съобщението „TRAF INF“, последвано от 2-секундна индикация на честотата. След това дисплеят показва името на станцията излъчваща информация за пътната обстановка. Регулирането на силата на звука на нормални аудиопрограми и на информация за пътна обстановка се извършва поотделно. Следователно силата на звука е тази, която е зададена при последното приемане на информация за пътната обстановка. Когато излъчването приключи, радиото се връща към предишно приеманата програма и съответната сила на звука.
3. За да се върнете към предишното състояние, натиснете бутона TP.

ЗАБЕЛЕЖКИ

- Когато индикаторът „TP“ свети, радиото спира само на TP станции, дори и при завъртане на превключвателя TUNE.

Функция търсене на TP (Програма за информация за пътната обстановка)

E00721800197

Функцията за изчакване на програма за информация за пътна обстановка се включва (като индикаторът TP е на дисплея) и след около 45 секунди след изключване на индикатора RDS поради слаб сигнал или когато включите на станция, която не излъчва информация за пътната обстановка, се чува звуков сигнал 5 пъти и започва автоматично търсене на TP станция по всички честоти.

Функцията TP може да бъде включвана и изключвана.
Вижте „Режим на задаване на функции“ на стр. 5-28.

Предавания за аварийни ситуации

E00721700242

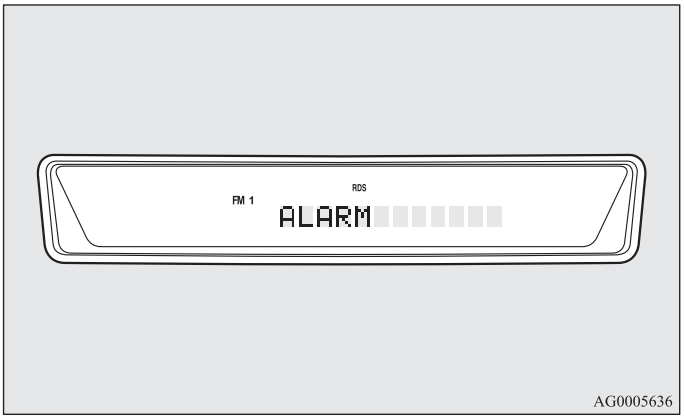

Ако когато контактният ключ или работният режим са в положение ACC или ON и по време на приемане на FM предаване или при слушане на компактдиск се излъчи предаване за аварийни ситуации, на дисплея се появява съобщението „ALARM“ и предаването за аварийни ситуации прекъсва текущата програма. Силата на звука за слушане на нормални аудиопрограми и за излъчвания за аварийни ситуации се регулира отделно. Следователно нивото на звука ще се промени автоматично на това, което е било зададено при последното приемане на предаване за аварийни ситуации или на предаване за пътната обстановка.

Когато предаването за аварийни ситуации приключи, радиото се връща към предишно приеманата програма и съответната сила на звука.

Режим за задаване на функция

E00722500423

Съществува възможност за промяна на следните функции:

- AF
- CT
- REG
- TP-S
- PI-S
- Language of PTY display (Език на PTY дисплей)
- SCV

1. За избор на режима за задаване на функция натиснете превключвателя TUNE за 2 секунди или повече.

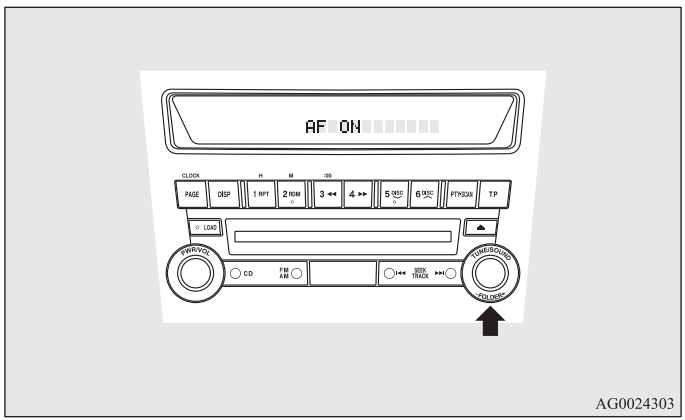

AG0024303

2. Натиснете превключвателя TUNE неколкократно, за да изберете режима, който желаете да смените.
   Последователността е: AF → CT → REG→ TP-S → PI-S → Language of PTY display (Език на PTY дисплей) → SCV → PHONE → Function setup mode OFF (Изключен режим за задаване на функции).

ЗАБЕЛЕЖКИ

- Макар че на дисплея се извежда „PHONE“, тази функция не е активна.

3. Изберете желаното задание за всеки режим, който ще се включва или изключва, както е описано по-долу.
   Заданието ще се покаже на дисплея.

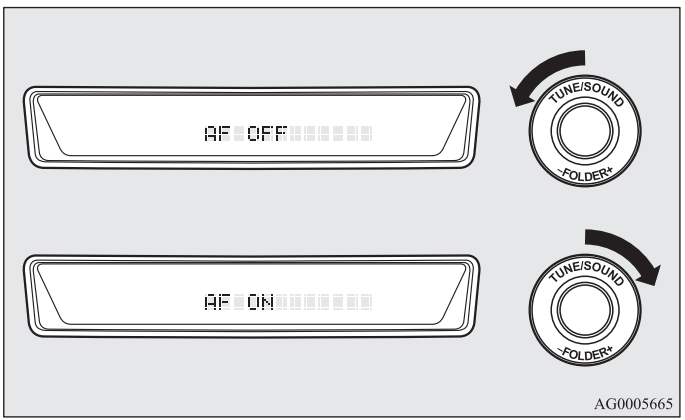

AG0005665

ЗАБЕЛЕЖКИ

- След избиране на режим вие можете да напуснете режима за задаване на функция, като предприемете някоя от следните стъпки:
  - Натиснете превключвателя TUNE най-малко за 2 секунди.
  - Не извършвайте никакво въвеждане за 10 секунди.
- За инструкции относно задаване на работен език на PTY дисплей вижте „Смяна на езика на PTY дисплей“ на стр. 5-26.

Контролен панел и дисплей на CD плейър

E00709501162

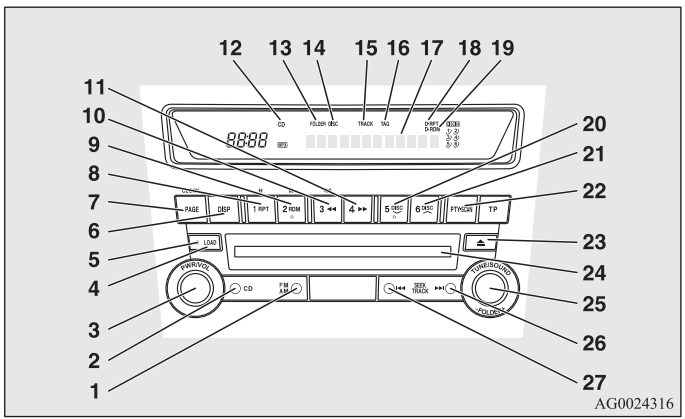

1- Бутон AM/FM
2- Бутон CD (преминаване към режим на компактдиск)
3- Превключвател PWR (Включено-Изключено)
4- Бутон LOAD (Зареждане)*
5- Индикатор LOAD (Зареждане)*
6- Бутон DISP (Дисплей)
7- Бутон PAGE (Прелистване на заглавия)
8- Бутон RPT (Повторение)
9- Бутон RDM (Случаен избор)
10- ◀◀ Бутон (Бързо превъртане назад)
11- ▶▶ Бутон (Бързо превъртане напред)
12- Индикатор за компактдиск
13- Индикатор FOLDER (Папка)
14- Индикатор DISC (Диск)*
15- Индикатор TRACK (Номер на запис)
16- Индикатор TAG (Етикет)
17- Дисплей
18- RPT (Индикатор за повторение)/D-RPT индикатор
19- RDM (Индикатор за режим на произволен избор)/D-RDM индикатор
20- Бутон DISC (Диск надолу)*
21- Бутон DISC (Диск нагоре)*
22- Бутон SCAN (Сканиране)
23- Бутон за изваждане на диск
24- Отвор за поставяне на CD
25- Превключвател FOLDER (Папка)
26- ▶▶I Бутон (Песен нагоре)
27- I◀◀ Бутон (Песен надолу)

Слушане на компактдискове

E00709602157

Със CD плейър

1. Поставете диска с етикета нагоре.
   При поставяне на диска светва индикаторът за компактдиск и плейърът започва възпроизвеждане дори и ако в този момент се ползва радиото. CD плейърът започва да работи, когато натиснете бутона CD и когато в плейъра има диск, или в отвора за поставяне на дискове е сложен диск, дори и ако радиото се използва.
2. За спирането на CD изключете захранването с натискане на превключвателя PWR или превключете на режим за радио с натискане на бутона AM/FM, или извадете диска с натискане на бутона за изваждане.

ЗАБЕЛЕЖКИ

- За по-подробна информация относно регулирането на силата на звука и тона вижте „Настройване на силата на звука“ на стр. 5-18 и „Настройване на тона“ на стр. 5-18.
- При използване на 8-сантиметров компактдиск за възпроизвеждането му не е необходим адаптер. Поставете диска в центъра на отвора за зареждане на дискове.
- За информация относно работата с компактдискове вижте „Боравене с компактдискове“ на стр. 5-61.

Със CD чейнджър

Компактдискът се зарежда или изважда с натискане на бутона LOAD или с бутона за изваждане дори и ако захранването на аудиосистемата е изключено.

1. Натиснете бутона PWR за включване или изключване на аудиосистемата. Аудиосистемата се включва в последния използван режим.
2. За навлизане в режим на CD натиснете бутона CD.
   CD чейнджърът ще започне да възпроизвежда, ако компактдискът е вече в CD чейнджъра.
3. За спирането на компактдиска изключете захранването с натискане на превключвателя PWR или превключете на режим за радио с натискане на бутона AM/FM, или извадете диска с натискане на бутона за изваждане.

ЗАБЕЛЕЖКИ

- За по-подробна информация относно регулирането на силата на звука и тона вижте „Настройване на силата на звука“ на стр. 5-18 и „Настройване на тона“ на стр. 5-18.
- В чейнджъра могат да се заредят до 6 компактдиска.
- В този чейнджър не могат да се възпроизвеждат 8-сантиметрови дискове.
- За информация относно работата с компактдискове вижте „Боравене с компактдискове“ на стр. 5-61.

За поставяне на единичен диск

1. Натиснете за кратко бутона LOAD.
2. Чейнджърът ще покаже на дисплея „WAIT“ (Изчакай) и ще започне да се подготвя за зареждане на диска.
3. Когато чейнджърът е готов за зареждане на диск, ще светне индикаторът LOAD и на дисплея ще се изведе „LOAD DISC No. (1-6)“.
4. Когато в отвора за дискове се постави диск, той ще започне да се възпроизвежда.

ЗАБЕЛЕЖКИ

- Ако има много празни отвори, можете да изберете желания от вас, като за целта натискате бутоните DISC.

- Ако в рамките на 15 секунди не поставите диск, след като чейнджърът започне да изчаква за зареждане на диск, режимът за изчакване на зареждане на диск може да се отмени.

За поставяне на всички дискове

1. Натиснете бутона LOAD за 2 секунди или повече (докато чуете кратък звуков сигнал).
2. Чейнджърът ще избере празния отвор с най-малък номер и ще превключи на режим на изчакване на зареждане.
3. Когато на дисплея се изведе текстът „LOAD DISC (1-6) (ЗАРЕДИ ДИСК (1-6))“, поставете диск. Тогава чейнджърът автоматично ще избере следващия празен отвор и ще навлезе в режим на изчакване на зареждане на диск.
4. Повторете гореописаните стъпки, докато във всички отвори има дискове. Възпроизвеждането им тогава ще започне с диска, който е бил поставен последен.

ЗАБЕЛЕЖКИ

- Ако натиснете бутона LOAD още веднъж, докато чейнджърът е в режим на изчакване на зареждане, този режим ще се отмени.

Избор на желан диск

С помощта на бутона DISC можете да изберете желания от вас диск. На дисплея ще се изведе индикация за активния диск.

<Диск нагоре>

Натискайте бутона DISC (Диск нагоре), докато на дисплея се изведе желаният номер на диск.

<Диск надолу>

Натискайте бутона DISC (Диск надолу), докато на дисплея се изведе желаният номер на диск.

Слушане на музика на компактдискове

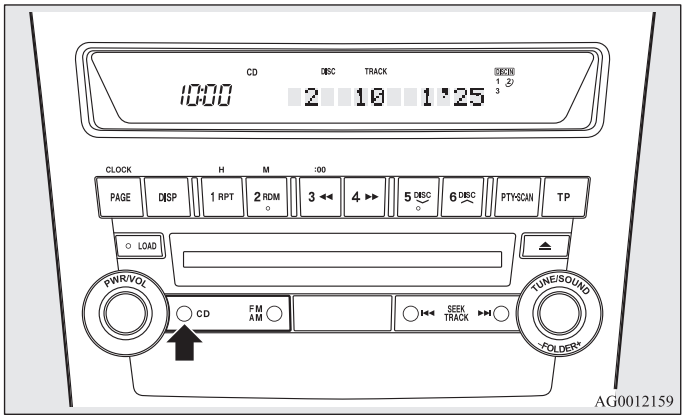

Ако в аудиосистемата вече има зареден диск, натиснете бутона CD. Аудиосистемата ще навлезе в режим CD и ще започне да възпроизвежда. Номерът на диска (ако аудиосистемата разполага с CD чейнджър), номерът на песента и времето за възпроизвеждане на запис ще се появят на дисплея. Намиращите се в CD чейнджъра дискове ще се възпроизвеждат последователно и непрекъснато.

За прослушване на MP3 дискове

Тази аудиосистема осигурява възможността за прослушване на MP3 (MPEG Аудислой 3) файлове, които са записани на CD-ROM дискове, на CD-R (записваеми дискове) и на CD-RW (презаписваеми дискове) във форматите ISO9660 Ниво1/Ниво2, Joliet и Romeo. Всеки диск може да съдържа 255 файла в до 100 папки, до максимум 16 нива. По време на възпроизвеждане на MP3 на дисплея може да се извежда информация за ID3 етикет. За информация относно ID3 етикетирането вижте „CD текст и MP3 заглавия“ на стр. 5-36.

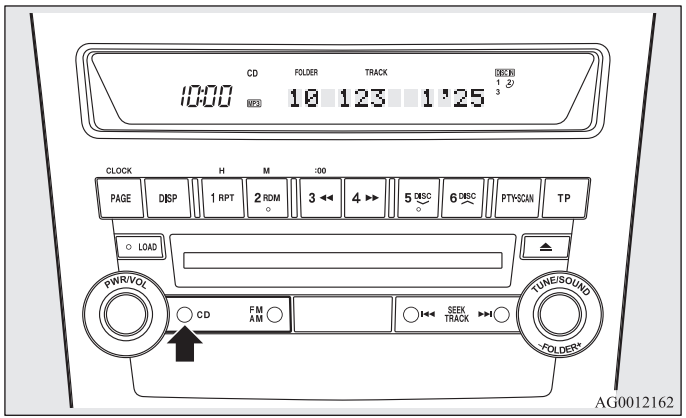

Ако в аудиосистемата вече има зареден диск, натиснете бутона CD.

На дисплея се извежда „READING“ (Прочитане), след което възпроизвеждането на диска започва. На дисплея се извеждат номерът на папката, номерът на записа, времето за възпроизвеждане и индикаторът MP3.

ЗАБЕЛЕЖКИ

- Когато се прослушва диск, на който са били записани файлове във форматите CD-DA (CD – Цифров аудиозапис) и MP3, вие можете да превключвате прочитането на CD-DA, на MP3 и на AUX (външен допълнителен вход), като за целта натискате бутона CD за 2 секунди или повече (докато чуете звуков сигнал).
  За информация относно режима за външен аудиовход, вижте раздел „Използване на функцията за външен вход“ на стр. 5-55.
- Когато на един диск са записани файлове във форматите CD-DA и MP3, първо автоматично се възпроизвеждат файловете CD-DA.
- Качеството на възпроизвеждания звук е различно и зависи както от кодиращия софтуер, така и от скоростта на предаване. За повече информация виж ръководството за употреба на кодиращия софтуер.
- В зависимост от разположението на файловете и папките върху диска стартирането на възпроизвеждането може да отнеме известно време.
- За това устройство не се доставят MP3 конвертиращ софтуер и софтуер за извършване на записи.
- При възпроизвеждането на MP3 файлове, които са били записани с някой записващ софтуер или на CD записващи устройства (CD-R/RW устройства), вие може да срещнете известни затруднения.
- Ако освен MP3 файлове на диска сте записали и много други папки или файлове, възпроизвеждането може да се забави.
- Това устройство не записва MP3 файлове.
- За информация относно CD-R/RW дисковете вижте „Бележки по CD-R/RW дискове“ на стр. 5-63.

⚠ ВНИМАНИЕ

- **Опитът за възпроизвеждане на файл, който има обозначение „.mp3“, а всъщност не е файл в MP3 формат, може да доведе до излъчване на шум от говорителите и да ги повреди, както и значително да увреди слуха ви.**

Последователност за избор на папка/последователност за възпроизвеждане на MP3 файл (пример)

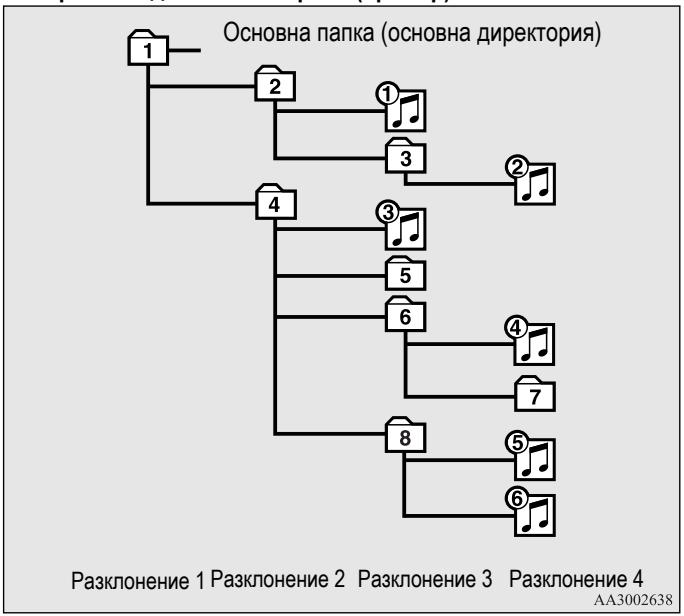

Избор на папка
по реда

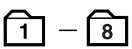

Избор на файл
по реда



За бързото превъртане напред/назад на компактдиск

Бързо превъртане напред

При задържането на бутона ▶▶ надолу, дискът се превърта бързо напред.
След пускането на бутона възпроизвеждането започва веднага.

Бързо превъртане назад

При задържането на бутона ◀◀ надолу дискът се превърта бързо назад.
След пускането на бутона възпроизвеждането започва веднага.

Избор на желана папка (само за MP3 дискове)

Вие можете да изберете желаната от вас папка, като завъртите превключвателя FOLDER.

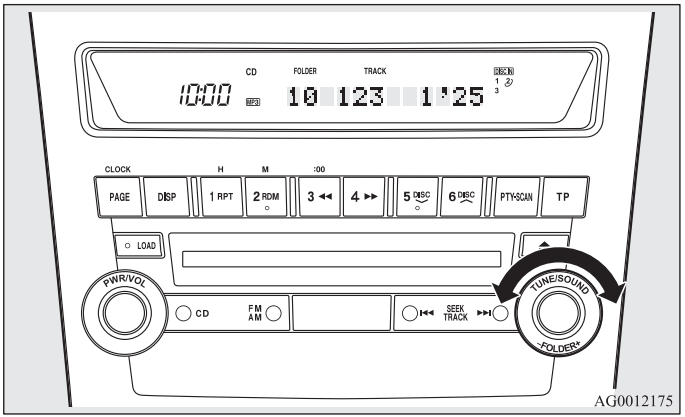

Папка нагоре

Завъртайте бутона FOLDER по часовниковата стрелка, докато на дисплея се изведе желаният номер на папката.

Папка надолу

Завъртайте бутона FOLDER обратно на часовниковата стрелка, докато на дисплея се изведе желаният номер на папката.

Избор на желана песен

С помощта на бутоните I◀◀ или ▶▶I вие можете да маркирате песни на даден диск.

Песен нагоре

Дискът ще пропусне толкова песни, колкото пъти е натиснат бутонът ▶▶I.

В прозореца на дисплея ще се изведе номерът на избраната песен.

Песен надолу
Дискът ще пропусне толкова песни, колкото пъти е натиснат бутонът ⏮.
В прозореца на дисплея ще се изведе номерът на избраната песен.

За повторение на песни

За повтаряне на песен
За да повторите една и съща песен, натиснете бутона RPT.
При натискане на бутона RPT ще се покаже индикаторът RPT.
За да напуснете този режим натиснете бутона отново.

За повтаряне на диск (само за музикални компактдискове) <CD чейнджър>
Докато свири песен, натиснете бутона RPT за 2 секунди или повече (докато чуете кратък звуков сигнал). Ще светне индикаторът D-RPT и ще се повтарят всички записани върху диска песни.
За да напуснете този режим, натиснете бутона отново.

За повтаряне на песни в една и съща папка (само MP3 дискове)
Докато свири песен, натиснете бутона RPT за 2 секунди или повече (докато чуете кратък звуков сигнал). Ще светне индикаторът D-RPT и ще се повтарят всички песни в папката, която съдържа текущо изпълняваната песен.
За да напуснете този режим, натиснете бутона отново.

ЗАБЕЛЕЖКИ
- При дискове, в които има както CD-DA, така и MP3 файлове, режимът за повторение повтаря само файловете от един и същи формат (само CD-DA или само MP3).

За промяна на реда на възпроизвеждане на песните

Произволно възпроизвеждане на песните на диск (само за музикални дискове)
Ако се натисне бутонът RDM, ще светне индикаторът RDM и възпроизвежданите песни ще се избират произволно.
За да напуснете този режим, натиснете бутона отново.

Произволно възпроизвеждане на папка (само MP3 дискове)
Ако се натисне бутонът RDM, ще светне индикаторът RDM и възпроизвежданите песни ще се избират произволно от текущо избраната папка.
За да напуснете този режим, натиснете бутона отново.

Произволно възпроизвеждане на всички дискове в CD чейнджъра (само за музикални компактдискове)
Натиснете бутона RDM за 2 секунди или повече (докато чуете кратък звуков сигнал). Ще светне индикаторът D-RDM и възпроизвежданите песни ще се избират произволно от всички заредени в чейнджъра дискове.
За да напуснете този режим, натиснете бутона отново.

Произволно възпроизвеждане на всички папки на диска (само MP3 дискове)
Натиснете бутона RDM за 2 секунди или повече (докато чуете кратък звуков сигнал). Ще светне индикаторът D-RDM и възпроизвежданите песни ще се избират произволно от всички папки на текущо избрания диск.
За да напуснете този режим, натиснете бутона отново.

ЗАБЕЛЕЖКИ
- В режима за произволен избор на всички дискове, ако в чейнджъра е бил зареден MP3 диск, той ще го прескочи към следващия музикален компактдиск. <CD чейнджър>
- При дискове, в които има както CD-DA, така и MP3 файлове, режимът за произволен избор възпроизвежда произволно само файловете от един и същи формат (само CD-DA или само MP3).

Намиране на началото на всеки запис на диска
Натиснете бутона SCAN. На дисплея се извежда „SCAN“ и аудиосистемата ще възпроизвежда първите 10 секунди от всяка песен на избрания диск. При избора на режима за сканиране номерът на песента ще мига.
За да напуснете този режим, натиснете бутона отново.

ЗАБЕЛЕЖКИ
- След сканиране на всички песни на диска възпроизвеждането на компактдиска ще започне от началото на песента, която е била изпълнявана в началото на сканирането.
- Режимът на сканиране ще се отмени при избора на радио или на работа в режим CD.
- При дискове, в които има както CD-DA, така и MP3 файлове, режимът за сканиране възпроизвежда само файловете от един и същи формат (само CD-DA или само MP3).

За изваждане на дискове <CD плеър>
При натискане на бутона за изваждане на диск дискът автоматично спира и се изважда. Системата автоматично превключва в режим радио.

ЗАБЕЛЕЖКИ
- Ако след изтичане на 15 секунди не остраните извадения диска, той ще се презареди.

За изваждане на дискове <CD чейнджър>

Изваждане на единичен диск
Натиснете кратко бутона за изваждане на диск, за да извадите текущо избрания диск.

ЗАБЕЛЕЖКИ
- Ако натиснете бутона за изваждане на диск, когато на дисплея се появява „LOAD DISC No. (1-6)“, режимът за изчакване на зареждане ще се отмени и ще се извади следващият диск.
- Ако в рамките на 15 секунди не вземете извадения диск, той ще се презареди и режима за изваждане на дискове ще се отмени. Презареденият диск няма да се възпроизвежда.

За изваждане на всички дискове
1. Натиснете бутона за изваждане за 2 секунди или повече (докато чуете кратък звуков сигнал).
2. Ще се извади текущо избраният диск. След като вземете извадения диск, автоматично ще се извади следващият диск.
3. Повторете описаните по-горе стъпки до изваждането на всички дискове. CD чейнджърът тогава ще навлезе в режима за изчакване на зареждане на дискове.

ЗАБЕЛЕЖКИ
- Ако в рамките на 15 секунди не вземете извадения диск, той ще се презареди и режимът за изваждане на дискове ще се отмени. Презареденият диск няма да се възпроизвежда.

Извеждане на дисплея на текст от диск и на MP3 заглавия

E00725000634

Тази аудиосистема може да показва на дисплея си текст от диск и MP3 заглавия, включително ID3 етикетирана информация.

5

Текст на диск

При дискове с конвертирана информация за диск и за заглавие на запи, тя може да бъде показвана на дисплея от аудиосистемата. Натискайте неколкократно бутона DISP, за да направите избора си в дадената по-долу последователност: име на диск → име на песен → нормален режим на дисплей.

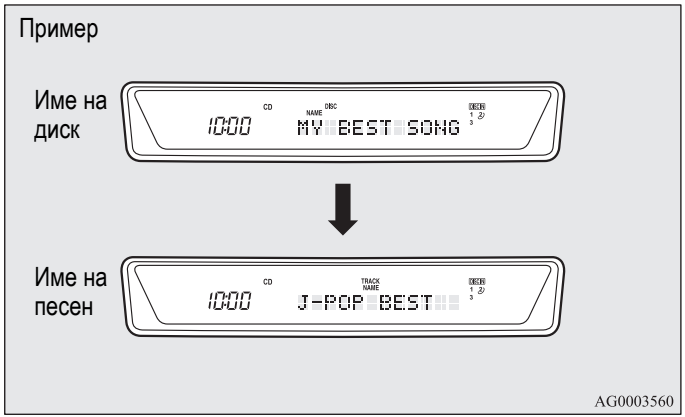

ЗАБЕЛЕЖКИ

- На дисплея могат да се извеждат до 12 символа. Ако името на диска или името на песента е с повече от 12 символа, натиснете бутона PAGE, за да видите следващите 12 символа.
- Ако на диска няма заглавна информация, която да бъде извеждана на дисплея, на него се извежда „NO TITLE“.
- Символите, които аудиосистемата не може да изписва на дисплея се отбелязват с „•“.

MP3 заглавия

При дискове с конвертирана информация за папка и за песни тя може да бъде извеждана на дисплея от аудиосистемата. Натискайте неколкократно бутона DISP, за да направите избора си в дадената по-долу последователност: име на папка → име на песен → нормален режим на дисплей.

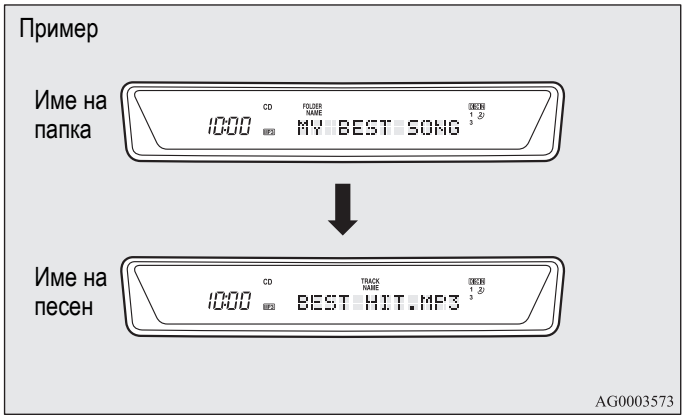

5

ID3 етикетирана информация

Аудиосистемата може да извежда на дисплея ID3 етикетирана информация за файловете, които са били записани с такава информация.

1. За да превключите към ID3 етикетирана информация, натиснете бутона DISP за 2 секунди или по-дълго. На дисплея ще се изведе индикатор „TAG“.
2. Натискайте неколкократно бутона DISP, за да направите избора си в дадената по-долу последователност: име на албум → име на песен → име на изпълнител → нормален режим на дисплей.

ЗАБЕЛЕЖКИ

- За да се върнете от ID3 етикетирана информация към името на папка, натиснете бутона DISP за 2 секунди или за по-дълго.
- Ако на диска няма заглавна информация, която да бъде извеждана на дисплея, на него се извежда „NO TITLE“.
- На дисплея могат да се извеждат до 12 символа. Ако името на папката, името на песента или някоя позиция от ID3 етикетираната информация е с повече от 12 символа, натиснете бутона PAGE, за да видите следващите 12 символа.
- Имената на папките и имената на песните могат да се извеждат на дисплея с дължина до 32 символа. Всяка от позициите на ID3 етикетираната информация може да се извежда на дисплея с дължина до 30 символа.
- Символите, които аудиосистемата не може да изписва на дисплея, се отбелязват с „•“.

5

*Възпроизвеждане на песни от USB устройство**

E00756100048

Можете да свържете вашия iPod или USB памет в USB входа и да възпроизвеждате музикални файлове, които са съхранени в iPod или USB паметта.

Вижте следния раздел за видове устройства за свързване и поддържани файлове.

Вижте „Видове устройства за свързване и спецификации на поддържани файлове“ на стр. 5-96.

Вижте следните раздели за методите на свързване, „Как да свържа iPod“ на стр. 5-94 и „Как да свържа USB памет“ на стр. 5-92.

Ако вашият автомобил е оборудван с Bluetooth® 2.0 интерфейс, можете да възпроизвеждате музикални файлове във вашия iPod или USB памет чрез гласово задействане.

Вижте „Възпроизвеждане на песни от iPod чрез гласово задействане“ на стр. 5-42 и „Възпроизвеждане на песни от USB памет чрез гласово задействане“ на стр. 5-51.

Контролен панел на iPod и дисплей

E00756200094

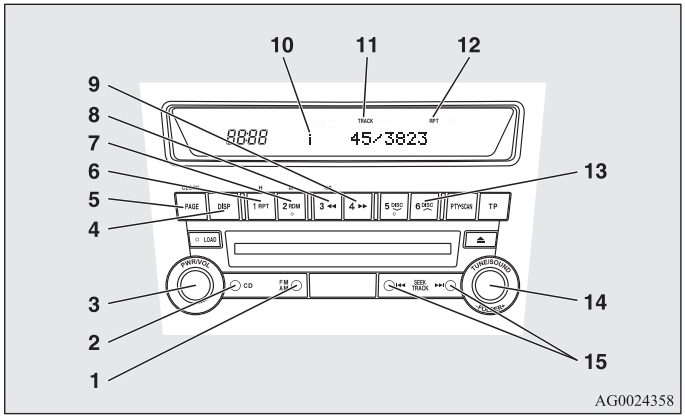

1- Бутон AM/FM
2- Бутон CD (смяна на режим)
3- Бутон PWR (Включено-изключено)
4- Бутон DISP (Показване на заглавие)
5- Бутон PAGE (Прелистване на заглавия)
6- Бутон RPT (Повторение)
7- Бутон RDM (Случаен избор)
8- ◀◀ Бутон (Бързо превъртане назад)
9- ▶▶ Бутон (Бързо превъртане напред)
10- i (iPod) индикатор
11- Индикатор TRACK (Песен)
12- RPT/RDM/D-RDM индикатор
13- Бутон DISC UP (Диск нагоре)
14- Превключвател FOLDER (Папка)
15- Бутон TRACK (Песен надолу/нагоре)

Възпроизвеждане от iPod

E00756300170

1. Натиснете бутона PWR за включване на аудиосистемата. Системата се включва в последния използван режим.
2. Свържете вашия iPod към USB входа.
   Вижте „Как да свържа iPod“ на стр. 5-94.
3. Натиснете бутона CD няколко пъти, за да превключите на режим за iPod. Режимът на въвеждане се сменя при всяко натискане на бутона CD.

   CD режим → iPod режим → Bluetooth® режим*

ЗАБЕЛЕЖКИ
- Вашият автомобил е оборудван с RCA терминали за вход на аудио, натискането и задържането на бутона CD за 2 секунди или по-дълго превключва на режим AUX.

4. След като устройството бъде избрано, възпроизвеждането започва и „i“ се появява на дисплея.

ЗАБЕЛЕЖКИ
- В зависимост от състоянието на вашия iPod може да отнеме повече време, докато възпроизвеждането започне.

5. За да спрете възпроизвеждането, натиснете бутона AM/FM или бутона CD за превключване на различен режим.

ЗАБЕЛЕЖКИ
- Бутоните в iPod се деактивирани, докато той е свързан с аудиосистемата.
- За настройването на силата на звука и тона вижте раздела „Настройване на силата на звука“ на стр. 5-18 и „Настройване на тона“ на стр. 5-18.

За бързо превъртане напред/назад на песен

E00756400083

За бързо превъртане напред/назад на текущата песен натиснете бутона ▶▶ или бутона ◀◀.

Бързо превъртане напред
За бързо превъртане напред на текущата песен натиснете бутона ▶▶. Когато бутонът се задържи натиснат, песента ще се превърти бързо напред.

Бързо превъртане назад
За бързо превъртане назад на текущата песен натиснете бутона ◀◀. Когато бутонът се задържи натиснат, песента ще се превърти бързо назад.

Избор на желана песен

E00756500068

Натиснете бутона TRACK, за да изберете желания номер на песен.

Натиснете ▶▶I	:	Номерът на песента се увеличава с една единица.
Натиснете I◀◀	:	Номерът на песента намалява с една единица.
Натиснете ▶▶I дълго (около 2 секунди или повече)	:	Номерът на песента се увеличава постепенно, докато бутонът се държи натиснат.
Натиснете I◀◀ дълго (около 2 секунди или повече)	:	Номерът на песента намалява постепенно, докато бутонът се държи натиснат.

Ако натиснете страната I◀◀ на бутона, докато свири песен, възпроизвеждането започва от началото на песента.

ЗАБЕЛЕЖКИ
- При всяко натискане на бутона за избор на песен номерът на песен в дисплея се променя.

Намиране на песен от менюто на iPod

E00756600102

Можете да изберете желаните песни от менютата „Playlists“ (Списъци с песни), „Artists“ (Изпълнители), „Albums“ (Албуми), „Songs“ (Песни) или „Genre“ (Жанр) (автомобили с Bluetooth® 2.0 интерфейс) във вашия iPod.

Задействайте следния превключвател, за да изберете желаните песни.
Избраното меню или категория или песен се показват в дисплея.

Завъртете превключвателя FOLDER (Папка)	:	За да видите менюто или категорията или песента.
Натиснете превключвателя FOLDER (Папка)	:	За да изберете менюто или категорията или песента.

ЗАБЕЛЕЖКИ
- За да отмените избора, натиснете бутона DISC UP (Диск нагоре), за да се върнете в предишната стъпка.
- Ако не е извършено действие 10 секунди или по-дълго, или друг бутон е задействан, след като е натиснат бутонът FOLDER, търсенето на желаните песни е отменено.
- Ако не се извърши действие за 5 секунди или повече, след като се покаже песента, започва възпроизвеждането.

За повторно възпроизвеждане на същата песен

E00756700060

Натиснете бутона RPT по време на възпроизвеждане, за да се покаже „RPT“ в дисплея.
За да напуснете този режим, натиснете бутона отново.

За възпроизвеждане на записите в случайна последователност

E00756900062

Натиснете бутона RDM, за да се покаже „RDM“ в дисплея.
iPod произволно избира песни от текущата категория и ги възпроизвежда.
За да напуснете този режим, натиснете бутона отново.

Възпроизвеждане на песни във всеки албум в произволен ред

E00757000060

Натиснете и задръжте бутона RDM, докато чуете звуков сигнал, за да се покаже „D-RDM“ в дисплея.
iPod произволно избира песни в албума от текущата категория и ги възпроизвежда.
За да напуснете този режим, натиснете бутона отново.

За превключване на дисплея

E00757100061

Можете да видите заглавията на песните, имената на изпълнителите и заглавията на албумите, които са записани в iPod.
Дисплеят се променя, както следва при всяко натискане на бутона DISP по време на възпроизвеждане.

Име на албум → Име на песен → Име на изпълнител → Нормален режим на дисплей

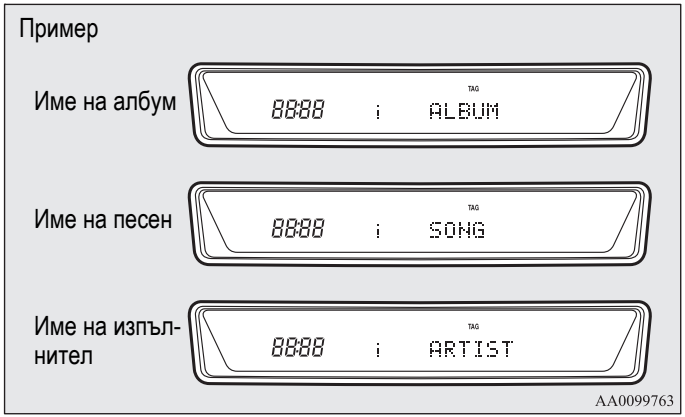

ЗАБЕЛЕЖКИ

- До 10 символа се показват едновременно на дисплея. Ако заглавието не се показва цялото, натиснете бутона PAGE (Страница). Следващите символи се показват при всяко натискане на този бутон.
- Ако няма съхранено заглавие, на дисплея се показва „NO TITLE“ (Няма заглавие).
- Символите, които не могат да се покажат, се заместват с „ • “.

За възпроизвеждане на песни от iPod чрез гласово задействане (автомобили с Bluetooth® 2.0 интерфейс)

E00757200033

Желаните песни могат да бъдат избрани и възпроизведени от вашия iPod по „Artist“ (Изпълнител), „Album“ (Албум), „Playlist“ (Списък с песни) и „Genre“ (Жанр), като използвате гласови команди.
За информация относно функцията за гласово разпознаване или функцията за регистрация на говорители, вижте „Bluetooth® 2.0 интерфейс“ на стр. 5-67.
По-долу е обяснено как да се подготвите за гласово задействане и възпроизвеждане на песни.

Подготовка за гласово задействане

E00757300050

За да използвате гласовото задействане, първо натиснете бутона SPEECH (1).

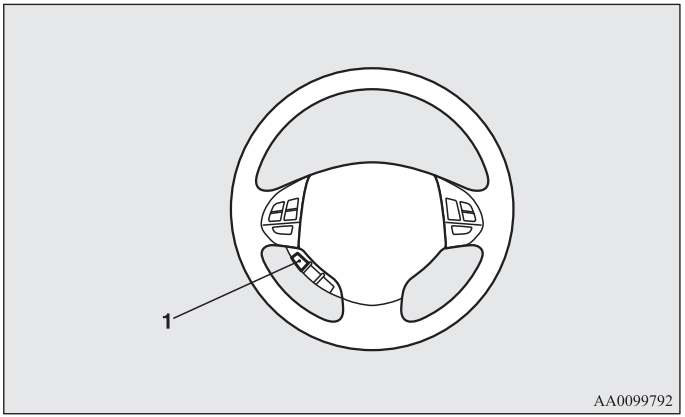

Търсене по име на изпълнител

E00757400022

1. Кажете „Пусни“ в главното меню.

ЗАБЕЛЕЖКИ

- Bluetooth® 2.0 интерфейсът започва да разпознава свързаното устройство.
  Ако свързаното устройство не може да бъде разпознато или се появи грешка на връзката, Bluetooth® 2.0 интерфейсът стартира подходящо гласово ръководство. Следвайте гласовото ръководство.

2. След като гласовото ръководство каже „Искате ли възпроизвеждане по изпълнител, албум, списък с песни или жанр?," кажете „Изпълнител".

ЗАБЕЛЕЖКИ
- Ако кажете „Име на <изпълнител>," можете да прескочите стъпка 3.

3. След като гласовото ръководство каже „Кой изпълнител бихте искали да се възпроизведе?", кажете името на изпълнителя.
4. Ако има само едно съвпадение, системата продължава до стъпка 6.
5. Ако има две или повече съвпадения, гласовото ръководство ще каже „Намерено е повече от едно съвпадение, искате ли възпроизвеждане на <име на изпълнител>?" Ако кажете „Да," системата продължава до стъпка 6.
   Ако кажете „Не," следващото съвпадение на изпълнител се произнася от системата.

ЗАБЕЛЕЖКИ
- Ако кажете „Не" на трима или всички изпълнители, произнесени от системата, гласовото ръководство ще каже „Изпълнителят не е намерен, моля опитайте отново" и системата се връща на стъпка 2.
- Времето на търсене зависи от броя песни в свързаното устройство. Устройствата, които съдържат голям брой песни, може да изискват повече време за намиране на резултат.

6. След като гласовото ръководство каже „Възпроизвеждане <име на изпълнител>," системата създава индекс с песните на изпълнителя.

ЗАБЕЛЕЖКИ
- Ако функцията за потвърждение е активна, гласовото ръководство потвърждава дали името на изпълнителя е правилно. Ако името на изпълнителя е правилно, кажете „Да". Ако не е, кажете „Не". След като гласовото ръководство каже „Изпълнителят не е намерен, моля опитайте отново," системата се връща на стъпка 2.

7. Системата излиза от режима за разпознаване на глас и стартира възпроизвеждане.

Търсене по заглавие на албум

E00757500023

1. Кажете „Пусни" в главното меню.

ЗАБЕЛЕЖКИ
- Bluetooth® 2.0 интерфейсът започва да разпознава свързаното устройство.
  Ако свързаното устройство не може да бъде разпознато или се появи грешка на връзката, Bluetooth® 2.0 интерфейсът стартира подходящо гласово ръководство. Следвайте гласовото ръководство.

2. След като гласовото ръководство каже „Искате ли възпроизвеждане по изпълнител, албум, списък с песни или жанр?," кажете „Албум".

ЗАБЕЛЕЖКИ
- Ако кажете „Заглавие на <албум>," можете да прескочите стъпка 3.

3. След като гласовото ръководство каже „Кой албум бихте искали да се възпроизведе?“, кажете името на албума.
4. Ако има само едно съвпадение, системата продължава до стъпка 6.
5. Ако има две или повече съвпадения, гласовото ръководство ще каже „Намерено е повече от едно съвпадение, искате ли да се възпроизведе <заглавие на албум>?“ Ако кажете „Да,“ системата продължава до стъпка 6.
   Ако кажете „Не,“ следващото съвпадение на албум се произнася от системата.

ЗАБЕЛЕЖКИ

- Ако кажете „Не“ на три или всички албуми, произнесени от системата, гласовото ръководство ще каже „Албумът не е намерен, моля опитайте отново“ и системата се връща на стъпка 2.

6. След като гласовото ръководство каже „Възпроизвеждане <име на албум>,“ системата създава индекс с песните на албума.

ЗАБЕЛЕЖКИ

- Ако функцията за потвърждение е активна, гласовото ръководство потвърждава дали заглавието на албума е правилно. Ако заглавието на албума е правилно, кажете „Да“. Ако не е, кажете „Не“. След като гласовото ръководство каже „Албумът не е намерен, моля опитайте отново,“ системата се връща на стъпка 2.

7. Системата излиза от режима за разпознаване на глас и стартира възпроизвеждане.

Търсене по списък с песни

E00757600024

1. Кажете „Пусни“ в главното меню.

ЗАБЕЛЕЖКИ

- Bluetooth® 2.0 интерфейсът започва да разпознава свързаното устройство.
  Ако свързаното устройство не може да бъде разпознато или се появи грешка на връзката, Bluetooth® 2.0 интерфейсът стартира подходящо гласово ръководство. Следвайте гласовото ръководство.

2. След като гласовото ръководство каже „Искате ли да се възпроизведе Изпълнител, Албум, Списък с песни или Жанр?,“ кажете „Списък с песни“.

ЗАБЕЛЕЖКИ

- Ако кажете „Списък с песни <списък с песни>,“ можете да прескочите стъпка 3.
  Ако устройството няма списък с песни, гласовото ръководство ще каже „Няма съхранени списъци с песни в устройството“ и системата се връща на стъпка 2.

3. След като гласовото ръководство каже „Кой списък с песни бихте искали да се възпроизведе?“, кажете името на списъка с песни.
4. Ако има само едно съвпадение, системата продължава до стъпка 6.
5. Ако има две или повече съвпадения, гласовото ръководство ще каже „Намерено е повече от едно съвпадение, искате ли да се възпроизведе <списък с песни>?“ Ако кажете „Да,“ системата продължава до стъпка 6.
   Ако кажете „Не,“ следващото съвпадение на списък с песни се произнася от системата.

ЗАБЕЛЕЖКИ

- Ако кажете „Не“ на три или всички списъци с песни произнесени от системата, гласовото ръководство ще каже „Списъкът с песни не е намерен, моля опитайте отново“ и системата се връща на стъпка 2.

6. След като гласовото ръководство каже „Възпроизвеждане <списък с песни>,“ системата създава индекс на списъка с песни.

ЗАБЕЛЕЖКИ

- Ако функцията за потвърждение е активна, гласовото ръководство потвърждава дали списъка с песни е правилен. Ако списъкът с песни е правилен, кажете „Да“. Ако не е, кажете „Не“. След като гласовото ръководство каже „Списъкът с песни не е намерен, моля опитайте отново,“ системата се връща на стъпка 2. Вижте „Настройка на функцията за потвърждение“ на стр. 5-72.

7. Системата излиза от режима за разпознаване на глас и стартира възпроизвеждане.

Търсене по жанр

E00757700025

1. Кажете „Пусни“ в главното меню.

ЗАБЕЛЕЖКИ

- Bluetooth® 2.0 интерфейсът започва да разпознава свързаното устройство.
  Ако свързаното устройство не може да бъде разпознато или се появи грешка на връзката, Bluetooth® 2.0 интерфейсът стартира подходящо гласово ръководство. Следвайте гласовото ръководство.

2. След като гласовото ръководство каже „Искате ли да се възпроизведе Изпълнител, Албум, Списък с песни или Жанр?,“ кажете „Жанр“.

ЗАБЕЛЕЖКИ

- Ако кажете „Вид <жанр>,“ можете да прескочите стъпка 3.

3. След като гласовото ръководство каже „Кой жанр бихте искали да се възпроизведе?“, кажете вида на желаната музика.
4. Ако има само едно съвпадение, системата продължава до стъпка 6.
5. Ако има две или повече съвпадения, гласовото ръководство ще каже „Намерено е повече от едно съвпадение, искате ли да се възпроизведе <жанра>?“ Ако кажете „Да,“ системата продължава до стъпка 6.

   Ако кажете „Не,“ следващото съвпадение на жанр се произнася от системата.

ЗАБЕЛЕЖКИ

- Ако кажете „Не“ на три или всички жанрове произнесени от системата, гласовото ръководство ще каже „Жанрът не е намерен, моля опитайте отново“ и системата се връща на стъпка 2.

6. След като гласовото ръководство каже „Възпроизвеждане <жанр>,“ системата създава индекс на жанра.

ЗАБЕЛЕЖКИ

- Ако функцията за потвърждение е активна, гласовото ръководство потвърждава дали името на жанра е правилно. Ако името на жанра е правилно, кажете „Да“. Ако не е, кажете „Не“. След като гласовото ръководство каже „Жанрът с песни не е намерен, моля опитайте отново,“ системата се връща на стъпка 2. Вижте „Настройка на функцията за потвърждение“ на стр. 5-72.

7. Системата излиза от режима за разпознаване на глас и стартира възпроизвеждане.

USB контролен панел и дисплей

E00758100097

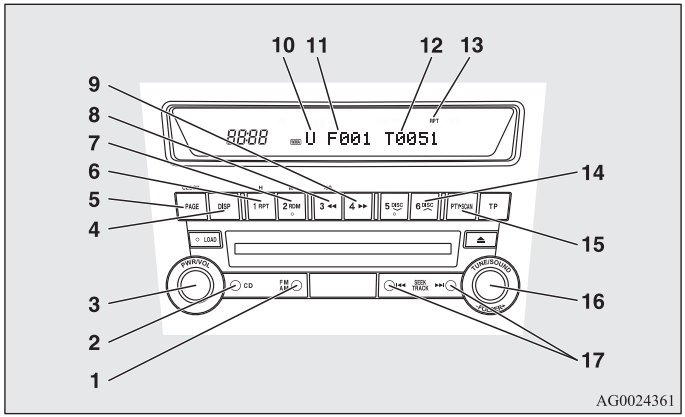

1- Бутон AM/FM
2- Бутон CD (смяна на режим)
3- Бутон PWR (Включено-изключено)
4- Бутон DISP (Показване на заглавие)
5- Бутон PAGE (Прелистване на заглавия)
6- Бутон RPT (Повторение)
7- Бутон RDM (Случаен избор)
8- ◀◀ Бутон (Бързо превъртане назад)
9- ▶▶ Бутон (Бързо превъртане напред)
10- U (USB) индикатор
11- Индикатор FOLDER (Папка)
12- Индикатор TRACK (Песен)
13- RPT/D-RPT/RDM/D-RDM/SCAN/F-SCAN индикатор
14- Бутон DISC UP (Диск нагоре)
15- Бутон SCAN (Сканиране)
16- Превключвател FOLDER (Папка)
17- Бутон TRACK (Песен надолу/нагоре)

Възпроизвеждане от USB памет

E00762500164

1. Натиснете бутона PWR за включване на аудиосистемата. Системата се включва в последния използван режим.
2. Свържете вашата USB памет към USB входа.
   Вижте „Как да свържа USB памет“ на стр. 5-92.
3. Натиснете бутона CD няколко пъти, за да превключите на режим за USB. Режимът на въвеждане се сменя при всяко натискане на бутона CD, както е показано по-долу.
   CD режим → USB режим → Bluetooth® режим*

ЗАБЕЛЕЖКИ
- Вашият автомобил е оборудван с RCA терминали за вход на аудио, натискането и задържането на бутона CD за 2 секунди или по-дълго превключва на режим AUX.

4. След като устройството бъде избрано, възпроизвеждането започва и „U“ се появява на дисплея.

ЗАБЕЛЕЖКИ
- В зависимост от състоянието на вашето USB устройство, може да отнеме повече време, докато възпроизвеждането започне.

5. За да спрете възпроизвеждането, натиснете бутона AM/FM или бутона CD за превключване на различен режим.

ЗАБЕЛЕЖКИ

- За настройването на силата на звука и тона вижте раздела „Настройване на силата на звука“ на стр. 5-18 и „Настройване на тона“ на стр. 5-18.

Поддържани компресирани музикални файлове

E00758300116

Тази аудиосистема може да възпроизвежда MP3, WMA, AAC и WAV файлове записани в USB памет. Тази аудиосистема поддържа до 65 535 файла в 700 папки на 8 нива.

Последователност за избор на папка/последователност за възпроизвеждане на файл (пример)

Папката и йерархията в USB паметта са показани по-долу.

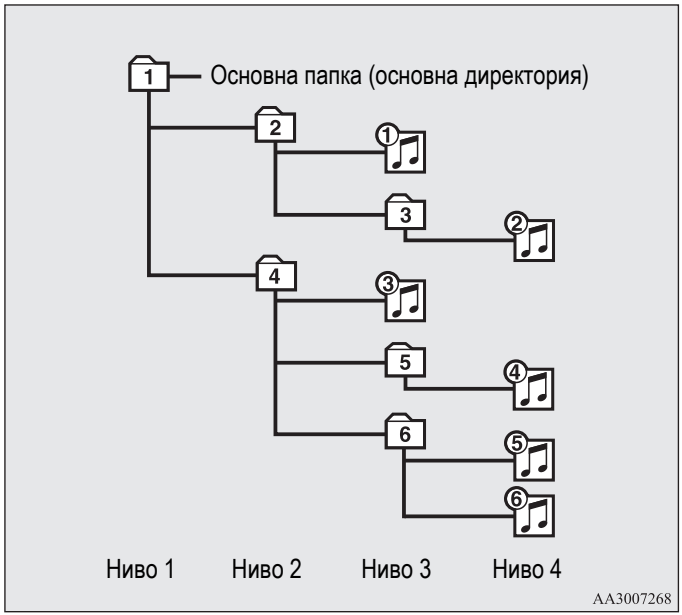

Избор на папка
По реда



Избор на файл
По реда

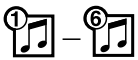

ЗАБЕЛЕЖКИ

- Ако се възпроизведе файл, защитен с авторски права, на дисплея ще се появи „USB FILE ERROR“ (Грешка на USB файла) и файлът ще бъде прескочен.

За бързо превъртане напред/назад на песен

E00758400061

За бързо превъртане напред/назад на текущата песен натиснете бутона ▶▶ или бутона ◀◀.

Бързо превъртане напред

За бързо превъртане напред на текущата песен натиснете бутона ▶▶. Когато бутонът се задържи натиснат, песента ще се превърти бързо напред.

Бързо превъртане назад

За бързо превъртане назад на текущата песен натиснете бутона ◀◀. Когато бутонът се задържи натиснат, песента ще се превърти бързо назад.

5

Избор на файл

E00758500059

Натиснете бутона TRACK, за да изберете желания номер на файл.

Натиснете ▶▶I	:	Номерът на файла се увеличава с една единица.
Натиснете I◀◀	:	Номерът на файла намалява с една единица.
Натиснете ▶▶I дълго (около 2 секунди или повече)	:	Номерът на файла се увеличава постепенно, докато бутонът се държи натиснат.
Натиснете I◀◀ дълго (около 2 секунди или повече)	:	Номерът на файла намалява постепенно, докато бутонът се държи натиснат.

Ако натиснете страната I◀◀ на бутона, след няколко секунди възпроизвеждането започва от началото на песента.

ЗАБЕЛЕЖКИ

- При всяко натискане на бутона TRACK (Песен), номерът на песен в дисплея се променя.

Намиране на песен

E00758600063

Можете да изберете папка, за да намерите желана песен.

1. Завъртете превключвателя FOLDER (Папка), за да се появи желаната папка в дисплея.

ЗАБЕЛЕЖКИ

- Ако не извършите действие в рамките на 10 секунди или повече или натиснете друг бутон, след като завъртите превключвателя FOLDER (Папка), избраната песен се отменя и дисплеят се връща към дисплея за възпроизвеждане.

2. Натиснете превключвателя FOLDER (Папка) за избор на папката.

ЗАБЕЛЕЖКИ

- При натискане на бутона DISC UP (Диск нагоре), избраната папка се възпроизвежда от начало.

3. Завъртете превключвателя FOLDER (Папка), за да се появи желаната песен в дисплея.

ЗАБЕЛЕЖКИ

- Ако не се извърши действие в рамките на 5 секунди или повече, след като се завърти превключвателят FOLDER, започва възпроизвеждането на показаната песен.

4. Натиснете превключвателя FOLDER (Папка) за избор на файл.

За повторно възпроизвеждане на същия файл

E00758700064

Натиснете бутона RPT, за да се покаже „RPT“ в дисплея. За да отмените този режим, натиснете бутона отново.

Повторно възпроизвеждане на файловете от същата папка

E00758800065

Натиснете и задръжте бутона RPT, докато чуете звуков сигнал, за да се покаже „D-RPT“ в дисплея.
Всички песни в текущата папка се възпроизвеждат повторно.
За да напуснете този режим, натиснете бутона отново.

Възпроизвеждане на папка в случаен ред

E00758900066

Натиснете бутона RDM, за да се покаже „RDM“ в дисплея.
Аудиосистемата произволно избира песни от текущата папка и ги възпроизвежда.
За да напуснете този режим, натиснете бутона отново.

Възпроизвеждане на всички папки в случаен ред

E00759000064

Натиснете и задръжте бутона RDM, докато чуете звуков сигнал, за да се покаже „D-RDM“ в дисплея.
Аудиосистемата произволно избира песни от всички папки и ги възпроизвежда.
За да напуснете този режим, натиснете бутона отново.

Намиране на началото на всяка песен в папката за възпроизвеждане

E00759100052

Натиснете бутона SCAN. „SCAN“ се показва в дисплея и песните в текущата папка се възпроизвеждат от началото за няколко секунди.
Номерът на файла мига по време на това възпроизвеждане.
За да напуснете този режим, натиснете бутона отново.

ЗАБЕЛЕЖКИ

- След подреждане на всички песни в папката възпроизвеждането ще започне от началото на песента, която е била изпълнявана в началото на подреждането.

Намиране на началото на първите песни в папките за възпроизвеждане

E00759200053

Натиснете и задръжте бутона SCAN, докато чуете звуков сигнал, за да се покаже „F-SCAN“ в дисплея.
Първите песни във всички папки се възпроизвеждат от началото за няколко секунди.
Възпроизвеждането започва от папката, която е до тази, която се възпроизвежда в момента.
Номерът на папката мига по време на това подредено възпроизвеждане.
За да напуснете този режим, натиснете бутона отново.

ЗАБЕЛЕЖКИ

- След като подреденото възпроизвеждане приключи, то ще започне от песента, която е първа в папката, намираща се до папката, с която е започнало подреденото възпроизвеждане.

За превключване на дисплея

E00759300100

Можете да показвате на дисплея заглавия с етикетирана информация.

Заглавие на папка

Дисплеят се променя както, следва при всяко натискане на бутона DISP по време на възпроизвеждене.
Заглавие на папка → Заглавие на файл → Нормален дисплей

Информация за етикет

1. Натиснете и задръжте бутона DISP, докато чуете звуков сигнал, за да се покаже „TAG“ в дисплея.
2. Дисплеят се променя, както следва при всяко кратко натискане на бутона DISP.
   Заглавие на албум → Заглавие на песен → Име на изпълнител → Жанр (автомобили с Bluetooth® 2.0 интерфейс) → Нормален дисплей

Пример

Заглавие на папка

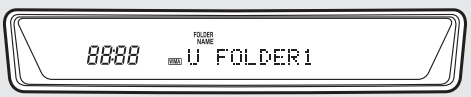

Заглавие на файл



AA0099776

ЗАБЕЛЕЖКИ
- Натиснете и задръжте бутона DISP отново, докато чуете звуков сигнал и дисплеят за етикетирана информация се върне на дисплея за заглавие на папката.
- До 10 символа се показват едновременно на дисплея. Ако заглавието не се показва цялото, натиснете бутона PAGE (Страница). Следващите символи се показват при всяко натискане на този бутон.
- Ако няма съхранено заглавие, на дисплея се показва „NO TITLE“ (Няма заглавие).
- Символите, които не могат да се покажат, се заместват с “ • “.

За възпроизвеждане на песни от USB памет чрез гласово задействане (автомобили с Bluetooth® 2.0 интерфейс)

E00759400055

Желаните песни могат да бъдат избрани и възпроизведени от вашата USB памет по „Artist“ (Изпълнител), „Album“ (Албум), „Playlist“ (Списък с песни) и „Genre“ (Жанр) като използвате гласови команди.
За информация относно функцията за гласово разпознаване или функцията за регистрация на говорители вижте „Bluetooth® 2.0 интерфейс“ на стр. 5-67.

Последователността на възпроизвеждане на песните е същата като при свързан iPod. Вижте „Възпроизвеждане на песни от iPod чрез гласово задействане“ на стр. 5-42.

Подготовка за гласово задействане

За да използвате гласовото задействане, първо натиснете бутона SPEECH (1).

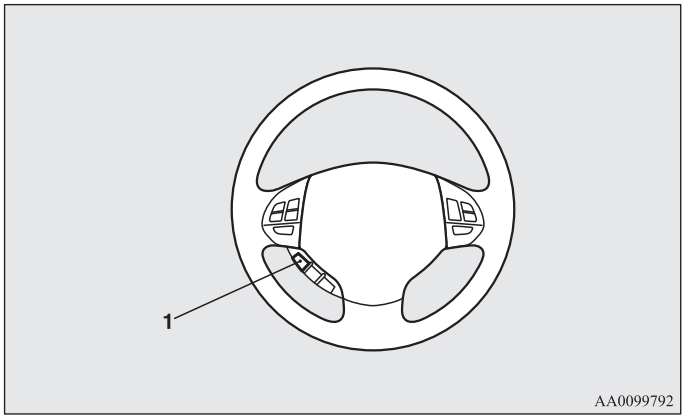

5

Възпроизвеждане на песни от Bluetooth® устройство (автомобили с Bluetooth® 2.0 интерфейс)

E00759700016

Можете безжично да свържете цифров аудиоплеър или клетъчен телефон, които поддържат Bluetooth®, за да слушате песни от свързаното устройство.

Вижте „Bluetooth® 2.0 интерфейс“ за метода на свързване и т.н. на стр. 5-67.

По-долу е обяснен основният метод за възпроизвеждане.

ЗАБЕЛЕЖКИ

- Тази функция може да не е налична в зависимост от свързаното устройство.

Контролен панел на Bluetooth® устройство и дисплей

E00762600077

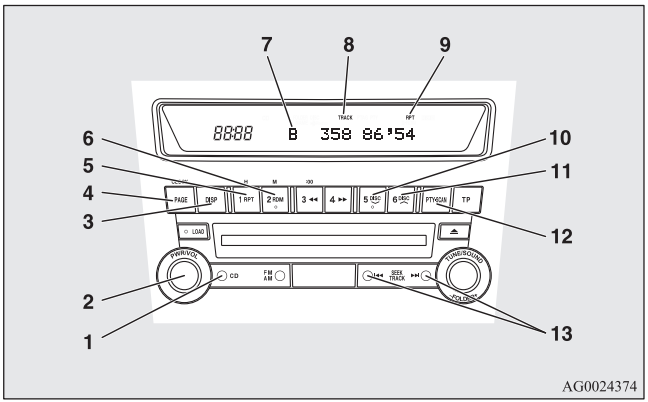

1- Бутон CD (смяна на режим)
2- Бутон PWR (Включено-изключено)
3- Бутон DISP (Показване на заглавие)
4- Бутон PAGE (Прелистване на заглавия)
5- Бутон RPT (Повторение)
6- Бутон RDM (Случаен избор)
7- B (Bluetooth®) индикатор
8- Индикатор TRACK (Песен)
9- Индикатор RPT/RDM/SCAN
10- Бутон DISC DOWN (Пауза/Стоп)
11- Бутон DISC UP (Възпроизвеждане)
12- Бутон SCAN (Сканиране)
13- Бутон TRACK (Песен надолу/нагоре)

Слушане на песни от устройство, свързано чрез Bluetooth®

E00762700081

1. Натиснете бутона PWR за включване на аудиосистемата. Системата се включва в последния използван режим.
2. Натиснете бутона CD няколко пъти, за да превключите на режим B (Bluetooth®). Режимът на въвеждане се сменя при всяко натискане на бутона CD, както е показано по-долу.
   CD режим → USB (iPod) режим → Bluetooth® режим

ЗАБЕЛЕЖКИ

- При автомобилите, оборудвани с RCA терминали за вход на аудио, натискането и задържането на бутона CD за 2 секунди или по-дълго превключва на режим AUX.

3. Свържете вашето Bluetooth® устройство.
   Вижте „Свързване с Bluetooth® 2.0 интерфейс и Bluetooth® устройство“ на стр. 5-75.
4. Възпроизвеждането започва автоматично.

Спиране на възпроизвеждането (ако се поддържа от устройството)

E00762800040

За спиране на възпроизвеждането натиснете бутона DISC DOWN.
За рестартиране на възпроизвеждането натиснете бутона DISC UP.

Пауза при възпроизвеждането (ако се поддържа от устройството)

E00762900054

За пауза на възпроизвеждането натиснете бутона DISC DOWN.
За рестартиране на възпроизвеждането натиснете бутона DISC UP.

Избор на песен (ако се поддържа от устройството)

E00763000052

Натиснете бутона TRACK, за да изберете желания номер на песен.

Натиснете ▶▶I	:	Номерът на песента се увеличава с една единица.
Натиснете I◀◀	:	Номерът на песента намалява с една единица.
Натиснете ▶▶I дълго (около 2 секунди или повече)	:	Номерът на песента се увеличава постепенно, докато бутонът се държи натиснат.
Натиснете I◀◀ дълго (около 2 секунди или повече)	:	Номерът на песента намалява постепенно, докато бутонът се държи натиснат.

Ако натиснете страната I◀◀ на бутона, докато свири песен, възпроизвеждането започва от началото на песента.

ЗАБЕЛЕЖКИ

- При всяко натискане на бутона за избор на песен номерът на песен в дисплея се променя.

Повторно възпроизвеждане на същата песен (ако се поддържа от устройството)

E00763100053

Натиснете бутона RPT по време на възпроизвеждане, за да се покаже „RPT“ в дисплея.

За да напуснете този режим, натиснете бутона отново.

Възпроизвеждане на песни в произволен ред (ако се поддържа от устройството)

E00763200054

Натиснете бутона RDM, за да се покаже „RDM“ в дисплея.
Системата избира и възпроизвежда произволно песни от всички записани в Bluetooth® устройството.
За да напуснете този режим, натиснете бутона отново.

Намиране на началото на всяка песен за възпроизвеждане (ако се поддържа от устройството)

E00763300042

Натиснете бутона SCAN. „SCAN“ се показва в дисплея и всички песни в Bluetooth® устройството се възпроизвеждат от началото за около 10 секунди.
За да напуснете този режим, натиснете бутона отново.

Превключване на дисплея (ако се поддържа от устройството)

E00763400056

Дисплеят може да показва етикетирана информация.

1. Натиснете и задръжте бутона DISP, докато чуете звуков сигнал, за да се покаже „TAG“ в дисплея.
2. Дисплеят се променя както следва при всяко кратко натискане на бутона DISP:
   Име на албум → Име на заглавие → Име на изпълнител → Жанр → Нормален дисплей

Пример

Име на албум



Име на заглавие



Име на изпълнител



AA0099789

ЗАБЕЛЕЖКИ

- Натиснете и задръжте бутона DISP отново, докато чуете звуков сигнал и етикетираната информация се премахва.
- До 10 символа се показват едновременно на дисплея. Ако заглавието не се показва цялото, натиснете бутона PAGE (Страница). Следващите символи се показват при всяко натискане на този бутон.
- Ако няма съхранено заглавие, на дисплея се показва „NO TITLE“ (Няма заглавие).
- Символите, които не могат да се покажат, се заместват с „ • “.

*За използване на функцията за външен аудиовход **

E00732200755



Допълнителен аудио куплунг (RCA)
- A- Куплунг за ляв аудиовход (бял)
- B- Куплунг за десен аудиовход (червен)

Вие можете да слушате записи от друго аудиооборудване, като например от портативна аудиосистема, от говорителите на автомобила си, като за целта свържете аудиооборудването към куплунзите за външен аудиовход (входове за букси).

Активиране на режима за външен аудиовход

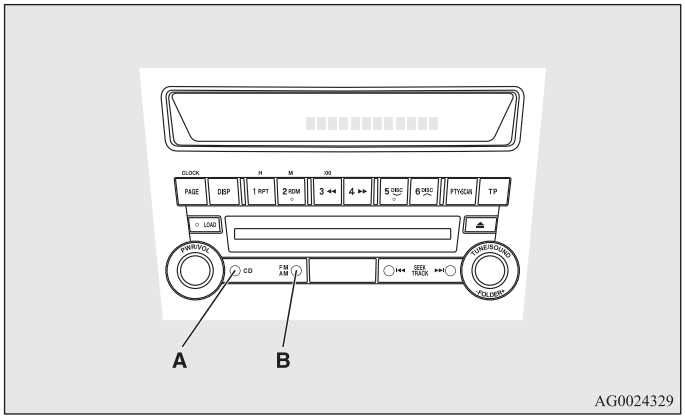

A- Бутон CD
B- Бутон AM/FM

1. За свързване на аудиооборудването към вътрешния куплунг за аудиовход, използвайте достъпен в търговската мрежа аудиокабел.
2. Натиснете бутона CD за повече от 2 секунди.
   На дисплея ще се изпише „AUX“ и режимът за външен аудиовход ще се активира.
3. За деактивиране на режима за външен аудиовход, натиснете AM/FM бутона или бутона CD, за да превключите към друг режим.

5

⚠ ВНИМАНИЕ

- **Не работете със свързаното аудиооборудване по време на движение.**
  Това може да отвлече вниманието ви и да доведе до произшествие.

ЗАБЕЛЕЖКИ

- Свързаното аудиооборудване не може да се управлява от аудиосистемата на автомобила.
- За информация относно начина на свързване и работа с аудиооборудването вижте неговото ръководство за експлоатация.

*Превключватели на волана за дистанционно аудиоуправление**

E00710000795

Превключвателите за дистанционно управление са разположени от лявата страна на волана.
То може да бъде ползвано, когато контактният ключ или работният режим са в положение ON или ACC.

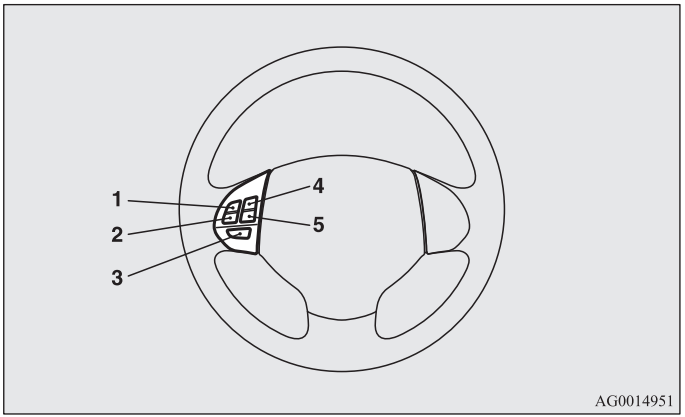

1- Бутон за усилване на звука
2- Бутон за намаляване на звука
3- Бутон за включване / избор на режим
4- Бутон Търсене нагоре/Запис нагоре/Бързо превъртане напред
5- Бутон Търсене надолу/Запис надолу/Бързо превъртане назад

ЗАБЕЛЕЖКИ

- При работа с превключвателите за дистанционно аудиоуправление на волана ги използвайте поотделно.

Включване на захранването

Натиснете превключвателя за включване, за да включите захранването. При включване на захранването се навлиза в режима, който е бил избран при последното изключване на захранването. За изключване на захранването натиснете превключвателя за включването му за около 2 секунди, докато чуете кратък звуков сигнал.

Регулиране на силата на звука

Бутон за усилване на звука

При натискане на този бутон силата на звука се усилва непрекъснато.

Бутон за намаляване на звука

При натискане на този бутон силата на звука се намалява непрекъснато.

Избор на режим

За избора на желания режим натиснете бутона за избор на режим.

Режимът се променя в следната последователност.

FM1 → FM2 → FM3 → MW → LW → CD → USB или iPod* → Bluetooth®* → FM1

Слушане на радио

За избор на желания честотен обхват (LW/MW/FM) натиснете бутона за избор на режим.

Автоматично търсене на станция

Бутон търсене нагоре/Бутон търсене надолу

С натискане на тези бутони ще започне радиоприемането на избраната станция.

Слушане на компактдискове

За избора на желания CD режим натиснете бутона за избор на режим.

За бързото превъртане напред/назад на компактдиск

За бързото превъртане напред/назад на диска натиснете бутона за бързо превъртане напред или назад.

Бързо превъртане напред

Можете да превъртите диска бързо напред, като задържите натиснат бутона за бързо превъртане напред. Когато бутонът се задържи натиснат, дискът ще се превърти бързо напред.

Бързо превъртане назад

Можете да превъртите диска бързо назад, като задържите натиснат бутона за бързо превъртане назад. Когато бутонът се задържи натиснат, дискът ще се превърти бързо назад.

ЗАБЕЛЕЖКИ

- В случай на компактдиск с MP3 бързо могат да се превъртат напред и назад песните в една папка.

Избор на желана песен

Желаната песен може да се избира с помощта на бутона за избор на песен нагоре или на бутона за избор на песен надолу.

ЗАБЕЛЕЖКИ

- Еднократното натискане на бутона за избор на песен надолу по време на изпълнение на песен ще доведе до повтарянето на песента от начало.

Кодове за грешка

E00710101256

Ако на дисплея се появи код за грешка, предприемете съответни действия според указанията в дадената по-долу таблица.

Дисплей на грешка	Проблем	Позиция	Отстраняване
NO DISC	Няма поставен диск	В CD плейъра няма компактдиск.	Поставете диск.
ERROR 01	Грешка за фокус	Неправилно зареден диск или кондензация върху диска.	Поставете диска с етикета нагоре. Отстранете влагата от диска.
ERROR 02	Грешка за диск	Дискът е замърсен, надраскан или деформиран; или силни вибрации на автомобила.	Почистете диска или го сменете. Опитайте пак след спирането на вибрациите.
ERROR 03	Грешка на механизма	Грешка при зареждане или изваждане на диск. Механизмът е изместен.	Извадете диска и го поставете отново. Ако дискът не се изважда, занесете устройството за проверка.
ERROR HOT	Вътрешността на аудиосистемата е загряла.	Вградена защита от висока температура.	Оставете радиото да се охлади, като изчакате около 30 минути.
ERROR	Комуникационна грешка или грешка на захранването	Комуникационна грешка между външно устройство и аудиооборудването. Грешка на захранването на външното устройство.	Консултирайте с упълномощен сервиз на MITSUBISHI MOTORS.

Кодове за грешка (iPod)

E00763500060

Ако на дисплея се появи код за грешка, предприемете съответни действия според указанията в дадената по-долу таблица.

Дисплей на грешка	Позиция	Отстраняване
NO SONG	Няма музикални файлове за възпроизвеждане.	Запишете музикални файлове в iPod.
VER ERROR (мига)	iPod-ът или неговият софтуер не могат да бъдат разпознати.	Свържете съвместим iPod.
USB BUS PWR (мига)	Появило се е силно напрежение или друга грешка в захранването.	Отстранете iPod. Проверете автомобила в упълномощен сервиз на MITSUBISHI MOTORS.
CONNECT RETRY (мига)	Ако индикаторът за iPod светне, това означава, че той не може да бъде разпознат.	Свържете отново iPod.
	Ако индикаторът за iPod изгасне, това означава грешка в USB комуникацията.	Свържете iPod правилно. Ако тази грешка се появи отново, закарайте автомобила за проверка в упълномощен сервиз на MITSUBISHI MOTORS.

Кодове за грешка (USB памет)

E00763600061

Ако на дисплея се появи код за грешка, предприемете съответни действия според указанията в дадената по-долу таблица.

Дисплей на грешка	Позиция	Отстраняване
U NO SONG	Няма музикални файлове за възпроизвеждане.	Запишете музикални файлове във формата поддържан от USB памет.
U FILE ERROR (мига)	Файлът не може да бъде възпроизведен.	Файлът е защитен от авторски права и др. За няколко секунди се показва грешка, а следващият файл за възпроизвеждане се пуска автоматично.
UNSUPPORTED DEVICE (мига)	USB паметта не може да бъде разпозната.	Извадете USB паметта.
UNSUPPORTED FORMAT (мига)	Форматът на USB паметта не може да бъде разпознато.	Извадете USB паметта.
USB BUS PWR (мига)	Появило се е силно напрежение или друга грешка в захранването.	Извадете USB паметта. Проверете автомобила в упълномощен сервиз на MITSUBISHI MOTORS.
U LSI ERROR (мига)	Вътрешни грешки на устройството	Проверете автомобила в упълномощен сервиз на MITSUBISHI MOTORS.
U CONNECT RETRY (мига)	Грешка на комуникацията с USB	Свържете правилно USB паметта. Ако тази грешка се появи отново, закарайте автомобила за проверка в упълномощен сервиз на MITSUBISHI MOTORS.

Боравене с компактдискове

E00723000425

- Използвайте само такива компактдискове, които са маркирани по показания на илюстрацията начин. (Възпроизвеждането на CD-R или на CD-RW дискове може да създаде проблеми.)



- Употребата на специално оформени, на повредени компактдискове (например напукани дискове) или на нискокачествени компактдискове (например деформирани или награпени дискове), като показаните на илюстрацията, ще повредят възпроизвеждащото устройство.

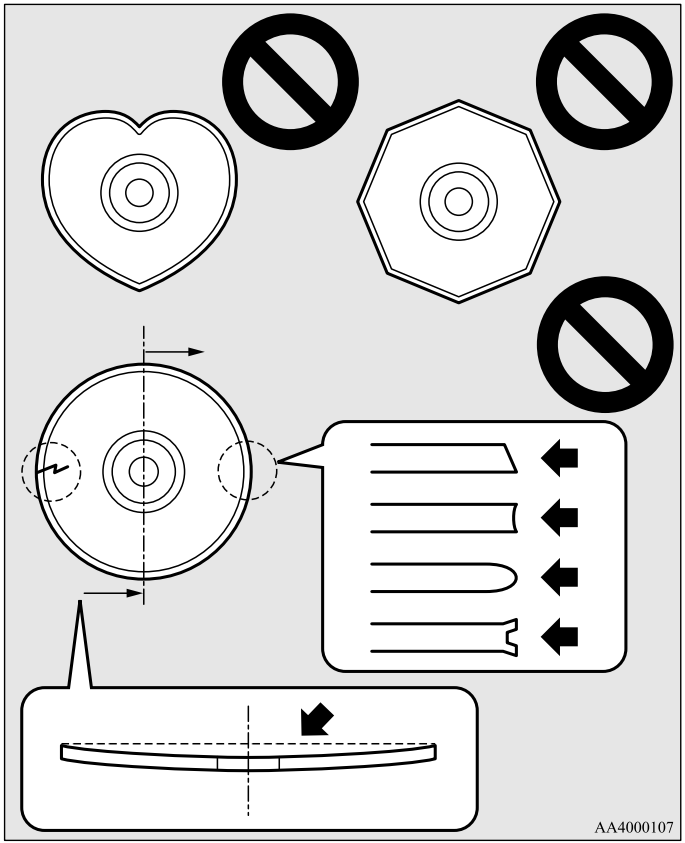

- При долуописаните случаи по дисковете и във вътрешността на аудиосистемата може да се образува влага, което ще препятства нормалното й действие.
  - При висока влажност (например когато вали).
  - При внезапно повишаване на температурата, като например веднага след включване на отоплението в студено време.

  В такъв случай изчакайте достатъчно време, за да може влагата да изсъхне.
- Когато възпроизвеждащият компактдиск е подложен на силни вибрации, като например при управление на автомобила извън пътя, следенето на записите може да се наруши.
- Съхранявайте дисковете винаги в индивидуалните им кутии. Никога не оставяйте компактдискове на преки слънчеви лъчи или на място, където температурата или влажността, са високи.
- Никога не докосвайте плоската повърхност на диска, където няма етикет. Това ще повреди повърхността на диска и може да влоши качеството на звука. При боравене с компактдискове винаги ги дръжте по външната периферия и по централния отвор.
- За почистването на дисковете използвайте мека, чиста и суха кърпа. Избърсвайте ги от централния отвор към външната периферия. Не ги избърсвайте с кръгови движения. За почистване на дисковете никога не употребявайте химикали като бензин, разтворители, спрей за почистване на дискове или антистатични агенти.
- За писане по повърхността на етикетите на дисковете никога не използвайте химикалки, флумастери, моливи и др.
- Никога не слагайте допълнителни етикети или стикери върху дисковете. Не използвайте и никакви компактдискове, на които етикетът или стикерът е започнал да се разлепва, или дискове с остатъци от лепило или други замърсявания, дължащи се на отлепен етикет или стикер. В случай че употребите такъв компактдиск, възпроизвеждащото устройство може да спре да работи нормално и да не е в състояние да извади диска.

Бележки по използването на дискове CD-R/RW

E00725100055

- При възпроизвеждането на някои CD-R/RW, които са били записани на записващи компактдискови устройства (CD-R/RW устройства), е възможно да възникнат проблеми.
- Дисковете от типа CD-R/RW са по-малко устойчиви на високи температури и по-голяма влажност от обикновените дискове за музика и следователно могат да се повредят окончателно, ако се оставят в автомобила за дълго време.
- В зависимост от комбинациите на записващия софтуер на записващите компактдискови устройства (CD-R/RW записващи устройства), както и от използвания за запис CD-R/RW компактдиск той може да не се възпроизведе успешно.
- Този плейър не може да възпроизвежда CD-R/RW дискове, ако сесията не е затворена.
- Този плейър не може да възпроизвежда CD-R/RW дискове, които съдържат различни от CD-DA или MP3 данни (например видеодискове и др.).
- Не забравяйте да се съобразявате с инструкциите за CD-R/RW дисковете.

⚠ ПРЕДУПРЕЖДЕНИЕ

- **Ползването на CD плейъра по различен от описания в настоящите инструкции начин може да доведе до облъчване. Не сваляйте никога капака и не се опитвайте да ремонтирате CD плейъра сами. В него няма части, които могат да бъдат поправени от потребителя. Ако CD плейъра не работи правилно, препоръчваме ви да го занесете за проверка.**

Антена

E00710500543

За сваляне

Завъртете антената обратно на часовниковата стрелка (A).

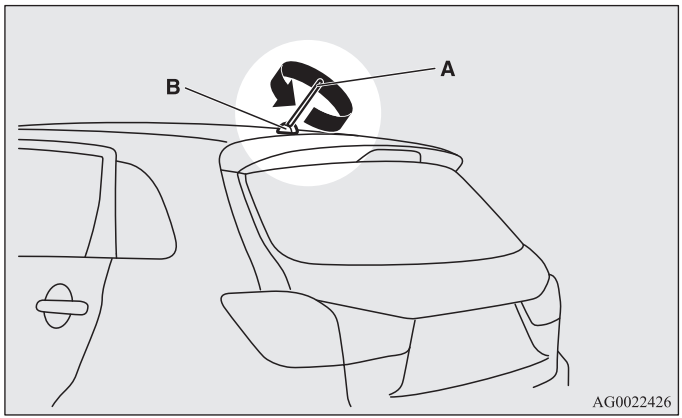

Монтаж

Завъртете антената (A) по часовниковата стрелка в основата (B), докато се захване стабилно.

ЗАБЕЛЕЖКИ

- Не забравяйте да сваляте антената на покрива в следните случаи:
  - При посещение на автоматична автомивка.
  - При завиване на автомобила с покривало.
  - При шофиране в постройка, която има нисък таван.

*Цифров часовник**

E00711800455

За сверяването на цифровия часовник могат да се използват автоматичен и ръчен режим:
Изберете автоматичен или ръчен режим, като изпълните следните операции:

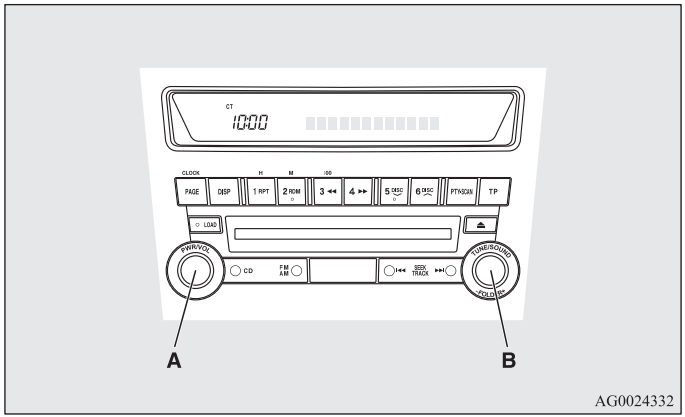

AG0024332

A- Превключвател PWR (Включване)
B- Превключвател TUNE (Настройка)

1. Натиснете превключвателя PWR (A) за включване на аудиосистемата.
2. Въведете режима за задаване на функция чрез натискане на превключвателя TUNE (B) за 2 секунди или повече.
3. Натиснете превключвателя TUNE (B) неколкократно, за да изберете режима CT (Clock Time-Време на часовника).
   Последователността е: AF → CT → REG → TP-S → PI-S → Language of PTY display (Език на PTY дисплей) → SCV → PHONE → Function setup mode OFF (Изключен режим за задаване на функции)
   (Вижте „Режим за задаване на функции“ на стр. 5-28.)

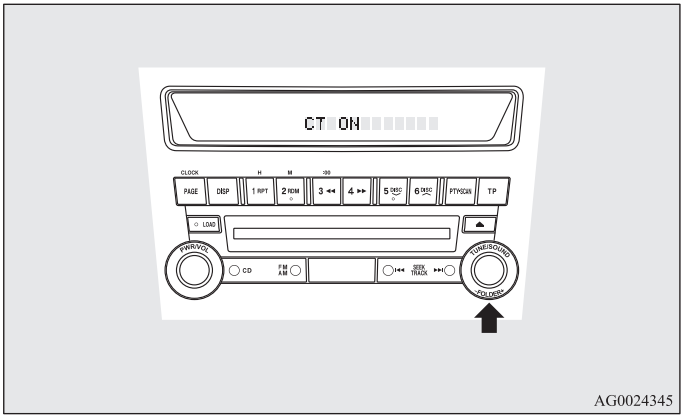

AG0024345

ЗАБЕЛЕЖКИ

- Макар че на дисплея се извежда „PHONE“, тази функция не е активна.

4. Завъртете превключвателя TUNE (B) наляво и надясно, за да изберете включено или изключено.

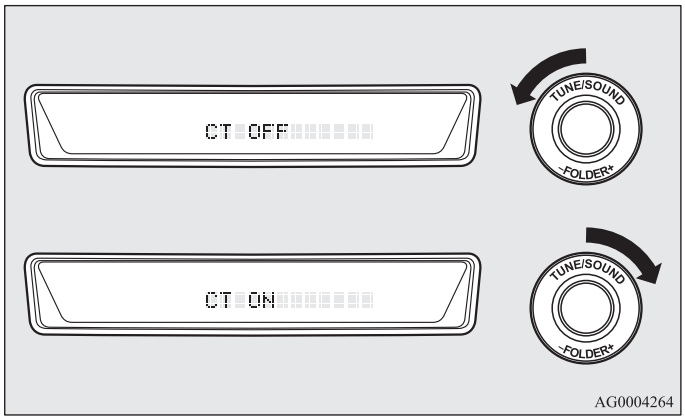

CT ON- (Включено време на часовник)	Автоматичен режим
CT OFF- (Изключено време на часовник)	Ръчен режим

ЗАБЕЛЕЖКИ

- След избиране на режим вие можете да напуснете режима за задаване на функция, като предприемете някоя от следните стъпки:
  - Натиснете превключвателя (B) TUNE най-малко за 2 секунди.
  - Не извършвайте никакво въвеждане за 10 секунди.

Автоматичен режим

В режим на автоматична настройка местното време може автоматично да се настрои, като се използва сигнал от местните RDS станции. В този режим на дисплея се появява CT (A). Вижте „Радиоинформационна система (RDS)“ на стр. 5-23.

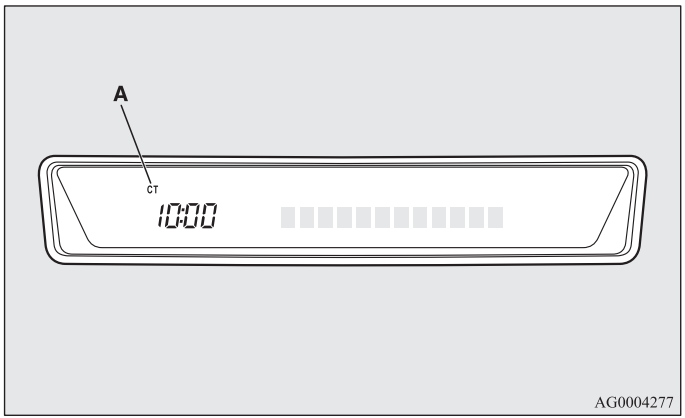

Ръчен режим

Ръчният режим също е достъпен, ако автоматичният режим показва неточно време, в случай че съседните местни RDS станции са разположени в различен часови пояс. Вижте „Радиоинформационна система (RDS)“ на стр. 5-23.

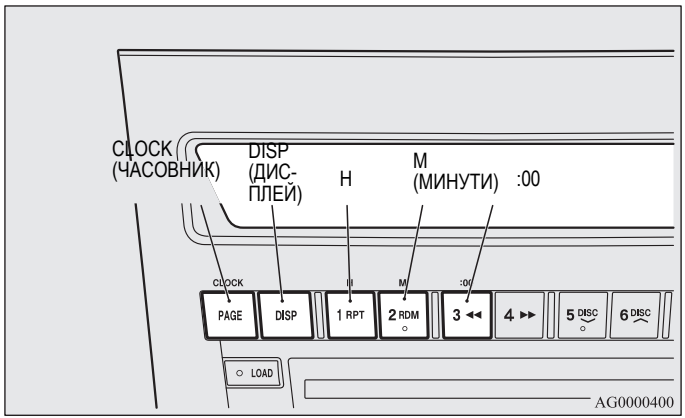

Задайте точното време със съответните бутони, както е описано по-долу.

1. Задържайте бутона CLOCK натиснат, докато дисплеят за време започне да мига.
2. За сверяване на времето натиснете съответните бутони.

“H“ бутон -	Сверяване на часа
“M“ бутон -	Сверяване на минутите
“:00“ бутон -	За връщане на минутите на 0
10:00 - 10:29.....	Сменя на 10:00
10:30 - 10:59.....	Сменя на 11:00

3. След задаване на времето, натиснете бутона „DISP“ и дисплея за времето ще спре да мига.
   След приключване на сверяване на времето, мигането спира автоматично.

ЗАБЕЛЕЖКИ

- Ако кабелите на акумулатора са откачани за ремонт или по други причини, след свързването им сверете часовника до вярното време.
- Цифровият часовник не показва секундите на дисплея. Когато дисплеят „минути“ се настройва и установи на нула, часовникът започва от нула секунди за избраната минута.

*Свързочна система**

E00764500012

Свързочната система поема управлението на устройствата, свързани чрез устройство за вход на USB или Bluetooth® 2.0 интерфейс, което позволява те да работят чрез превключвателите в автомобила или гласовите команди.
Вижте следния раздел за подробности относно начина на работа.

Вижте „Bluetooth® 2.0 интерфейс“ на стр. 5-67.
Вижте „Устройство за вход на USB“ на стр. 5-92.
Вижте „Възпроизвеждане на песни от USB памет“ на стр. 5-38.
Вижте „Възпроизвеждане на песни от Bluetooth® устройство“ на стр. 5-52.
Вижте „Използване на функцията за външен аудиовход“ на стр. 5-55.

Bluetooth® е регистрирана търговска марка на BLUETOOTH SIG, INC.

Лицензионно споразумение за краен потребител на свързочната система

E00764600013

Вие закупихте устройство, което включва софтуер на JOHNSON CONTROLS Inc (фирма с опит в автомобилната индустрия), лицензиран от MITSUBISHI MOTORS CORPORATION, и техните доставчици. За пълен списък на продуктите на трети страни и техните лицензионни споразумения за краен потребител моля посетете следния уебсайт.
http://www.jciblueconnect.com/faq/fulldisclosure.pdf

*Bluetooth® 2.0 интерфейс**

E00726000370

Bluetooth® 2.0 интерфейсът позволява осъществяването/приемането на разговори със „свободни ръце“ чрез Bluetooth® съвместим клетъчен телефон, базирани на безжичната комуникационна технология позната като Bluetooth®. Тази технология позволява на потребителя да възпроизвежда музика от високоговорителите на автомобила, запаметена в Bluetooth® музикален плейър.
Системата е оборудвана с функция за гласово разпознаване, която осигурява възможността за провеждане на разговори „свободни ръце“ с задействане на превключвател и с издаване на гласови команди, използващи дефинирано гласово разклонение.

Bluetooth® 2.0 интерфейсът може да бъде ползван само когато контактният ключ или работният режим са в положение ON или ACC.

Преди да можете да ползвате Bluetooth® 2.0 интерфейс, трябва да сдвоите Bluetooth® устройството и Bluetooth® 2.0 интерфейса.
Вижте „Свързване с Bluetooth® 2.0 интерфейс и Bluetooth® устройство“ на стр. 5-75.

Bluetooth® е регистрирана търговска марка на BLUETOOTH SIG, INC.

⚠ ПРЕДУПРЕЖДЕНИЕ

- **Въпреки че Bluetooth® 2.0 интерфейсът ви позволява да провеждате разговори със „свободни ръце“, ако изберете да ползвате клетъчен телефон по време на шофиране, трябва да не се разсейвате от безопасното шофиране на автомобила. Всяко действие, включително и разговорите по клетъчен телефон, което отвлича вниманието ви от безопасното управление на автомобила, увеличава рисковете от произшествия.**
- **Запознайте се с всички валидни за региона, в който се намирате, държавни и местни закони относно употребата на клетъчни телефони по време на движение и ги спазвайте.**

ЗАБЕЛЕЖКИ

- Ако контактният ключ или работният режим останат в положение ACC, захранването за аксесоари автоматично ще се изключи след определен период от време и няма да можете да използвате Bluetooth® 2.0 интерфейс. Захранването на аксесоарите се включва отново, ако контактният ключ или превключвателя на двигателя се задействат.
  Вижте „ACC функция за автоматично изключване на захранването“ на стр. 4-16.
- Bluetooth® 2.0 интерфейсът не може да се използва, ако Bluetooth® устройството няма батерия или захранването е изключено.
- Повиквания със „свободни ръце“ няма да са възможни, ако вашият телефон няма връзка.
- Ако поставите Bluetooth® устройството в багажника, може да не сте в състояние на ползвате Bluetooth® 2.0 интерфейса.
- Някои Bluetooth® устройства не са съвместими с Bluetooth® 2.0 интерфейса.

Управляващ превключвател на волана → стр. 5-69
Функция на гласово разпознаване → стр.5-70
Полезни гласови команди → стр.5-71
Функция за регистрация на говорещия потребител → стр.5-73
Свързване на Bluetooth® 2.0 интерфейс и Bluetooth® устройство → стр.5-75
Работа с музикален плейър, свързан чрез Bluetooth® → стр.5-80
Осъществяване или приемане на повиквания със „свободни ръце“ → стр.5-80
Функция на телефонен указател → стр.5-83

Управляващ превключвател на волана

E00727200119

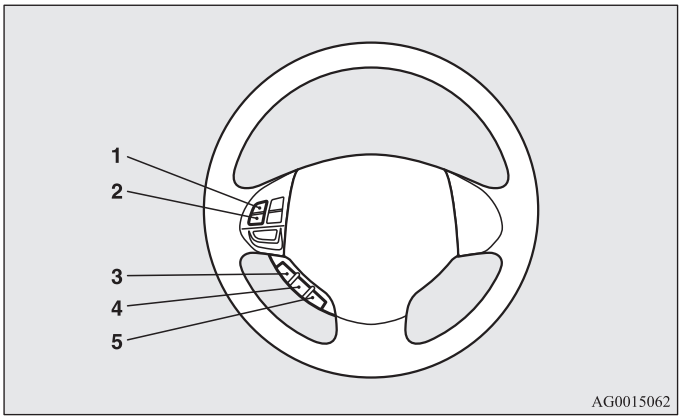

1- Бутон за усилване на звука
2- Бутон за намаляване на звука
3- Бутон SPEECH (Говор)
4- Бутон PICK-UP (Приемане)
5- Бутон HANG-UP (Прекъсване)

Бутон за усилване на звука

За увеличаване на силата на звука натиснете този бутон.

Бутон за намаляване на звука

За намаляване на силата на звука натиснете този бутон.

Бутон SPEECH (Говор)

- За да преминете към режима на гласово разпознаване натиснете този бутон.
  Когато системата е в режим на гласово разпознаване, на аудиодисплея се извежда „Listening“ (Слушане).
- Когато сте в режим на гласово разпознаване, ако натиснете този бутон за кратко, това ще доведе до прекъсване на гласовото съобщение и ще разреши въвеждането на гласова команда.
  Продължителното натискане на този бутон ще деактивира режима на гласово разпознаване.
- Краткото натискане на този бутон по време на разговор ще разреши гласовото разпознаване и въвеждането на гласова команда.

Бутон PICK-UP (Приемане)

- За да отговорите на телефона за приемане на постъпило повикване, натиснете този бутон.
- Ако по време на разговор получите второ повикване, натиснете този бутон, за да оставите първото обаждане в режим на изчакване и да говорите с втория абонат.
  - При подобни обстоятелства с краткото натискане на този бутон може да превключвате между двамата обадили се абоната. Ще превключите към първия абонат, а вторият ще остане в режим на изчакване.
  - За установяване на тристранна връзка при подобни ситуации натиснете бутона SPEECH, за да навлезете в режим на гласово разпознаване, след което произнесете „Join calls“ (Включи се в разговорите).

Бутон HANG-UP (П?рекъсване)

- За да откажете приемането на постъпило повикване, натиснете този бутон.
- За да прекратите текущ разговор, натиснете този бутон. Когато има друго изчакващо повикване, вие ще превключите към него.
- Ако този бутон бъде натиснат в режим на разпознаване на глас, този режим ще бъде деактивиран.

ЗАБЕЛЕЖКИ

- Когато натиснете бутона SPEECH, за да навлезете в режима на гласово разпознаване и клетъчният ви телефон е включен към системата, текущата информация на клетъчния телефон, като „оставащ живот на батерията“, „сила на приемания сигнал“ или „роуминг“, ще се изведе на аудиодисплея.*

  *: Някои клетъчни телефони няма да изпратят тази информация към Bluetooth® 2.0 интерфейс.
- Изчакване на повикването и тристранна връзка могат да се използват от Bluetooth® 2.0 интерфейс само ако е възможно да се ползват тези услуги с вашия клетъчен телефон.

Функция на гласово разпознаване

E00727300312

Bluetooth® 2.0 интерфейсът е оборудван с функция за гласово разпознаване.
Просто кажете гласови команди и можете да извършите различни действия, както и да осъществите или приемете повиквания със „свободни ръце“.

С Bluetooth® 2.0 интерфейс гласово разпознаване е възможно за английски, френски, испански, италиански, немски, холандски, португалски и руски. Фабричната настройка е „Английски“.

ЗАБЕЛЕЖКИ

- Ако гласовата команда, която произнасяте, се различава от предварително зададената команда или не може да бъде разпозната поради външен шум или друга причина, Bluetooth® 2.0 интерфейсът ще попита отново за гласовата команда до 3 пъти.
- За най-добра работа и допълнително намаляване на външния шум стъклата на автомобила трябва да са затворени, докато изпълнявате функцията за гласово разпознаване.
- Някои гласови команди имат алтернативни команди.
- В зависимост от избрания език някои функции може да не са налични.

Избор на работен език

1. Натиснете бутона SPEECH.
2. Произнесете „Setup“ (Настройка).
3. Произнесете „Language“ (Език).
4. Гласовото ръководство ще произнесе „Select a language: English, French, Spanish, Italian, German, Dutch, Portuguese or Russian“ Кажете желания от вас език. (Пример: „English“)
5. Гласовото ръководство ще произнесе „English (French, Spanish, Italian, German, Dutch, Portuguese или Russian) selected. Is this correct?“ (Това правилно ли е?). Кажете „Yes“ (Да).
   Ако кажете „No“ (Не), системата ще се върне на Стъпка 4.

ЗАБЕЛЕЖКИ

- Гласовото ръководство ще повтори същото съобщение два пъти. Първото съобщение е на текущия език, а второто съобщение е на избрания език.
- Ако са регистрирани няколко записа в указателя на автомобила, смяната на езика ще отнеме повече време.
- Смяната на езика изтрива мобилния указател, внесен в Bluetooth® 2.0 интерфейса. Ако искате да го използвате, ще трябва да внесете отново.

6. Когато гласовото ръководство произнесе „English (French, Spanish, Italian, German, Dutch, Portuguese or Russian) selected (Избран е Английски)“, процесът по промяна на работния език приключва и системата се връща към главното меню.

Полезни гласови команди

E00760000019

Функция Help (Помощ)

E00760100010

Bluetooth® 2.0 интерфейсът е оборудван с функция за помощ.
Ако когато системата изчаква въвеждане на гласова команда произнесете „Help“, системата ще ви съобщи списъка с команди, които могат да се използват при подобни обстоятелства.

Отмяна

E00760200011

Има 2 функции за отмяна.
Ако сте в главното меню, кажете „Cancel (Отмяна)“, за да излезете от Bluetooth® 2.0 интерфейса.
Ако сте другаде в системата, кажете „Cancel (Отмяна)“, за да се върнете в главното меню.

Настройка на функцията за потвърждение

E00760400013

Bluetooth® 2.0 интерфейсът е оборудван с функция за потвърждение.
С активирана функция за потвърждение вие имате повече възможности от нормалното, за да потвърдите команда, когато правите различни настройки на Bluetooth® 2.0 интерфейса. Това ви дава възможност да намалите вероятността за случайна промяна на дадена настройка.
Функцията за потвърждение може да се включва и изключва при следване на описаната по-долу последователност.

1. Натиснете бутона SPEECH.
2. Произнесете „Setup“ (Настройка).
3. Произнесете „Confirmation prompts“ (Съобщения за потвърждение).
4. Гласовото ръководство ще произнесе „Confirmation prompts are <on/off>. Would you like to turn confirmation prompts <off/on>“ (Съобщенията за потвърждения са включени/изключени. Бихте ли желали съобщенията за потвърждение да се включат/изключат?).
   Отговорете „Yes“ за промяна на настройката или отговорете „No“ за оставяне на текущата настройка.
5. Гласовото ръководство ще произнесе „Confirmation prompts are <off/on>“ и след това системата ще се върне към главното меню.

Функция за сигурност

E00760500043

Възможно е да се ползва парола като функция за защита, като зададете парола по ваш избор за Bluetooth® 2.0 интерфейс.
При включване на функцията за сигурност ще е необходимо да се въведе гласово 4 цифрена парола, за да се използват всички функции на Bluetooth® 2.0 интерфейса, с изключение на приемането.

Задаване на парола

За включване на функцията за сигурност чрез задаване на парола изпълнете следната процедура.

1. Натиснете бутона SPEECH.
2. Произнесете „Setup“ (Настройка).
3. Произнесете „Password“.
4. Гласовото ръководство ще произнесе „Password is disabled. Would you like to enable or retrain?“ (Паролата е забранена. Бихте ли желали да я разрешите?) Отговорете „Yes“ (Да).
   Отговорете „No“ за отмяна на процеса по задаване на парола и връщане към главното меню.
5. Гласовият инструктор ще произнесе „Please say a 4-digit password. Remember this password. It will be required to use this system.“ (Кажете 4-цифрена парола. Запомнете паролата. Тя ще е нужна за използване на системата).
   Кажете 4-цифрен номер, който искате да зададете като парола.
6. За целите на потвърждението гласовото ръководство ще произнесе „Password <4-digit password>. Is this correct?“ (Това правилно ли е?). Отговорете „Yes“ (Да).
   Отговорете „No“, за да се върнете към въвеждането на паролата в Стъпка 5.
7. След приключване на регистрацията на паролата, гласовият инструктор ще произнесе „Password is enabled“ (Паролата е активирана) и системата ще се върне към главното меню.

ЗАБЕЛЕЖКИ

- Паролата се изисква за достъп до системата при следващото стартиране на двигателя.

- Изисква се известно време след спиране на двигателя, докато системата запише паролата.
  Ако контактният ключ или работният режим са в положение ACC или ON или двигателят се стартира веднага след като е бил загасен, има случаи, в които въведената парола не се записва в системата. През това време моля опитайте да въведете отново паролата.

Въвеждане на парола
Ако е била зададена парола и функцията за сигурност е активирана, гласовото ръководство ще произнесе „Hands-free system is locked. State the password to continue“ (Системата „свободни ръце“ е блокирана. Кажете паролата, за да продължите), когато бутонът SPEECH бъде натиснат за влизане в режим за гласово разпознаване. Произнесете 4-цифреното число, за да въведете паролата.
Ако въведената парола е грешна, гласовото ръководство ще произнесе „<4-digit password>, Incorrect Password. Please try again.“ (Неправилна парола. Моля, опитайте отново). Въведете правилната парола.

ЗАБЕЛЕЖКИ
- Паролата може да се въвежда толкова пъти, колкото пожелаете.
- Ако сте забравили паролата си, произнесете „Cancel“ (Отмяна), за да излезете от режима за гласово въвеждане, след което направете справка с упълномощен сервиз на MITSUBISHI MOTORS.

Забраняване на парола
За изключване на функцията за сигурност чрез деактивиране на парола изпълнете следната процедура.

ЗАБЕЛЕЖКИ
- Системата трябва да е отключена, за да деактивирате паролата.

1. Натиснете бутона SPEECH.
2. Произнесете „Setup“ (Настройка).
3. Произнесете „Password“.
4. Гласовият инструктор ще произнесе „Password is enabled. Would you like to disable it?“ (Паролата е деактивирана. Бихте ли желали да я активирате?) Отговорете „Yes“ (Да).
   Отговорете „No“, за отмяна на процеса по задаване на парола и връщане към главното меню.
5. След приключване на деактивирането на паролата гласовото ръководство ще произнесе „Password is disabled“ (Паролата е активирана) и системата ще се върне към главното меню.

Функция за регистрация на говорещия потребител

E00727400238

Bluetooth® 2.0 интерфейсът може да използва функцията за регистрация на говорещ потребител, за да създаде гласов модел за един човек за всеки език.

Това улеснява Bluetooth® 2.0 интерфейса да разпознава гласовите команди казани от вас.
Регистрираният с помощта на функцията за регистрация на говорещия потребител гласов модел може да се включва и изключва по желание.

Регистрация на говорещия потребител

E00727500200

Процесът по регистрация на говорещия потребител отнема около 2 до 3 минути.

За постигане на възможно най-добри резултати преминете през целия процес, седейки на седалката на водача, в окръжаваща среда, която е възможно най-тиха (когато не вали дъжд или не духа силен вятър и когато прозорците на автомобила са затворени). За да предотвратите прекъсването на процеса по регистрация на говорещия потребител, изключете телефона си.

За регистрацията на говорещ потребител използвайте следната процедура.

1. Спрете автомобила си на безопасно място, поставете скоростния лост в положение „N“ (Неутрално) (механична скоростна кутия) или селекторния лост в положение „P“ (Паркиране) (автоматична скоростна кутия) и дръпнете лоста на ръчната спирачка.

ЗАБЕЛЕЖКИ

- Регистрацията на говорещия потребител е възможна само когато автомобилът е паркиран. Преди да направите опит за регистрация на говорещ потребител, се убедете, че автомобилът е паркиран на безопасно място.

2. Натиснете бутона SPEECH.
3. Произнесете „Voice training“ (Гласово обучение).
4. Гласовото ръководство ще произнесе „This operation must be performed in a quiet environment while the vehicle is stopped. See the owners manual for the list of required training phrases. Press and release the SPEECH button when you are ready to start. Press the HANG-UP button to cancel at any time.“ (Тази операция трябва да се проведе в тиха обстановка и при спрян автомобил. За списъка на изискваните учебни фрази виж ръководството за експлоатация. Когато сте готов да започнете, натиснете бутона SPEECH. За анулиране на процедурата във всеки един момент натиснете бутона HANG-UP).

   За да стартирате процеса по регистрация на говорещ потребител, натиснете бутона SPEECH.

ЗАБЕЛЕЖКИ

- Ако в рамките на 3 минути след натискане на бутона SPEECH не стартирате процеса по регистрация на говорещ потребител, времето на функцията за регистрация на говорещия потребител ще изтече.

  Гласовото ръководство ще произнесе „Speaker Enrollment has timed out“ (Времето за регистрация на говорещ потребител изтече). Системата ще излъчи кратък звуков сигнал и режимът за гласово разпознаване ще се деактивира.

5. Гласовото ръководство ще ви напомни за фраза 1. Повторете съответната фраза от списъка в таблицата „Команди за регистрация“ на стр. 5-91.

   Системата ще регистрира гласа ви и след това ще премине към регистрацията на следващата команда. Продължете следването на процеса до регистриране на всички фрази.

ЗАБЕЛЕЖКИ

- За да повторите последната команда от гласовото обучение, натиснете и освободете бутона SPEECH.
- Ако натиснете бутона HANG-UP по време на процеса, системата ще издаде звуков сигнал и ще спре процеса по регистрация.

6. След прочитане на всички команди за регистрация гласовото ръководство ще произнесе „Speaker Enrollment is complete“ (Регистрацията на говорещия потребител е приключена). Системата тогава ще приключи процеса по регистрация на говорещия потребител и ще се върне към главното меню.

ЗАБЕЛЕЖКИ

- Приключването на процеса по регистрация на говорещ потребител ще включи гласовия модел автоматично.
- В този режим командите „Help“ (Помощ) и „Cancel“ (Отмяна) няма да работят.

Разрешение и забрана на гласовия модел и повторно обучение

E00727600100

Регистрираният с помощта на функцията за регистрация на говорещия потребител гласов модел може да се включва и изключва по желание.

Можете също и да проведете повторно обучение на системата.

За изпълнението на тези действия следвайте долуописаните процедури.

1. Натиснете бутона SPEECH.
2. Произнесете „Voice training“ (Гласово обучение).
3. Ако вече веднъж сте приключили с процеса по регистрация на говорещ потребител, гласовият инструктор ще произнесе „Enrollment is enabled. Would you like to disable or retrain?“ (Регистрацията е активирана. Искате ли деактивирате или желаете повторно обучение)“ или „Enrollment is disabled. Would you like to enable or retrain?“ (Регистрацията е деактивирана. Бихте ли желали да активирате процеса или желаете повторно обучение?).
4. Когато регистрацията е „активирана“, гласовият модел е включен; когато регистрацията е „деактивирана“, гласовият модел е изключен. Произнесете командата, която отговаря на нуждите ви.
   Произнесете „Retrain“ (Повторно обучение), за да започнете процеса по регистрация на говорещия потребител и да създадете нов гласов модел. (Вижте „Регистрация на говорещ потребител“ на стр. 5-73.)

Свързване на Bluetooth® 2.0 интерфейс и Bluetooth® устройство

E00760600073

Преди да можете да осъществявате или приемате повиквания със „свободни ръце“ или да възпроизвеждате музика чрез функцията Bluetooth® 2.0 интерефейс, трябва да сдвоите Bluetooth® устройството и Bluetooth® 2.0 интерфейса.

ЗАБЕЛЕЖКИ

- Сдвояването е необходимо само когато устройството се ползва за първи път. След като устройството е сдвоено с Bluetooth® 2.0 интерфейса, всичко, което трябва да направите, е да донесете следващия път устройството в автомобила и то ще се свърже с Bluetooth® 2.0 интерфейс автоматично (ако се поддържа от устройството). Устройството трябва да има включен Bluetooth®, за да се свърже.

До 7 Bluetooth® устройства могат да се сдвояват с Bluetooth® 2.0 интерфейс.

Ако в автомобила се намират няколко сдвоени Bluetooth® устройства, клетъчният телефон или музикалният плейър, който се е свързал последно, се свързва автоматично с Bluetooth® 2.0 интерфейс.

Можете и да смените Bluetooth® устройството, което трябва да се свърже.

Сдвояване

За сдвояване на Bluetooth® устройството с Bluetooth® 2.0 интерфейса следвайте стъпките по-долу.

1. Спрете автомобила си на безопасно място, поставете скоростния лост в положение „N“ (Неутрално) (механична скоростна кутия) или селекторния лост в положение „P“ (Паркиране) (автоматична скоростна кутия) и дръпнете лоста на ръчната спирачка.

ЗАБЕЛЕЖКИ

- Можете да сдвоите Bluetooth® устройство с Bluetooth® 2.0 интерфейс само ако автомобилът е паркиран. Преди да сдвоявате Bluetooth® устройство с Bluetooth® 2.0 интерфейс се уверете, че автомобилът е паркиран на безопасно място.

2. Натиснете бутона SPEECH.
3. Произнесете „Setup“ (Настройка).
4. Произнесете „Pairing Options“ (Опции за сдвояване).
5. Гласовото ръководство ще произнесе „Select one of the following: pair, edit, delete, or list.“ (Изберете едно от следните: сдвояване, промяна, изтриване или списък). Произнесете „Pair“ (Сдвояване).

ЗАБЕЛЕЖКИ

- Ако 7 устройства са вече сдвоени, гласовото ръководство ще произнесе „Maximum devices paired“ (Максимален брой сдвоени устройства) и след това системата ще прекрати процеса по сдвояване. За да регистрирате ново устройство, изтрийте едно устройство и след това повторете процеса по сдвояване.
  (Вижте „Избор на устройство: Изтриване на устройство“ на стр. 5-77.)

6. Гласовото ръководство ще произнесе „Please say a 4-digit password“ (Моля кажете 4-цифрен код за сдвояване). Произнесете 4-цифрен номер.
   Когато функцията за потвърждение е активирана, системата ще потвърди дали произнесеният номер е допустим. Отговорете „Yes“ (Да).
   Произнесете „No“, за да се върнете към избора на код за сдвояване.

ЗАБЕЛЕЖКИ

- Някои Bluetooth® устройства изискват специфичен код за сдвояване. Моля вижте ръководството на устройството за информация относно изискванията за сдвояване.
- Въведеният тук код за сдвояване се използва единствено за удостоверяване на Bluetooth® връзка. Това е всяко 4-цифрено число, което потребителят пожелае да избере.

Запомнете кода за сдвояване, тъй като в процеса на осъществяване на сдвояване по-късно той ще трябва да се въведе в Bluetooth® устройството.

В зависимост от настройките за връзка на Bluetooth® устройството този код може да трябва да се въвежда при всяко свързване с Bluetooth® устройство към Bluetooth® 2.0 интерфейс. За информация относно стандартните настройки за връзка вижте инструкциите на устройството.

7. Гласовото ръководство ще произнесе „Start pairing procedure on the device. See the device manual for instructions“ (Стартирайте процедурата по осъществяване на сдвояване от устройството. За инструкции вижте ръководството за експлоатация на устройството). Въведете в Bluetooth® устройството 4-цифрен номер, който сте регистрирали в Стъпка 6.

ЗАБЕЛЕЖКИ

- Ако Bluetooth® 2.0 интерфейс не може да разпознае Bluetooth® устройството, гласовото ръководство ще произнесе „Pairing has timed out“ (Времето за сдвояване изтече) и процесът по сдвояване ще бъде отменен.
  Потвърдете, че устройството, което сдвоявате, поддържа Bluetooth® и опитайте да сдвоите отново.
- Ако въведете грешен номер, гласовото ръководство ще произнесе „Pairing failed“ (Сдвояването е неуспешно) и процедурата по сдвояване ще бъде отменена.
  Потвърдете, че номерът е правилен, и опитайте да сдвоите отново.

8. Гласовото ръководство ще произнесе „Please say the name of the device after the beep“ (Моля кажете името на устройството след звуковия сигнал). Можете да зададете име по ваше желание за Bluetooth® устройството и да го регистрирате като етикет за устройството. Кажете името, което искате да регистрирате, след звуковия сигнал.

ЗАБЕЛЕЖКИ

- Когато функцията за потвърждение е включена, след повтаряне на етикета на устройството, който сте произнесли, гласовото ръководство ще попита „Is this correct?“ (Това правилно ли е?) Отговорете „Yes“ (Да).
  За да промените етикета за устройството, отговорете „No“ (Не), след което кажете етикета на устройството отново.

9. Гласовото ръководство ще произнесе „Pairing complete“ (Сдвояване приключено), след което ще чуете звуков сигнал и процесът на сдвояване ще приключи.

Избор на устройство

E00760700032

Ако в автомобила се намират няколко сдвоени Bluetooth® устройства, клетъчният телефон или музикалният плейър, който се е свързал последно, се свързва автоматично с Bluetooth® 2.0 интерфейс.
Можете да се свържете с другия сдвоен клетъчен телефон или музикален плейър чрез процедура за смяна на настройката.

Избор на клетъчен телефон

1. Натиснете бутона SPEECH.
2. Произнесете „Setup“ (Настройка).
3. Произнесете „Select phone“ (Избери телефон).
4. След като гласовото ръководство произнесе „Please say“ (Моля кажи), номерата на клетъчните телефони и етикетите на съответните клетъчни телефони ще бъдат произнесени поред, като се започне от клетъчния телефон, който е бил свързан последно.
   Произнесете номера на клетъчния телефон с който искате да се свържете.
   Когато функцията за потвърждение е включена, системата ще ви попита отново дали телефонът, към който желаете да се свържете, е правилният. Отговорете „Yes“ (Да), за да продължите и да се свържете към клетъчния телефон.
   Отговорете „No“ (Не) и гласовото ръководство ще произнесе „Please say“ (Моля кажи). Произнесете номера на телефона, с който искате да се свържете.

ЗАБЕЛЕЖКИ

- По всяко време можете да се свържете с телефон чрез натискане на бутона SPEECH и произнасяйки номера, даже и преди всички сдвоени номера и етикети на съответните клетърчни телефони да са прочетени от системата.

5. Избраният телефон ще бъде свързан към Bluetooth® 2.0 интерфейс. Гласовото ръководство ще произнесе „<device tag> selected“ (избран) и след това системата ще се върне към главното меню.

Избор на музикален плейър

1. Натиснете бутона SPEECH.
2. Произнесете „Setup“ (Настройка).
3. Произнесете „Select music player“ (Избери музикален плейър).

4. След като гласовото ръководство произнесе „Please say“ (Моля кажи), номерата на музикалните плейъри и етикетите на съответните музикални плейъри ще бъдат произнесени поред, като се започне от музикалния плейър, който е бил свързан последно.
   Произнесете номера на музикалния плейър, с който искате да се свържете.
   Когато функцията за потвърждение е включена, системата ще ви попита отново дали музикалният плейър, към който желаете да се свържете, е правилният. Отговорете „Yes“ (Да), за да продължите и да се свържете към музикалния плейър.
   Отговорете „No“ (Не) и гласовото ръководство ще произнесе „Please say“ (Моля кажи). Произнесете номера на музикалния плейър, с който искате да се свържете.

ЗАБЕЛЕЖКИ

- По всяко време можете да се свържете с музикален плейър чрез натискане на бутона SPEECH и произнасяйки номера, даже и преди всички сдвоени номера и етикети на съответните музикални плейъри да са прочетени от системата.

5

5. Избраният музикален плейър ще бъде свързан към Bluetooth® 2.0 интерфейс.
   Гласовото ръководство ще произнесе „<device tag> selected“ (избран) и след това системата ще се върне към главното меню.

Изтриване на устройство

Използвайте следната процедура за изтриване на сдвоено Bluetooth® устройство от Bluetooth® 2.0 интерфейс.

1. Натиснете бутона SPEECH.
2. Произнесете „Setup“ (Настройка).
3. Произнесете „Pairing Options“ (Опции за сдвояване).
4. Гласовото ръководство ще произнесе „Select one of the following: pair, edit, delete, or list.“ (Изберете едно от следните: сдвояване, промяна, изтриване или списък). Произнесете „Delete“ (Изтрий).
5. След като гласовото ръководство произнесе „Please say“ (Моля кажи), номерата на устройствата и етикетите на съответните устройства ще бъдат произнесени поред, като се започне от устройството, което е било свързано последно. След като приключи с прочитането на всички, осъществили радиовръзка телефони, гласовият инструктор ще произнесе „or all“ (или всички).
   Произнесете името на устройството, което искате да изтриете от системата.
   Ако искате да изтриете всички сдвоени телефони от системата, кажете „All“ (Всички).
6. За целите на потвърждението гласовото ръководство ще произнесе „Deleting <device tag> <number>. Is this correct?“ (Изтриване на....Това правилно ли е?) или „Deleting all devices. Is this correct?“ (Това правилно ли е?).
   За да изтриете телефона (телефоните), отговорете „Yes“ (Да).
   Отговорете „No“ (Не), системата ще се върне на Стъпка 4.
7. Гласовото ръководство ще произнесе „Deleted“ (Изтрити) и след това системата ще прекрати процедурата за изтриване на устройство.

ЗАБЕЛЕЖКИ

- Ако процедурата за изтриване на устройство е неуспешна по някаква причина, гласовото ръководство ще произнесе „Delete failed“ (Изтриване неуспешно) и след това системата ще отмени изтриването на устройството.

Проверка на сдвоено Bluetooth® устройство

E00760800017

Можете да проверите сдвоено Bluetooth® устройство, като следвате стъпките по-долу.

1. Натиснете бутона SPEECH.
2. Произнесете „Setup“ (Настройка).
3. Произнесете „Pairing Options“ (Опции за сдвояване).
4. Гласовото ръководство ще произнесе „Select one of the following: pair, edit, delete, or list.“ (Изберете едно от следните: сдвояване, промяна, изтриване или списък). Произнесете „List“ (Списък).
5. Гласовото ръководство ще произнесе етикетите на съответните устройства по ред, като започне от Bluetooth® устройството, което е било свързано последно.
6. След като етикетите на всички сдвоени Bluetooth® устройства бъдат прочетени, системата ще каже „End of list, would you like to start from the beginning?“ (Край на списъка, искате ли да започнете отначало?)
   За да прослушате списъка отначало, отговорете „Yes“ (Да).
   Когато приключите, за да се върнете към главното меню, отговорете „No“ (Не).

ЗАБЕЛЕЖКИ

- Ако натиснете и пуснете бутона SPEECH и по време на прочитане на списъка произнесете „Continue“ (Продължи) или „Previous“ (Предишен), системата ще премине напред или назад по списъка.
  За да продължите към устройството със следващ най-висок номер, произнесете „Continue“ (Продължи), а за да се върнете към телефона с предшестващ номер, произнесете „Previous“ (Предишен).
- Можете да промените етикета на устройството, като натиснете и пуснете бутона SPEECH и след това произнесете „Edit“ (Промени), докато списъкът се чете.
- Можете да промените телефона, който ще се свързва, като натиснете и пуснете бутона SPEECH и след това произнесете „Select phone“ (Избери телефон), докато списъкът се чете.
- Можете да промените музикалния плейър, който ще се свързва, като натиснете и пуснете бутона SPEECH и след това произнесете „Select music player“ (Избери музикален плейър), докато списъкът се чете.

Промяна на етикет на устройство

E00760900018

Можете да промените етикета на сдвоен клетъчен телефон или музикален плейър.

Следвайте стъпките по-долу, за да промените етикет.

1. Натиснете бутона SPEECH.
2. Произнесете „Setup“ (Настройка).
3. Произнесете „Pairing Options“ (Опции за сдвояване).
4. Гласовото ръководство ще произнесе „Select one of the following: pair, edit, delete, or list.“ (Изберете едно от следните: сдвояване, промяна, изтриване или списък). Произнесете „Edit“ (Промени).
5. Гласовото ръководство ще произнесе „Please say“ (Моля кажи) и ще прочете на глас номерата на Bluetooth®устройствата и етикетите на съответните устройства поред, като се започне от Bluetooth®устройството, което е било свързано последно.
   След като всички етикети на сдвоени устройства бъдат прочетени, гласовото ръководство ще произнесе „Which device, please?“ (Кое устройство, моля?) Произнесете номера на етикета, който искате да промените.

ЗАБЕЛЕЖКИ

- Можете да натиснете и освободите бутона SPEECH, докато списъкът се чете, след което веднага да кажете номера на етикета, който искате да промените.

6. Гласовото ръководство ще произнесе „New name, please“ (Ново име моля). Произнесете името, което искате да регистрирате като нов етикет за устройство.
   Когато функцията за потвърждение е включена, гласовото ръководство ще произнесе „<New device tag>. Is this correct?“ (Това правилно ли е?). Отговорете „Yes“ (Да).
   Отговорете „No“ (Не) и можете да произнесете отново новия етикет, който искате да регистрирате.

7. Етикетът на устройството е променен.
   Когато промяната е приключена, гласовото ръководство ще произнесе „New name saved“ (Ново име запаметено) и след това системата ще се върне към главното меню.

Работа с музикален плейър, свързан чрез Bluetooth®

E00761000032

За работата с музикален плейър, свързан чрез Bluetooth®, вижте „Възпроизвеждане на песни от Bluetooth® устройство“ на стр 5-52.

Осъществяване или приемане на повиквания със „свободни ръце“

E00761100017

Можете да осъществявате или приемате повиквания със „свободни ръце“, като използвате съвместим с Bluetooth® клетъчен телефон свързан с Bluetooth® 2.0 интерфейс.

Можете да използвате и телефонните указатели в Bluetooth® 2.0 интерфейс, за да осъществявате повиквания без набиране на телефонни номера.

Осъществяване на повикване стр.5-80
Функция за изпращане стр.5-83
Приемане на обаждания стр. 5-83
Функция за заглушаване на звука стр. 5-83
Превключване между режим „свободни ръце“ и режим на личен разговор5-83

Осъществяване на повикване

E00761200047

Можете да направите повикване по следните 3 начина, като използвате Bluetooth® 2.0 интерфейс:
Осъществяване на повикване чрез произнасяне на телефонен номер, осъществяване на повикване, използвайки телефонния указател на Bluetooth® 2.0 интерфейс и осъществяване на повикване чрез повторно набиране.

Осъществяване на повикване с използване на телефонния номер

Можете да осъществите повикване, като произнесете телефонния номер.

1. Натиснете бутона SPEECH.
2. Произнесете „Dial“ (Набери).
3. След като гласовото ръководство произнесе „Number Please,“ (Номера, моля), кажете телефонния номер.
4. Гласовото ръководство ще произнесе „Dialing <number recognised>“ (Набираме).
   Bluetooth® 2.0 интерфейсът след това ще направи повикване.
   Когато функцията за потвърждение е активирана, системата ще потвърди телефонния номер отново. За да продължите да използвате този номер отговорете „Yes“ (Да).
   За да промените телефонния номер, отговорете „No“ (Не). Системата ще произнесе „Number please“ (Номера моля), след което кажете отново телефонния номер.

ЗАБЕЛЕЖКИ

- При използване на английски език за числото „0“ системата ще разпознае както „0“, така и буквата „o“.

- Bluetooth® 2.0 интерфейсът поддържа номера (0 до 9) и символи (+, # и *).
- Максимално поддържаната дължина на телефонен номер е, както следва:
  - Международен телефонен номер: + и телефонни номера (до 18 цифри).
  - С изключение на международни телефонни номера: телефонни номера (до 19 цифри).

Осъществяване на повикване чрез телефонен указател

Можете да осъществявате повиквания, като използвате телефонен указател или мобилен телефонен указател на Bluetooth® 2.0 интерфейс.

За по-подробна информация относно телефонните указатели вижте „Функция на телефонен указател“ на стр. 5-83.

1. Натиснете бутона SPEECH.
2. Произнесете „Call“ (Обадете се).

ЗАБЕЛЕЖКИ

- Ако кажете „Call“ (Набери), когато телефонният указател и мобилният телефонен указател на автомобила са празни, гласовото ръководство ще произнесе „The vehicle phonebook is empty. Would you like to add a new entry now?“ (Телефонният указател на автомобила е празен. Искате ли да добавите нов запис сега?)
  Отговорете „Yes“ (Да) и гласовото ръководство ще произнесе „Entering the phonebook - new entry menu“ (Влизане в телефонен указател - меню за нов запис). Сега можете да създадете данни в телефонния указател на автомобила.
  Отговорете „No“ (Не), системата ще се върне в главното меню.

3. След като гласовото ръководство произнесе „Name Please“ (Името, моля), кажете името, на което искате да се обадите и което е регистрирано в телефонния указател.

4. Ако има само 1 съвпадение, системата ще продължи до Стъпка 5.
   Ако има 2 или повече съвпадения, гласовото ръководство ще каже „More than one match was found, would you like to call <returned name>?“ (Намерено е повече от едно съвпадение, искате ли да наберете). Ако това е лицето, което искате да наберете, отговорете „Yes“ (Да).
   Отговорете „No“ (Не) и името на следващото съвпадение ще бъде произнесено от гласовото ръководство.

ЗАБЕЛЕЖКИ

- Ако кажете „No“ (Не) на всички имена, прочетени от системата, гласовото ръководство ще произнесе „Name not found, returning to main menu“ (Името не е намерено, връщане в главно меню) и системата ще се върне в главното меню.

5. Ако само 1 телефонен номер е регистриран под името, което токущо произнесохте, гласовото ръководство ще продължи към Стъпка 6.
   Ако са регистрирани 2 или повече телефонни номера, които съвпадат с името, което токущо сте произнесли, гласовото ръководство ще каже „Would you like to call <name> at [home], [work], [mobile], or [other]?“ (Искате ли да наберете.....домашен, служебен, мобилен или друг?). Изберете номера, който искате да наберете.

ЗАБЕЛЕЖКИ

- Ако името, което сте избрали, има съвпадащи данни в телефонния указател на автомобила, но няма телефонен номер в избраното място, гласовото ръководство ще каже „{home/work/mobile/other} not found for <name>. Would you like to add location or try again?“ (домашен/служебен/мобилен/друг не е намерен за името.....Искате ли да добавите друг вид телефон или да опитате пак?).
  Кажете „Try again“ (Нов опит) и системата ще се върне на Стъпка 3.
  Кажете „Add location“ (Добави място) и можете да регистрирате допълнителен телефонен номер за избраното място.

- Ако името, което сте избрали, има съвпадащи данни в мобилния телефонен указател, но няма телефонен номер в избраното място, гласовото ръководство ще каже „{home/work/mobile/other} not found for <name>. Would you like to try again?“ (домашен/служебен/мобилен/друг не е намерен за името..... Бихте ли желали да опитате отново?).
  Отговорете „Yes“ (Да) и системата ще се върне на Стъпка 3.
  Отговорете „No“ (Не) и повикването ще бъде отменено. Започнете процедурата отново от Стъпка 1.

6. Гласовото ръководство ще произнесе „Calling <name> <location>“ (Набиране на.....) и след това системата ще набере телефонния номер.

ЗАБЕЛЕЖКИ

- Когато функцията за потвърждаване е включена, системата ще провери дали името и мястото на търсеното лице са правилни. Ако името е правилно, отговорете „Yes“ (Да).
  За да промените името или мястото на обаждането, отговорете „No“ (Не). Системата ще се върне на Стъпка 3.

Повторно набиране

Можете да наберете повторно последния номер, на който сте се обаждали, което се базира на историческата памет на набираните номера в свързания клетъчен телефон.

За повторно набиране на номер използвайте следната процедура:

1. Натиснете бутона SPEECH.
2. Произнесете „Redial“ (Повторно набиране).

Функция за изпращане

E00761300035

За генерирането на DTMF тонове по време на обаждане натиснете бутона SPEECH, за да навлезете в режима на гласово разпознаване, след което кажете „<numbers> SEND“ (номера; ИЗПРАТИ).
Така например, ако по време на обаждане е необходимо да се симулира натискане на телефонен бутон в отговор на автоматична система, натиснете бутона SPEECH и произнесете „1 2 3 4 pound send“ (1 2 3 4 паунд ИЗПРАТИ) и клетъчният ви телефон ще изпрати 1234#.

Приемане на повиквания

E00761600025

Ако когато контактният ключ или работният режим са в положение ACC или ON и се приеме телефонно обаждане, аудиосистемата автоматично ще се включи дори и ако е била изключена.
Гласовото известяване за входящо повикване ще се чуе от високоговорителя на предния пътник.
Ако при приемането на телефонно обаждане CD плейъра или радиото са работили, аудиосистемата ще заглуши звука на CD плейъра или радиото и ще изведе само постъпилото обаждане.
За да приемете обаждането, натиснете бутона PICK-UP на контролния превключвател на волана.
При приключване на разговора, аудиосистемата ще се върне към предходното си състояние.

Функция за заглушаване

E00760300054

По всяко време на дадено обаждане можете да заглушите микрофона на автомобила.
Ако по време на дадено обаждане натиснете бутона SPEECH и след това произнесете „Mute“, това ще доведе до включване на функцията MUTE и ще заглуши микрофона.
Ако произнесете „Mute off“ (Изключване на заглушаване), това по същия начин ще изключи функцията за заглушаване на микрофона.

Превключване между режим „свободни ръце“ и режим на личен разговор

E00761400036

Bluetooth® 2.0 интерфейсът може да превключва между режим „свободни ръце“ и личен разговор (разговори чрез клетъчния телефон).
Ако по време на обаждане със „свободни ръце“ натиснете бутона SPEECH и кажете „Transfer call“ (Прехвърли обаждането), вие можете да прекратите режима „свободни ръце“ и да говорите в режим на личен разговор.
За да се върнете към режима „свободни ръце“, натиснете отново бутона SPEECH и произнесете „Transfer call“ (Прехвърли обаждането).

Функция на телефонен указател

E00763700020

Bluetooth® 2.0 интерфейсът има 2 вида уникални телефонни указатели, които са различни от телефонния указател, съхранен в клетъчния телефон. Това са телефонният указател на автомобила и мобилният телефонен указател.
Тези телефонни указатели се използват за регистриране на телефонни номера и осъществяване на повиквания до желани номера чрез функцията за разпознаване на глас.

ЗАБЕЛЕЖКИ

- Откачането на кабелите на акумулатора няма да изтрие регистрираната в телефонния указател информация.

Телефонен указател на автомобила

E00763800050

Този телефонен указател се използва при обаждания с функцията за гласово разпознаване.

За всеки език в телефонния указател може да се регистрират до 32 имена.
В допълнение на това всеки запис е с 4 места, които са асоциирани с домашен, служебен, мобилен и други. За всяко едно от тези места можете да регистрирате по един телефонен номер.

Можете да регистрирате желаното име като име за всеки запис в телефонния указател на автомобила.
Имената и телефонните номера могат да се променят по-късно.

Телефонният указател на автомобила може да се ползва със всички сдвоени клетъчни телефони.

Регистриране на телефонен номер в телефонния указател на автомобила

Можете да регистрирате телефонен номер в телефонния указател на автомобила по следните 2 начина: Прочитане на телефонен номер и избиране и прехвърляне на 1 запис от телефонния указател на клетъчния телефон.

5

Регистрация чрез прочитане на телефонен номер

1. Натиснете бутона SPEECH.
2. Произнесете „Phonebook“ (Телефонен указател).
3. Гласовото ръководство ще произнесе „Select one of the following: new entry, edit number, edit name, list names, delete, erase all, or import contact“ (Изберете едно от следните: нов запис, промяна номер, промяна име, списък имена, изтрий, изтрий всички или добави контакт). Кажете „New entry“ (Нов запис).
4. Гласовото ръководство ще произнесе „Name please“ (Име моля). Кажете предпочитаното от вас име, за да го регистрирате.

ЗАБЕЛЕЖКИ

- Ако максималният брой записи са вече регистрирани, гласовото ръководство ще произнесе „The phonebook is full. Would you like to delete a name?“ (Телефонният указател е пълен. Искате ли да изтриете име?). Кажете „Yes“ (Да) ако искате да изтриете регистрирано име.
  Ако кажете „No“ (Не), системата ще се върне в главното меню.

5. След регистрацията на името гласовото ръководство ще произнесе „home, work, mobile, or other?“(домашен, служебен, мобилен или друг?). Произнесете мястото, за което искате да регистрирате телефонния номер.

ЗАБЕЛЕЖКИ

- Когато функцията за потвърждение е включена, гласовото ръководство ще произнесе „<Location>. Is this correct?“ (Това правилно ли е?). Отговорете „Yes“ (Да).
  Ако за избраното място има регистриран телефонен номер, гласовото ръководство ще произнесе „The current number is <telephone number>, number please“ (Текущият номер е.... номер, моля).
  Ако не искате да променяте телефонния номер, кажете „cancel“ (отмени) или оригиналния номер, за да остане регистриран.

6. Гласовото ръководство ще произнесе „Number please“ (Номер моля). За да регистрирате телефонен номер, го произнесете.

ЗАБЕЛЕЖКИ

- При използване на английски език за числото „0“ системата ще разпознае както „0“, така и буквата „o“.

7. Гласовото ръководство ще повтори телефонния номер, който сте произнесли токущо и ще регистрира номера.

След регистрацията на телефонния номер гласовото ръководство ще произнесе „Number saved. Would you like to add another number for this entry?“(Номерът е съхранен. Желаете ли да добавите друг номер за този запис?).
За да добавите друг телефонен номер за ново място на текущия запис, отговорете „Yes“ (Да). Системата ще се върне към избора на място в Стъпка 5.
За да приключите с процедурата по регистрация и да се върнете към главното меню, отговорете „No“ (Не).

ЗАБЕЛЕЖКИ

- Когато функцията за потвърждение е включена, след повтаряне на телефонния номер, който сте прочели, гласовото ръководство ще попита „Is this correct?“ (Това правилно ли е?). Отговорете „Yes“ (Да).
  За да се върнете към регистрацията на телефонни номера в стъпка 6, отговорете „No“ (Не).

Избиране и прехвърляне на един запис от телефонния указател на клетъчния телефон

Можете да изберете 1 запис от телефонния указател на клетъчния телефон и да го регистрирате в телефонния указател на автомобила.

ЗАБЕЛЕЖКИ

- Прехвърлянето не е позволено освен ако автомобилът не е паркиран. Преди да прехвърлите се уверете, че автомобилът е паркиран на безопасно място.
- Всичките данни или част от тях може да не се прехвърлят дори когато клетъчният телефон поддържа Bluetooth®, в зависимост от съвместимостта на устройството.
- Максимално поддържаната дължина на телефонен номер е 19 цифри. Всеки телефонен номер от 20 или повече цифри ще бъде отрязан до първите 19 цифри.
- Ако телефонният номер съдържа символи различни от 0 до 9, *, # или +, тези символи се изтриват преди прехвърлянето.
- За информация относно настройките за връзка в клетъчния телефон вижте инструкциите за клетъчния телефон.

1. Натиснете бутона SPEECH.
2. Произнесете „Phonebook“ (Телефонен указател).
3. Гласовото ръководство ще произнесе „Select one of the following: new entry, edit number, edit name, list names, delete, erase all, or import contact“ (Изберете едно от следните: нов запис, промяна номер, промяна име, списък имена, изтрий, изтрий всички или добави контакт). Кажете „Import contact“ (Вмъкни контакт).
4. Гласовото ръководство ще произнесе „Would you like to import a single entry or all contacts?“ (Само един запис ли искате да вмъкнете или всички контакти?). Кажете „Single entry“ (Единичен запис).
   Bluetooth® 2.0 интерфейсът ще е готов да приема прехвърлени данни от телефонен указател.

ЗАБЕЛЕЖКИ

- Ако максималният брой записи са вече регистрирани, гласовото ръководство ще произнесе „The phonebook is full. Would you like to delete a name?“ (Телефонният указател е пълен. Искате ли да изтриете име?). Кажете „Yes“ (Да) ако искате да изтриете регистрирано име.
  Ако кажете „No“ (Не), системата ще се върне в главното меню.

5. След като гласовото ръководство произнесе „Ready to receive a contact from the phone. Only a home, a work, and a mobile number can be imported“ (Готов да получи контакт от телефона. Може да се вмъкне само домашен, служебен и мобилен номер) Bluetooth® 2.0 интерфейсът ще получи данните от телефонния указател на съвместимия с Bluetooth® клетъчен телефон.

6. Настройте съвместимия с Bluetooth® клетъчен телефон така, че записът от телефонния указател, който искате да регистрирате в указателя на автомобила, да може да се прехвърли към Bluetooth® 2.0 интерфейса.

ЗАБЕЛЕЖКИ

- Ако Bluetooth® 2.0 интерфейсът не може да разпознае съвместим с Bluetooth® клетъчен телефон или връзката отнема много време, гласовото ръководство ще произнесе „Import contact has timed out“ (Времето за вмъкване на контакт изтече) и след това системата ще отмени регистрацията. В такъв случай започнете отново от Стъпка 1.
- Натискането на бутона HANG-UP или натискането и задържането на бутона SPEECH ще отмени регистрацията.

7. Когато приемането е приключило, гласовото ръководство ще произнесе „<Number of telephone numbers that had been registered in the import source> numbers have been imported. What name would you like to use for these numbers?“ (....номера бяха вмъкнати. Какво име искате да ползвате за тези номера?). Кажете името, което искате да регистрирате за този запис от телефонния указател.

ЗАБЕЛЕЖКИ

- Ако въведеното име вече се ползва за друг запис или е подобно на друг запис в телефонния указател, това име не може да се регистрира.

8. Гласовото ръководство ще произнесе „Adding <name>“ (Добавя.....).
   Когато функцията за потвърждение е активирана, системата ще попита дали името е правилно. Отговорете „Yes“ (Да).
   Отговорете „No“ (Не) и гласовото ръководство ще произнесе „Name please“ (Името моля). Регистрирайте друго име.
9. Гласовото ръководство ще произнесе „Numbers saved“ (Номерата за съхранени).
10. Гласовото ръководство ще произнесе „Would you like to import another contact?“ (Искате ли да вмъкнете друг контакт).
    Отговорете „Yes“ (Да) ако искате да продължите с регистрацията. Можете да продължите да регистрирате нов запис в телефонния указател от Стъпка 5.
    Отговорете „No“ (Не), системата ще се върне в главното меню.

Смяна на съдържанието, регистрирано в телефонния указател на автомобила

Можете да промените или изтриете име или телефонен номер, който е регистриран в телефонния указател на автомобила.
Можете да слушате и списъка с имена, които са регистрирани в телефонния указател на автомобила.

ЗАБЕЛЕЖКИ

- Системата трябва да има най-малко един запис.

[Промяна на телефонен номер]

1. Натиснете бутона SPEECH.
2. Произнесете „Phonebook“ (Телефонен указател).
3. Гласовото ръководство ще произнесе „Select one of the following: new entry, edit number, edit name, list names, delete, erase all, or import contact“ (Изберете едно от следните: нов запис, промяна номер, промяна име, списък имена, изтрий, изтрий всички или добави контакт). Произнесете „Edit number“ (Промени номер).
4. Гласовото ръководство ще произнесе „Please say the name of the entry you would like to edit, or say list names“ (Моля кажете името на записа, който искате да промените, или кажете списъка от имена). Кажете името на записа от телефонния указател, който желаете да редактирате.

ЗАБЕЛЕЖКИ

- Кажете „List names“ (Списък имена) и имената, регистрирани в телефонния указател ще бъдат прочетени по ред. Вижте „Vehicle phonebook: Listening to the list of registered names“ (Телефонен указател на автомобила: слушане на списъка от регистрирани имена) на стр. 5-83.

5. Гласовото ръководство ще произнесе „Home, work, mobile or other?“ (домашен, служебен, мобилен или друг). Изберете и кажете мястото, където се регистрира телефонният номер, който искате да промените или добавите.
   Когато функцията за потвърждение е активирана, системата ще провери името и мястото отново. Отговорете „Yes“ (Да) ако искате да продължите с редактирането.
   Отговорете „No“ (Не), системата ще се върне на Стъпка 3.
6. Гласовото ръководство ще произнесе „Number, please“ (Номер моля). Кажете телефонния номер, който искате да регистрирате.

ЗАБЕЛЕЖКИ

- Ако за избраното място вече има регистриран телефонен номер, гласовото ръководство ще произнесе „The current number is <current number>. New number, please“ (Текущият номер е.... Нов номер, моля). За да промените текущия телефонен номер, кажете нов телефонен номер.

7. Гласовото ръководство ще повтори телефонния номер.
   Когато функцията за потвърждение е активирана, системата ще попита дали номера е правилен. Отговорете „Yes“ (Да).
   Отговорете „No“ (Не), системата ще се върне на Стъпка 3.
8. След като телефонният номер е регистриран, гласовото ръководство ще произнесе „Number saved“ (Номерът е запаметен) и след това системата ще се върне към главното меню.

ЗАБЕЛЕЖКИ

- Ако в мястото, в което вече е регистриран телефонен номер, бъде запаметен друг номер, гласовото ръководство ще произнесе „Number changed“ (Номерът е сменен) и след това системата ще се върне към главното меню.

[Промяна на име]

1. Натиснете бутона SPEECH.
2. Произнесете „Phonebook“ (Телефонен указател).
3. Гласовото ръководство ще произнесе „Select one of the following: new entry, edit number, edit name, list names, delete, erase all, or import contact“ (Изберете едно от следните: нов запис, промяна номер, промяна име, списък имена, изтрий, изтрий всички или добави контакт). Кажете „Edit name“ (Промени име).
4. Гласовото ръководство ще произнесе „Please say the name of the entry you would like to edit, or say list names“ (Моля кажете името на записа, който искате да промените или кажете списъка от имена). Кажете името, което искате да редактирате.

ЗАБЕЛЕЖКИ

- Кажете „List names“ (Списък имена) и имената, регистрирани в телефонния указател се прочитат по ред. Вижте „Vehicle phonebook: Listening to the list of registered names“ (Телефонен указател на автомобила: слушане на списъка от регистрирани имена) на стр. 5-83.

5. Гласовото ръководство ще произнесе „Changing <name>“ (Смяна.....).
   Когато функцията за потвърждение е активирана, системата ще провери дали името е правилно. Отговорете „Yes“ (Да) ако искате да продължите с редактирането на базата на тази информация.
   Отговорете „No“ (Не), системата ще се върне на Стъпка 4.
6. Гласовото ръководство ще произнесе „Name please“ (Име моля). Кажете новото име, което искате да регистрирате.
7. Регистрираното име ще бъде променено.
   Когато промяната приключи, системата се връща към главното меню.

[Слушане на списъка с регистрирани имена]

1. Натиснете бутона SPEECH.
2. Произнесете „Phonebook“ (Телефонен указател).

3. Гласовото ръководство ще произнесе „Select one of the following: new entry, edit number, edit name, list names, delete, erase all, or import contact“ (Изберете едно от следните: нов запис, промяна номер, промяна име, списък имена, изтрий, изтрий всички или добави контакт). Произнесете „List names“ (Списък с имена).
4. Bluetooth® 2.0 интерфейсът ще прочете записите в телефонния указател поред.
5. Когато гласовият инструктор приключи с прочитането на списъка, той ще произнесе „End of List, would you like to start from the beginning?“ (Край на списъка, искате ли да започна отначало?) За да проверите списъка от начало, отговорете „Yes“.
   Когато приключите, за да се върнете към главното или предишното меню, отговорете „No“ (Не).

ЗАБЕЛЕЖКИ

- Можете да се обадите на, да редактирате или да заличите дадено прочитано име.
  Натиснете бутона SPEECH и за да се обадите на името, кажете „Call“ (Набери), за да го редактирате кажете „Edit name“ (Редактирай име), а за да го изтриете, кажете „Delete“ (Изтрий).
  Системата ще излъчи кратък звуков сигнал и ще изпълни командата.
- Ако натиснете и пуснете бутона SPEECH и по време на прочитане на списъка произнесете „Continue or Previous“ (Продължи или Предишен), системата ще премине напред или назад по списъка. За да преминете към следващия запис, кажете „Continue“ (Продължи), а за да се върнете към предходен, кажете „Previous“ (Предишен).

[Изтриване на телефонен номер]

1. Натиснете бутона SPEECH.
2. Произнесете „Phonebook“ (Телефонен указател).
3. Гласовото ръководство ще произнесе „Select one of the following: new entry, edit number, edit name, list names, delete, erase all, or import contact“ (Изберете едно от следните: нов запис, промяна номер, промяна име, списък имена, изтрий, изтрий всички или добави контакт). Произнесете „Delete“ (Изтрий).
4. Гласовото ръководство ще произнесе „Please say the name of the entry you would like to delete, or say list names“ (Моля кажете името на записа, който искате да изтриете, или кажете списъка от имена). Кажете името на записа от телефонния указател, в който е регистриран телефонния номер за изтриване.

ЗАБЕЛЕЖКИ

- Кажете „List names“ (Списък имена) и имената, регистрирани в телефонния указател, се прочитат поред. Вижте „Vehicle phonebook: Listening to the list of registered names“ (Телефонен указател на автомобила: слушане на списъка от регистрирани имена) на стр. 5-83.

5. Ако само един телефонен номер е регистриран в избрания запис от телефонния указател, гласовото ръководство ще произнесе „Deleting <name> <location>“ (Изтрива.....).
   Ако няколко телефонни номера са регистрирани в избрания запис от указателя, гласовото ръководство ще произнесе „Would you like to delete [home], [work], [mobile], [other], or all?“ (Искате ли да изтриете домашен, служебен, мобилен, друг или всички?).
   Изберете мястото за изтриване и гласовото ръководство ще произнесе „Deleting <name> <location>“ (Изтрива.....).

ЗАБЕЛЕЖКИ

- За да изтриете телефонните номер от всички места, кажете „All“ (Всички).

6. Системата ще попита дали наистина искате да изтриете избрания(ите) телефонен(ни) номер(а), за да продължи с изтриването, отговорете „Yes“ (Да).

Отговорете „No“ (Не) и системата ще отмени изтриването на телефонен(ни) номер(а) и ще се върне на Стъпка 4.

7. Когато приключи заличаването на телефонния номер, гласовото ръководство ще произнесе „<name> <location> deleted“ (името и мястото на изтрития номер) и след това системата ще се върне към главното меню.
   Ако всички места са изтрити, системата ще произнесе „<name> and all locations deleted“ (....и всички места са изтрити) и името ще бъде изтрито от телефонния указател. Ако останат номера в записа, името ще съхрани другите свързани номера.

Изтриване на телефонния указател

Можете да изтриете цялата регистрирана информация от телефонния указател на автомобила.

1. Натиснете бутона SPEECH.
2. Произнесете „Phonebook“ (Телефонен указател).
3. Гласовото ръководство ще произнесе „Select one of the following: new entry, edit number, edit name, list names, delete, erase all, or import contact“ (Изберете едно от следните: нов запис, промяна номер, промяна име, списък имена, изтрий, изтрий всички или добави контакт). Кажете „Erase all“ (Изтрий всички).
4. За целите на потвърждението гласовото ръководство ще попита „Are you sure you want to erase everything from your hands-free system phonebook?“ (Сигурен ли сте, че трябва да изтрия всичко от телефонния указател на вашата система „свободни ръце“?). Отговорете „Yes“ (Да).
   За да отмените заличаването на цялата регистрирана в телефонния указател информация и да се върнете в главното меню, кажете „No“ (Не).
5. Гласовото ръководство ще произнесе „You are about to delete everything from your hands-free system phonebook. Do you want to continue?“ (Ще изтриете всичко от телефонния указател на вашата система „свободни ръце“. Желаете ли да продължите?). Отговорете „Yes“ (Да), за да продължите.
   За да отмените заличаването на цялата регистрирана в телефонния указател информация и да се върнете в главното меню, кажете „No“ (Не).
6. Гласовото ръководство ще произнесе „Please wait, erasing the hands-free system phonebook“ (Моля изчакайте, изтрива се телефонния указател на системата „свободни ръце“) и след това системата ще изтрие всички данни в телефонния указател.
   Когато изтриването е приключено, гласовото ръководство ще произнесе „Hands-free system phonebook erased“ (Телефонният указател на системата „свободни ръце“ е изтрит) и след това системата ще се върне към главното меню.

Мобилен телефонен указател

E00763900022

Всички записи в телефонния указател, които са съхранени в клетъчния телефон, могат да се прехвърлят наведнъж в мобилния телефонен указател.
Могат да се регистрират до 7 мобилни телефонни указателя, всеки съдържащ до 1000 имена.

Bluetooth® 2.0 интерфейсът автоматично конвертира от текст в глас имената, регистрирани в записите на прехвърления телефонен указател, и създава имена.

ЗАБЕЛЕЖКИ

- Само мобилният телефонен указател, прехвърлен от свързания клетъчен телефон, може да се използва с този клетъчен телефон.
- Не можете да промените имената и телефонните номера в записите на мобилния телефонен указател. Не можете и да изберете и изтриете специфични записи в телефонния указател.
  За да промените или изтриете някое от горните, сменете приложимата информация в телефонния указател на клетъчния телефон и след това прехвърлете телефонния указател отново.

Импортиране на телефонен указател на устройство

Следвайте стъпките по-долу, за да прехвърлите телефонния указател на клетъчния телефон в мобилния телефонен указател.

ЗАБЕЛЕЖКИ

- Прехвърлянето трябва да се направи, докато автомобилът е паркиран. Преди да прехвърлите, се уверете, че автомобилът е паркиран на безопасно място.
- Всичките данни или част от тях може да не се прехвърлят дори когато клетъчният телефон поддържа Bluetooth® в зависимост от съвместимостта на устройството.
- Максимално поддържаната дължина на телефонен номер е 19 цифри. Всеки телефонен номер от 20 или повече цифри ще бъде отрязан до първите 19 цифри.
- Ако телефонният номер съдържа символи различни от 0 до 9, *, # или +, тези символи се изтриват преди прехвърлянето.
- За информация относно настройките за връзка в клетъчния телефон вижте инструкциите за клетъчния телефон.

1. Натиснете бутона SPEECH.
2. Произнесете „Phonebook“ (Телефонен указател).
3. Гласовото ръководство ще произнесе „Select one of the following: new entry, edit number, edit name, list names, delete, erase all, or import contact“ (Изберете едно от следните: нов запис, промяна номер, промяна име, списък имена, изтрий, изтрий всички или добави контакт). Кажете „Import contact“ (Вмъкни контакт).
4. Гласовото ръководство ще произнесе „Would you like to import a single entry or all contacts?“ (Само един запис ли искате да вмъкнете или всички контакти?). Кажете „All contacts“ (Всички контакти).
5. Гласовото ръководство ще произнесе „Importing the contact list from the mobile phonebook. This may take several minutes to complete. Would you like to disable it?“ (Импортиране на списъка с контакти от мобилния телефонен указател. Това може да отнеме няколко минути. Искате ли да продължите?). Отговорете „Yes“ (Да), ще започне прехвърляне на телефонния указател от клетъчния телефон в мобилния телефонен указател.

   Отговорете „No“ (Не), системата ще се върне в главното меню.

ЗАБЕЛЕЖКИ

- Прехвърлянето може да отнеме известно време в зависимост от броя контакти.
- Ако Bluetooth® 2.0 интерфейсът не може да се свърже с Bluetooth® съвместим клетъчен телефон, гласовото ръководство ще произнесе „Unable to transfer contact list from phone“ (Невъзможно прехвърляне на списък с контакти от телефона) и след това системата ще се върне в главното меню.
- Ако натиснете бутона HANG-UP или натиснете и задържите бутона SPEECH по време на прехвърлянето на данни, прехвърлянето ще се отмени и системата ще се върне в главното меню.
- Ако се появи грешка по време на прехвърлянето на данни, цялото прехвърляне ще бъде отменено и гласовото ръководство ще произнесе „Unable to complete the phonebook import“ (Невъзможно приключване на импортиране от телефонен указател) и след това системата ще се върне в главното меню.
- Ако няма контакти в телефонния указател, гласовото ръководство ще произнесе „There are no contacts on the connected phone“ (Няма контакти в свързания телефон).

6. Когато прехвърлянето е приключено, гласовото ръководство ще произнесе „Import complete“ (Импорт приключен) и след това системата ще се върне към главното меню.

Команди за регистрация

E00732400193

Фраза	English (Английски)	French (Френски)	Spanish (Испански)	Italian (Италиански)	German (Немски)	Dutch (Холандски)	Portuguese (Португалски)	Russian (Руски)
1	123456789	123456789	123456789	123456789	123456789	123456789	123456789	
2	888 555 1212	888 555 1212	888 555 1212	888 555 1212	888 555 1212	888 555 1212	888 555 1212	
3	Call (Обаждане)	Appeler	Llamar	Chiama	Anrufen	Bellen	Ligar	
4	Dial (Набери)	Composer	Marcar	Componi	Wohlen	Nummer keuze	Marcar	
5	Setup (Конфи-гуриране)	Configurer	Configuracion	Configura	Einrichtung	Setup (Конфи-гуриране)	Configurar	
6	Cancel (Отмени)	Annuler	Cancelar	Annulla	Abbrechen	Annuleren	Cancelar	
7	Continue (Продължи)	Continuer	Continuar	Continua	Weiter	Doorgaan	Continuar	
8	Help (Помощ)	Aide	Ayuda	Aiuto	Hilfe	Help (Помощ)	Ajuda	

*USB вход**

E00761900015

Можете да свържете вашия iPod* или USB памет в USB входа, за да възпроизвеждате музикални файлове, които са съхранени в iPod или USB паметта.
Следните раздели обясняват как да свържете и разкачите USB памет или iPod.
Вижте следните раздели за подробности относно възпроизвеждане на музикални файлове:
Вижте „Възпроизвеждане на песни от USB памет“ на стр. 5-38.

*: „iPod“ е регистрирана търговска марка на Apple Inc. в САЩ и други държави.

Свързване на USB памет

E00762000084

1. Паркирайте автомобила си на безопасно място и завъртете контактния ключ в положение „LOCK“ или работния режим в положение OFF.
2. Отворете капака на USB входа (A) в дъното на конзолата.

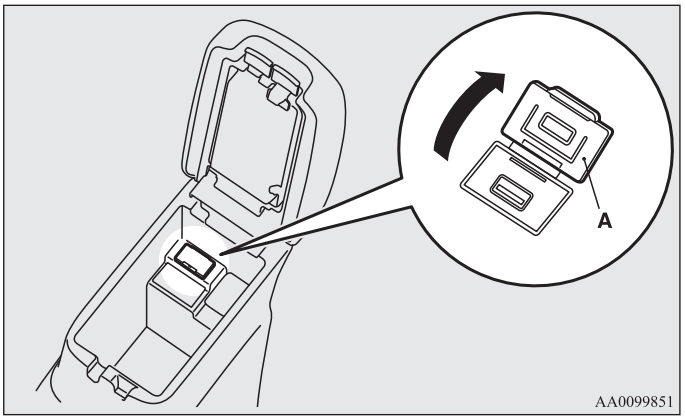

3. Свържете кабела за връзка (C) към USB паметта (B).

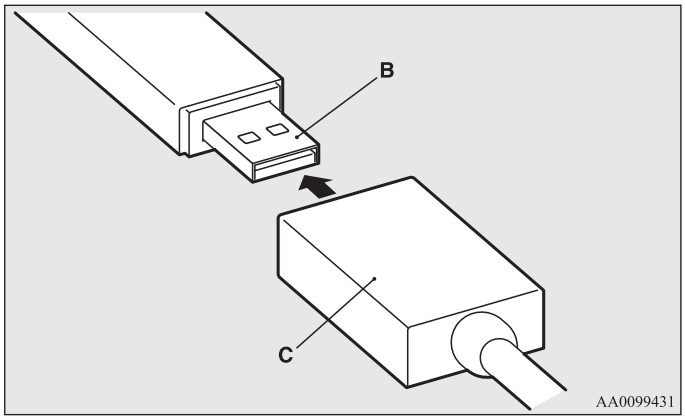

4. Свържете кабела за връзка (C) към USB входа (D).

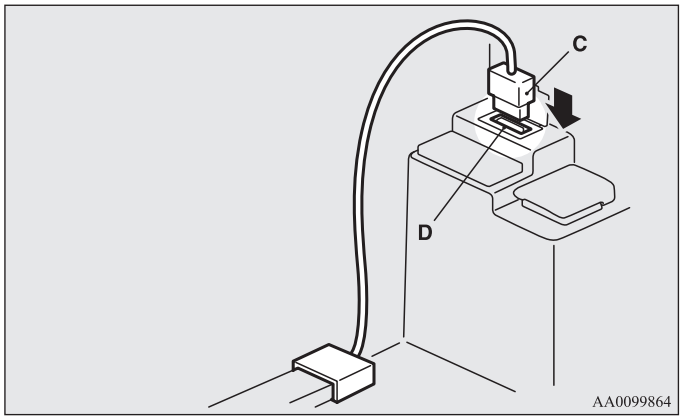

⚠ ВНИМАНИЕ

- **При пътуване с автомобила дръжте капака на конзолата затворена. В противен случай капакът или съдържанието на конзолата може да предизвикат наранявания.**

ЗАБЕЛЕЖКИ

- Не свързвайте USB паметта директно към USB входа. USB паметта може да бъде повредена.
- Когато затваряте конзолата, внимавайте да не затиснете свързващия кабел.

5. За да откачите свързващия кабел, завъртете контактния ключ в положение „LOCK“ или поставете работния режим първо в положение OFF и направете стъпките за инсталация в обратен ред.

Свързване на iPod

E00762100043

1. Паркирайте автомобила си на безопасно място, завъртете контактния ключ в положение „LOCK“ или работния режим в положение OFF.
2. Отворете капака на USB входа (A) в дъното на конзолата.

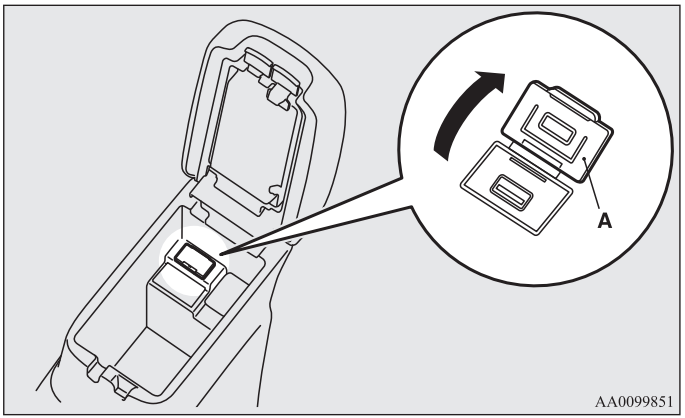

3. Свържете конектора (C) към iPod (B).

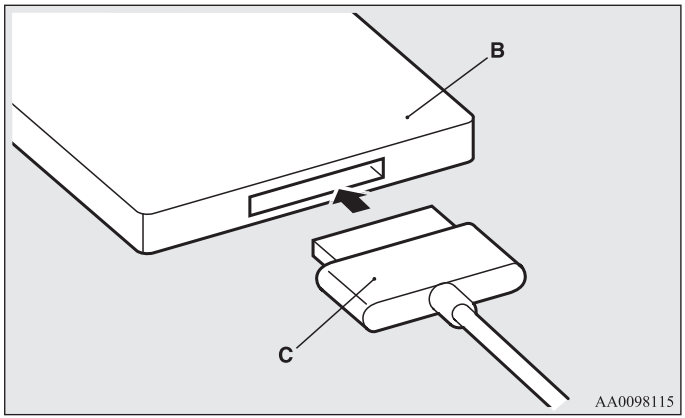

ЗАБЕЛЕЖКИ
- Използвайте оригинален конектор от Apple Inc.

4. Свържете конектора (C) към USB входа (D).

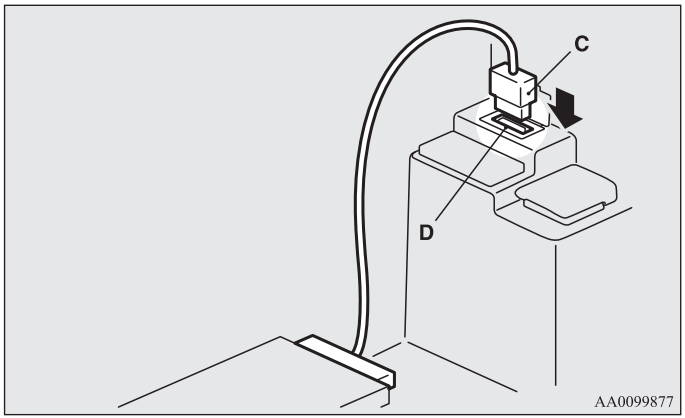

⚠ ВНИМАНИЕ

- **При пътуване с автомобила дръжте капака на конзолата затворена. В противен случай капакът или съдържанието на конзолата може да предизвикат наранявания.**

ЗАБЕЛЕЖКИ
- Когато затваряте конзолата, внимавайте да не затиснете свързващия кабел.

5. За да откачите свързващия конектор, завъртете контактния ключ в положение „LOCK“ или поставете работния режим първо в положение OFF и направете стъпките за инсталация в обратен ред.

Видове устройства за свързване и поддържане файлове

E00762200015

Видове устройства

E00762300188

Могат да се свързват устройства от следните видове.

Име на модела	Състояние
USB памет	Капацитет за съхранение 256 мегабайта или повече
iPod touch*	F/W Ver.1.1.1 или по-нова
iPod classic*	F/W Ver.1.0 или по-нова
iPod (пето поколение)*	F/W Ver.1.2.2 или по-нова
iPod nano (пето поколение)*	F/W Ver.1.2 или по-нова
iPod nano (второ поколение)*	F/W Ver.1.1.2 или по-нова
Модели, различни от USB паметта и iPod	Цифров аудиоплейър, поддържащ съхраняване на голям обем данни

*: „iPod touch," „iPod classic," „iPod" и „iPod nano" са регистрирани търговски марки на Apple Inc. в САЩ и други държави.

ЗАБЕЛЕЖКИ

- В зависимост от вида на USB паметта или други свързани устройства свързаното устройство може да не работи правилно или наличните функции може да са ограничени.
- Използвайте iPod, чийто фърмуер е актуализиран до последната версия.
- Можете да заредите вашия iPod, като го свържете към USB вход, когато контактният ключ или работният режим са в положение ON или ACC.
- Не дръжте USB устройството за памет или iPod в автомобила.
- Препоръчва се да направите резервни копия на файловете в случай на повреда на данните.
- Не свързвайте към USB входа устройства (хард диск, четец на карти, четец на памет и др.), различни от устройствата, споменати в предишния раздел. Устройството и/или данните може да се повредят. Ако някое от тези устройства е свързано погрешно, го откачете, след като завъртите контактния ключ в положение „LOCK" или поставите работния режим в положение OFF.

Спецификации на файлове

E00762400017

Можете да възпроизвеждате музикални файлове от следните спецификации, които са запаметени в USB памет или друго устройство, поддържащо съхраняване на голям обем данни.

Позиция	Състояние
Формат на файл	MP3, WMA, AAC, WAV
Максимален брой нива (включително основното)	Ниво 8
Брой папки	700
Брой файлове	65,535

Сенници

E00711201140

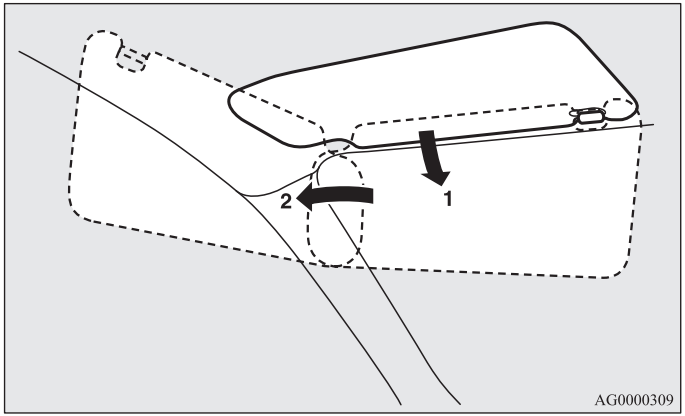

1- За предотвратяване на заслепяване отпред
2- За предотвратяване на заслепяване отстрани

Огледало за пътника

Тип 1

На гърба на сенника е монтирано огледало.
Отварянето на капачето на огледалото автоматично активира лампата към него (A).

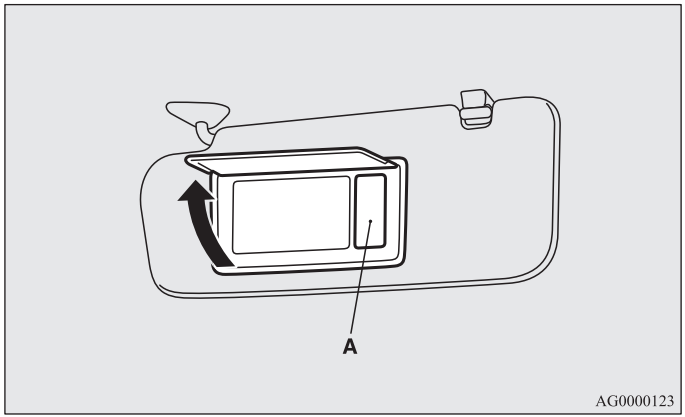

⚠ *ВНИМАНИЕ*

- **Ако капачето на огледалото се остави отворено за дълго време, акумулаторът може да се изтощи.**

Тип 2

На гърба на сенника е монтирано огледало.

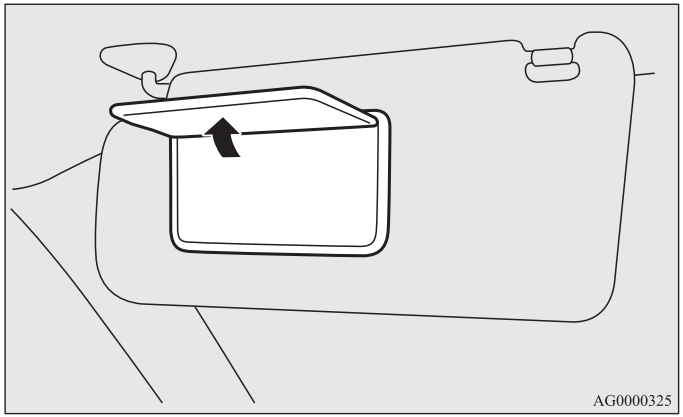

Място за съхранение на карти

Картите ви могат да се поставят в специалното място за карти (B) от обратната страна на сенника.

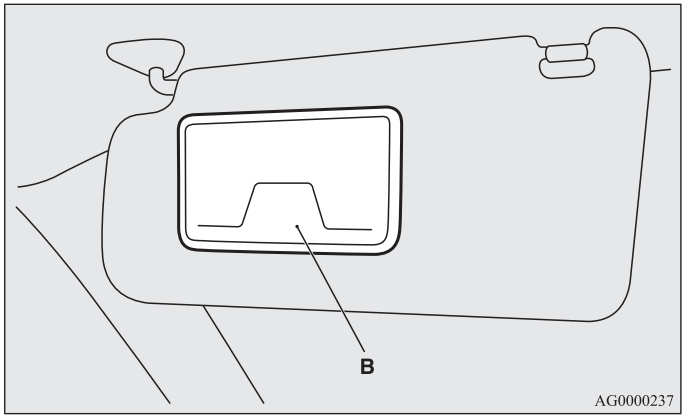

*Пепелник**

E00711401009

⚠ *ВНИМАНИЕ*

- **Преди да сложите кибритените клечки и цигарите в пепелника, първо ги загасете.**
- **В пепелника не оставяйте хартиени отпадъци или други запалими неща. В противен случай цигарите или угарките могат да запалят хартията и да причинят пожар.**
- **Винаги затваряйте пепелника. Ако не го затворите, оставените в него угарки могат отново да се запалят.**

За използване на пепелника отворете капачето му.

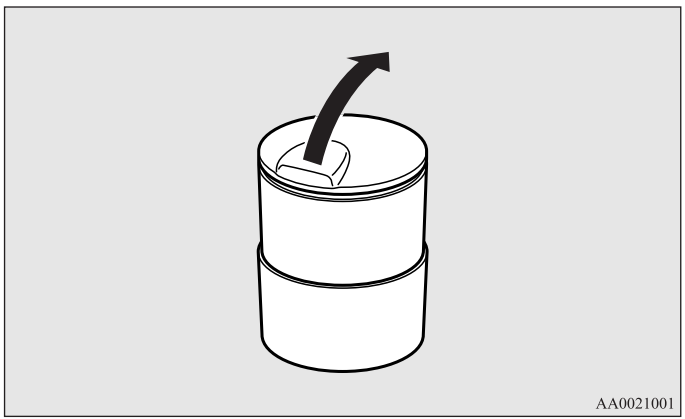

Поставка на преносимия пепелник

Преносимият пепелник може да се постави на обозначеното място.

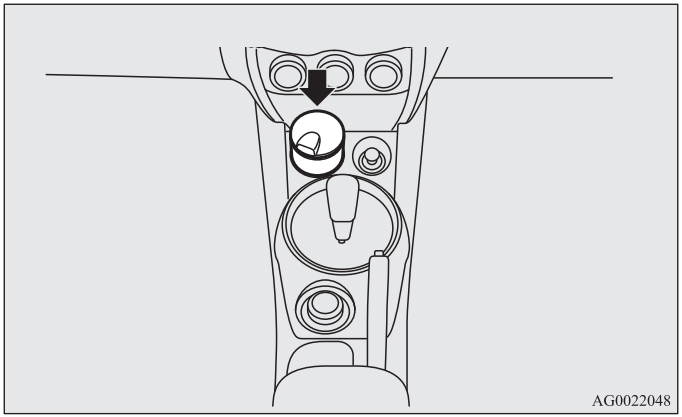

5

⚠ ВНИМАНИЕ

- **Поставката на преносимия пепелник никога не трябва да се ползва като поставка за чаши.**
  По време на движение напитките могат да се разлеят от вибрациите и сътресенията, което ще предизвика електрически шок.

*Запалка**

E00711501417

Запалката може да бъде използвана, когато контактният ключ или работният режим са в положение ON или ACC.

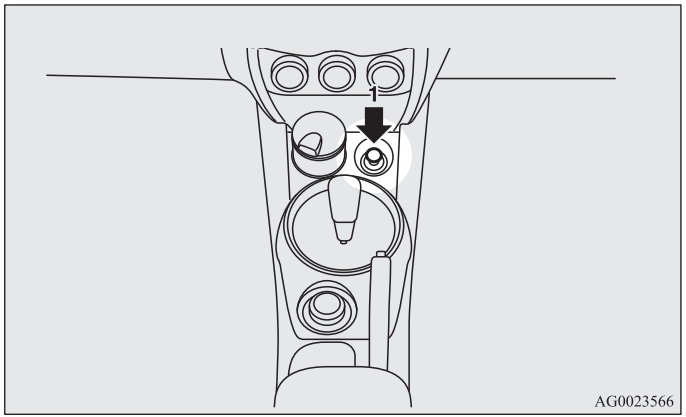

1- Натиснете запалката докрай.

Когато запалката е готова, тя автоматично ще се върне на първоначалното си положение с „щракащ“ звук. Извадете я, за да я ползвате.

След употреба върнете запалката в първоначалното й положение.

ЗАБЕЛЕЖКИ

- Не оставяйте запалката извън нейното гнездо, тъй като то може да се замърси, което да доведе до възникване на късо съединение.

⚠ ВНИМАНИЕ

- **Не докосвайте нагревателния елемент или корпуса на запалката, а я дръжте само в основата, защото може да се изгорите.**
- **Не позволявайте деца да ползват или да си играят със запалката, защото може да се изгорят.**
- **Ако след като натиснете запалката, тя не изскочи навън след около 30 секунди, това означава, че имате проблем с нея.**
  Извадете я и отстранете проблема в упълномощен сервиз на MITSUBISHI MOTORS.
- **Никога не използвайте електрически уреди, които не са одобрени от MITSUBISHI MOTORS. Това може да повреди гнездото на запалката. Ако използвате запалката, когато гнездото й е повредено, тя може да изскочи навън или да не излезе въобще, след като е била натисната.**
- **В случаите, когато гнездото на запалката се използва за захранване на електрически уреди, се уверете, че съответният уред работи на 12 волта и е с електрическа мощност до 120 вата. Освен това продължителното използване на електрически уред при неработещ двигател може да изтощи акумулатора.**

Допълнителен куплунг

E00711601346

⚠ ВНИМАНИЕ

- **Бъдете сигурни, че използвате „включвани“ принадлежности, които работят на 12 волта и консумират 120 вата или по-малко.**
  При едновременното използване на повече от един куплунг се убедете, че електрическите принадлежности са 12-волтови, както и че общата консумирана мощност не надвишава 120 вата.
- **Продължително използване на електрически уред при неработещ двигател може да изтощи акумулатора.**
- **Когато допълнителният куплунг не се използва, не забравяйте да затворите капачката или да сложите запушалката му, защото може да се задръсти с нечистотии и да даде на късо.**

За използване на „включван“ тип принадлежност отворете капачката или свалете запушалката, след което вмъкнете щепсела в допълнителния куплунг.

ЗАБЕЛЕЖКИ

- Разположените на 2 места допълнителни куплунзи могат да бъдат използвани едновременно.

Допълнителният куплунг може да бъде използван, когато контактният ключ или работният режим са в положение ON или ACC.

Конзола на пода*

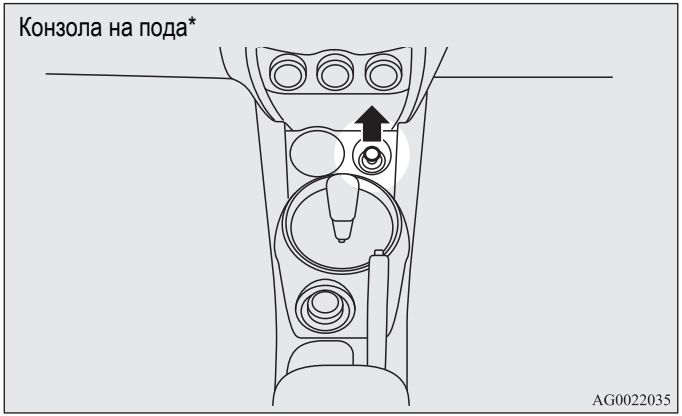

Кутия на конзолата на пода

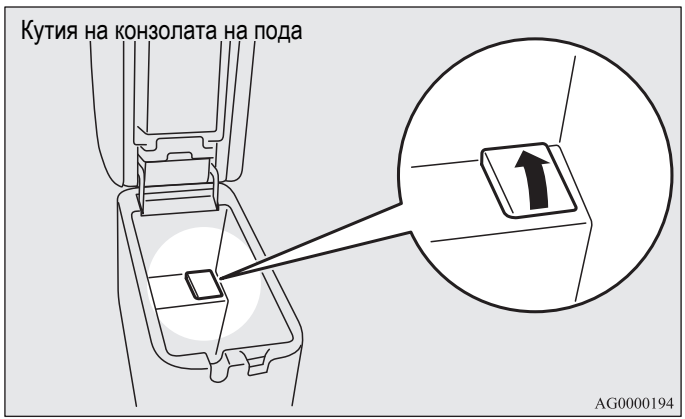

Вътрешно осветление

E00712001174

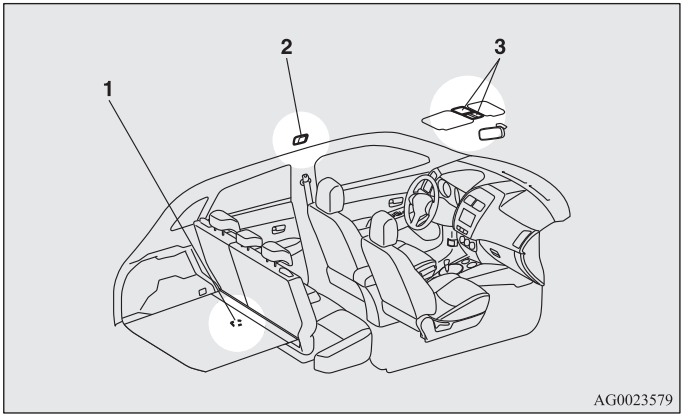

1- Лампа за багажника
2- Лампа за купето (задна)*
3- Лампи за четене на карти/ за купето (предни)
Превключвател за затъмняване на осветлението на сенника*

ЗАБЕЛЕЖКИ

- Ако оставите лампите да светят, без двигателят да работи, това ще доведе до изтощаване на акумулатора.
  Преди да напуснете автомобила, се убедете, че всички лампи в купето са изключени.

Лампи за четене на карти/ за купето (предни)

E00717300582

Лампа в купето

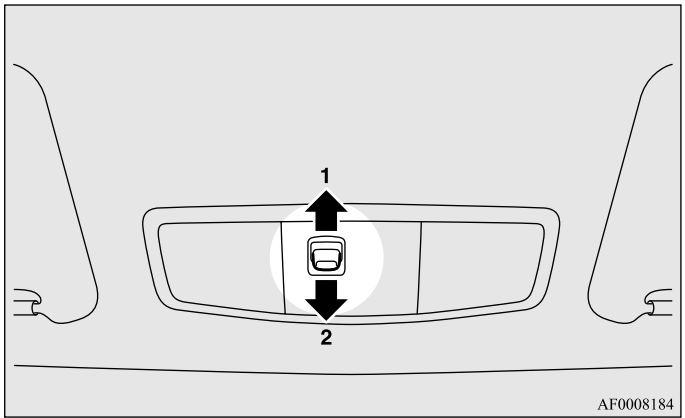

1- (ВРАТА)

Лампата светва, когато се отвори някоя врата или капака на багажника. Изгасва 15 секунди, след като вратата или капакът на багажника се затвори.

Независимо от това лампата изгасва веднага в следните случаи:

- Когато контактният ключ е завъртян в положение „ON“ или работният режим е поставен в положение ON.
- Когато функцията за централно заключване се използва за заключване на автомобила.
- Когато бутонът за дистанционно управление на система за работа без ключ или на системата за безключов достъп се използва за заключване на автомобила.
- Когато за заключване на автомобила се използва функцията на безключовата пропускателна система, ако автомобилът е оборудван с такава система.

ЗАБЕЛЕЖКИ

- Когато ключът се използва за стартиране на двигателя, ако ключът се извади, докато вратите и капакът на багажника са затворени, лампата светва и след около 15 секунди изгасва.
- Когато функцията за работа без ключ се използва за стартиране на двигателя, ако работният режим се постави на OFF, докато вратите и капакът на багажника са затворени, лампата светва и след около 15 секунди изгасва.
- Времето до загасване на лампата може да се регулира. За допълнителна информация се консултирайте с упълномощен сервиз на MITSUBISHI MOTORS. При автомобили, оборудвани с мултикомуникационна система на Mitsubishi (MMCS), операциите на екрана могат да се използват за извършване на настройка. За подробности вижте отделното ръководство за експлоатация.

2-

Лампата остава изключена, независимо от това дали вратите и капакът на багажника са отворени, или затворени.

Лампи за четене на карти

E00765200029

Независимо от положението на превключвателя на лампата в купето, когато се натисне лещата, лампата от натиснатата страна ще светне. Натиснете лещата отново, за да изключите лампата.

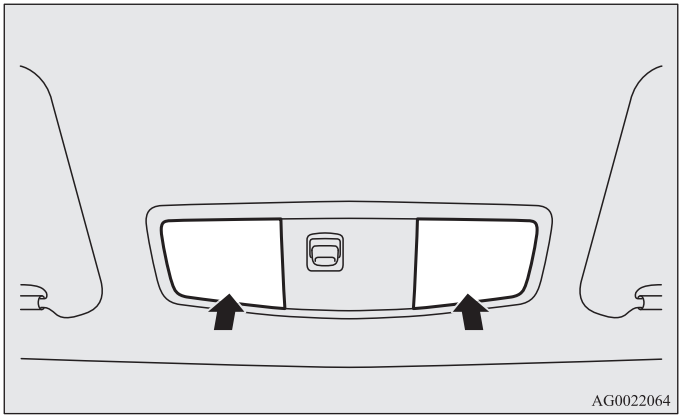

Лампа за купето (задна)*

E00712300369

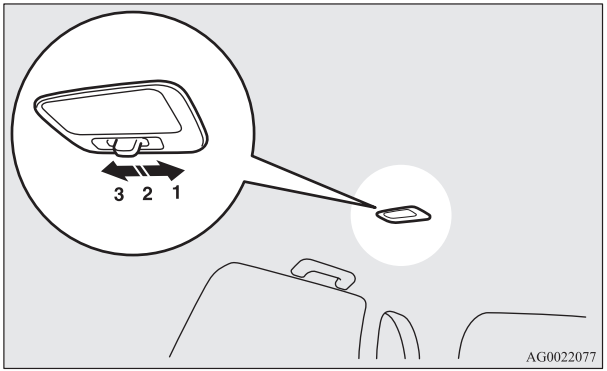

1- (⌯)

Лампата светва, независимо от това дали вратите и капакът на багажника са отворени, или затворени.

2- (●)

Лампата светва, когато се отвори някоя врата или капакът на багажника. Изгасва 15 секунди след като вратата или капака на багажника се затвори.

Независимо от това лампата изгасва веднага в следните случаи:

- Когато контактният ключ е завъртян в положение „ON“ или работният режим е поставен в положение ON.
- Когато функцията за централно заключване се използва за заключване на автомобила.
- Когато бутонът за дистанционно управление на система за работа без ключ или на системата за безключов достъп се използва за заключване на автомобила.
- Когато за заключване на автомобила се използва функцията на безключовата пропускателна система, ако автомобилът е оборудван с такава система.

ЗАБЕЛЕЖКИ

- Когато ключът се използва за стартиране на двигателя, ако ключът се извади, докато вратите и капакът на багажника са затворени, лампата светва и след около 15 секунди изгасва.
- Когато функцията за работа без ключ се използва за стартиране на двигателя, ако работният режим се постави на OFF, докато вратите и капакът на багажника са затворени, лампата светва и след около 15 секунди изгасва.
- Времето до загасване на лампата може да се регулира. За допълнителна информация се консултирайте с упълномощен сервиз на MITSUBISHI MOTORS. При автомобили, оборудвани с мултикомуникационна система на Mitsubishi (MMCS), операциите на екрана могат да се използват за извършване на настройка. За подробности вижте отделното ръководство за експлоатация.

3- (○)

Лампата изгасва, независимо от това дали вратите и капакът на багажника са отворени, или затворени.

Лампа за багажника

E00712700624

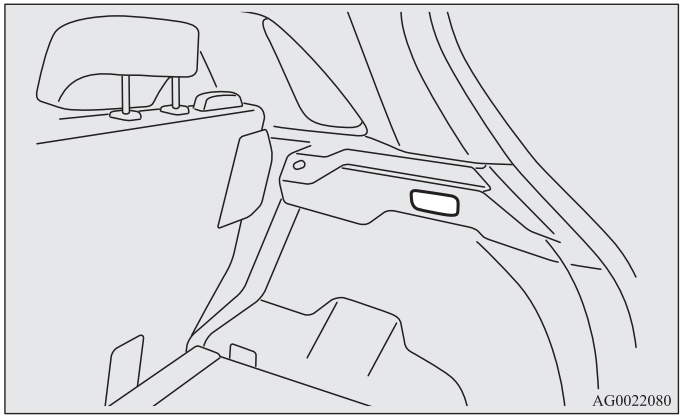

Лампата светва, когато се отвори задната врата, и изгасва, когато тя се затвори.

Превключвател за затъмняване на осветлението на сенника*

E00765000030

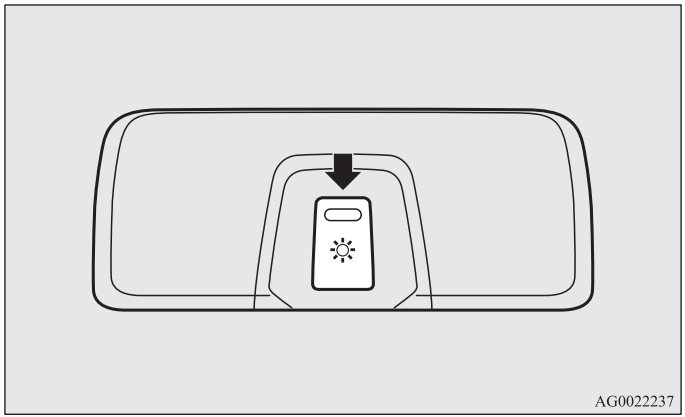

5

Яркостта на осветлението на сенника може да се регулира на 3 различни нива, когато контактният ключ или работният режим са в положение ON или ACC.

При всяко натискане на превключвателя яркостта се променя в поредица от висока → среда → ниска → изключена → висока.

ЗАБЕЛЕЖКИ

- Яркостта може да се регулира дори когато контактният ключ е в положение „LOCK“ или работният режим е в положение OFF, в случай че осветлението на сенника е включено.

Осветление на сенника*

E00765100031

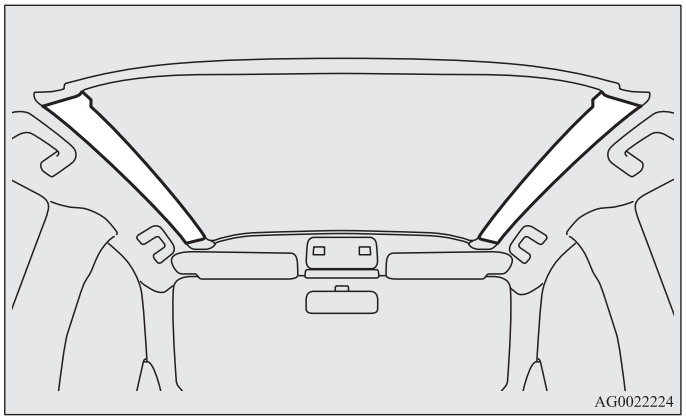

Осветлението на сенника светва, когато контактният ключ или работният режим са в положение ON или ACC.

ЗАБЕЛЕЖКИ

- Осветлението на сенника не се включва, ако превключвателят за затъмняване на осветлението е изключен.
  Вижте „Превключвател за затъмняване на осветлението на сенника“ на стр. 5-106.

Когато осветлението на сенника е включено, то ще загасне около 15 секунди след извършване на следното действие.

- Когато ключът е бил използван за стартиране на двигателя, ключът се изважда, докато вратите и капакът на багажника са затворени.

- За автомобили, оборудвани със система за работа без ключ, работният режим се поставя в положение OFF, докато двигателят работи и вратите и капакът на багажника са заторени.

ЗАБЕЛЕЖКИ

- Времето до загасване на осветлението на сенника може да се регулира. Ако се регулира, времето до изгасване на лампата за купето и четене на карти също се регулира автоматично по същото време. За подробности се консултирайте с упълномощен сервиз на MITSUBISHI MOTORS.
  При автомобили, оборудвани с мултикомуникационна система на Mitsubishi (MMCS), операциите на екрана могат да се използват за извършване на настройка. За подробности вижте отделното ръководство за експлоатация.

Осветлението на сенника също се включва, когато вратата или капакът на багажника се отвори, след което загасва около 15 секунди след като вратата или капакът на багажника се затвори, дори когато превключвателят на двигателя е в положение „LOCK“ или работният режим е в положение OFF.
Независимо от това осветлението на сенника загасва веднага в следните случаи.

- Когато функцията за централно заключване се използва за заключване на автомобила.
- Когато бутонът за дистанционно управление на система за работа без ключ или на системата за безключов достъп се използва за заключване на автомобила.
- Когато за заключване на автомобила се използва функцията на безключовата пропускателна система, ако автомобилът е оборудван с такава система.

ЗАБЕЛЕЖКИ

- Осветлението на сенника не се включва, ако превключвателят за затъмняване на осветлението е изключен.
- Времето до загасване на осветлението на сенника може да се регулира. Ако се регулира, времето до изгасване на лампата за купето и четене на карти също се регулира автоматично по същото време. За подробности се консултирайте с упълномощен сервиз на MITSUBISHI MOTORS.
  При автомобили, оборудвани с мултикомуникационна система на Mitsubishi (MMCS), за извършване на настройка може да се ползва екрана. За подробности вижте отделното ръководство за експлоатация.

Вътрешно осветление[*1] автоматично изключване на захранването

E00712901216

[*1] Вътрешно осветление, включително лампите за купето и за четене на карти

- Ако някоя от лампите се остави включена и контактният ключ е в положение „LOCK“ или работният режим е в положение OFF, тя загасва автоматично след около 30 минути.
- Лампата ще светне отново, след като автоматично изгасне, ако се задейства контактният ключ или превключвателят на двигателя, или системата за безключов достъп, или системата за работа без ключ.

ЗАБЕЛЕЖКИ

- Функцията за автоматично изключване на вътрешните лампи може да бъде деактивирана. Времето до автоматичното загасване на лампите може да се регулира. За по-подробна информация и съдействие консултирайте се с най-близкия упълномощен сервиз на MITSUBISHI MOTORS.
  При автомобили, оборудвани с мултикомуникационна система на Mitsubishi (MMCS), за извършване на настройка може да се ползва екрана. За подробности вижте отделното ръководство за експлоатация.

Багажни пространства

E00713101664

⚠ *ВНИМАНИЕ*

- **Когато паркирате автомобила на горещо слънчево място, никога не оставяйте запалки, кутии с карбонизирани напитки и очила в купето. Купето може да се нагорещи много и запалките или други предмети могат да се запалят, а неотворените кутии (включително с безалкохолни напитки и бира) могат да избухнат. Очилата с пластмасови лещи или материали също могат да се деформират или напукат.**
- **При пътуване с автомобила дръжте капаците на местата за съхранение затворени. В противен случай или капачката, или предметите в отделението могат да ви наранят.**

ЗАБЕЛЕЖКИ

- При напускане на автомобила не оставяйте ценности в местата за съхранение.

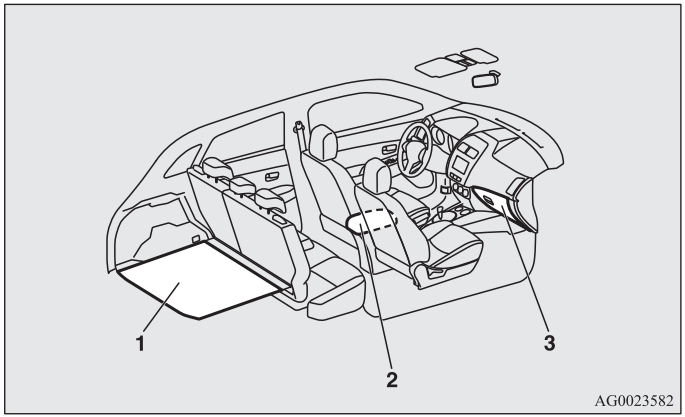

1- Кутия на пода на багажника
2- Кутия на конзолата на пода
3- Жабка

Жабка

E00726200200

За отварянето ѝ издърпайте дръжката (A).

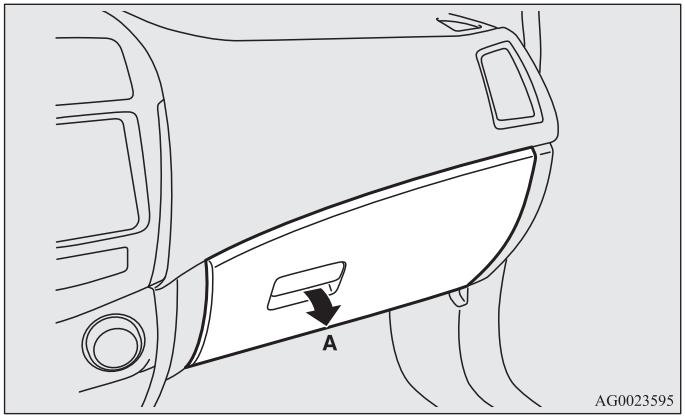

ЗАБЕЛЕЖКИ

- Когато лампите се задействат с превключвателя за осветление в положение „≡DC≡“, „≡D“ или „AUTO“ (автомобили с автоматично управление на лампите), светва лампата на жабката.

*Използване на функцията за затопляне или охлаждане**

Жабката може да се използва, за да затопля или охлажда съдържанието си (например бутилки с напитки) с топъл или студен въздух от климатика.

1. Завъртете кръговата скала в жабката на положение „≋“. Когато не използвате функцията за затопляне и охлаждане, завъртете кръговата скала на положение „⊠“.

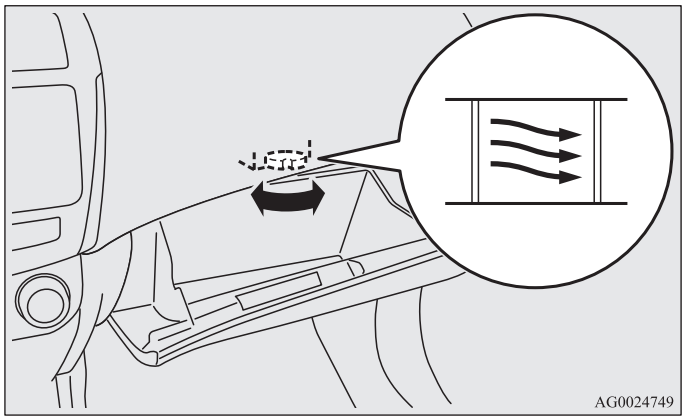

2. Изберете желаната температура с потенциометъра (A) за контрол на температурата на климатика.

3. За постигане на желания въздушен поток завъртете потенциометъра (B) за избор на скоростта на вентилатора на климатика.

Ръчно управление на климатика

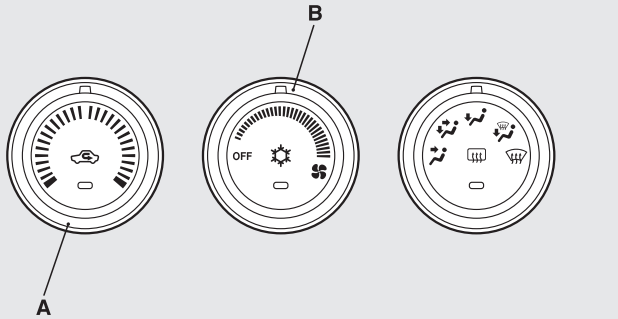

Автоматична климатизация

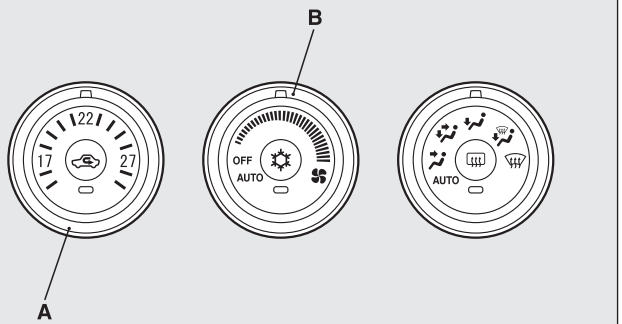

За по-подробна информация относно използването на климатика вижте „Автоматично отопление/климатизация“ на стр. 5-4.

ЗАБЕЛЕЖКИ

- Температурата на жабката е еднаква с тази на въздуха, който излиза от вентилационните решетки на климатика, следователно тя не може да затопля или охлажда силно съдържанието.
  За по-ефективно затопляне или охлаждане изберете режима „ “.
  Вижте „Кръгова скала за избор на режим“ на стр. 5-3.
- Преди да сложите напитки в жабката, първо прочетете предупрежденията на опаковката им.
- В жабката не слагайте шоколад, сладкиши или други подобни, които са податливи на температурни промени или които се развалят лесно.

Поставка за писалки

В жабката има поставка за писалки.

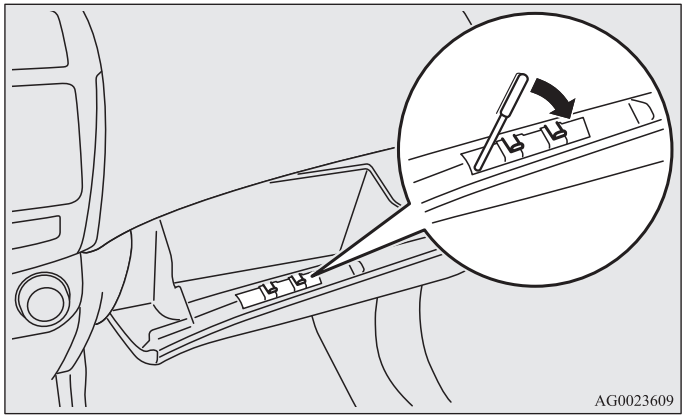

ЗАБЕЛЕЖКИ

- В тази поставка могат да се съхраняват писалки с ограничени размери. Принудителното вмъкване на големи писалки може да повреди поставката.

Място за съхранение на карти

В жабката има поставка за карти.

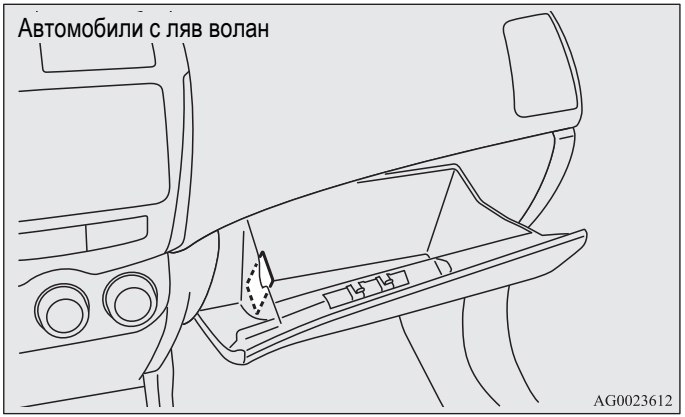



Кутия на конзолата на пода

E00723300806

Тип 1

За да отворите кутията на конзолата, повдигнете освобождаващото лостче (A) и вдигнете капака.

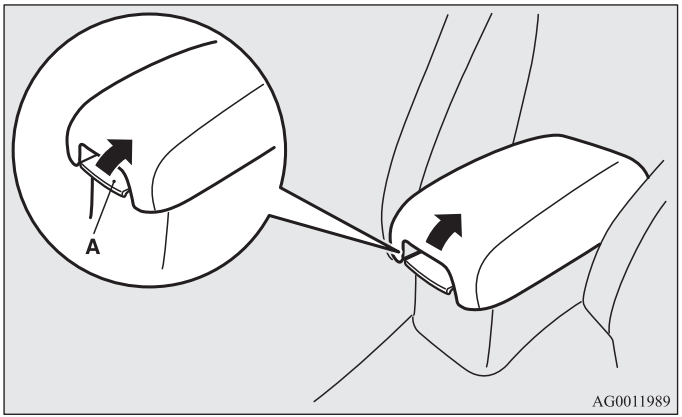

Тип 2

В кутията на конзолата на пода има горна и долна кутия.
Кутията на конзолата на пода може да се използва и като подлакътник.

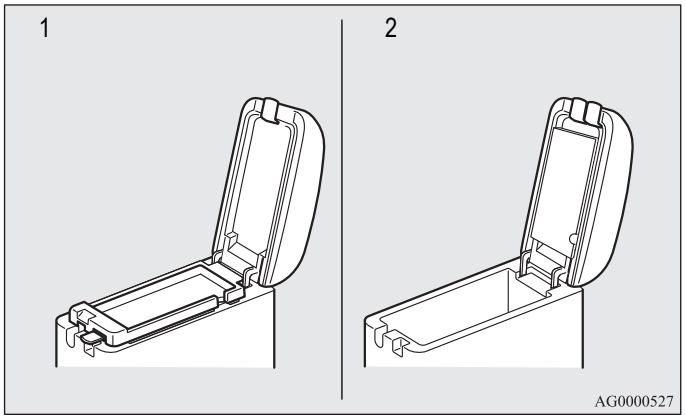

1- Горна кутия
2- Долна кутия

ЗАБЕЛЕЖКИ

- Допълнителният аудиокуплунг (RCA) се намира в конзолата на пода (ако има такава). За подробности вижте „Използване на функцията за външен аудиовход“ на стр. 5-55.

5

Горна кутия

За да отворите горната кутия, повдигнете дясното освобождаващо лостче (A) и вдигнете капака.

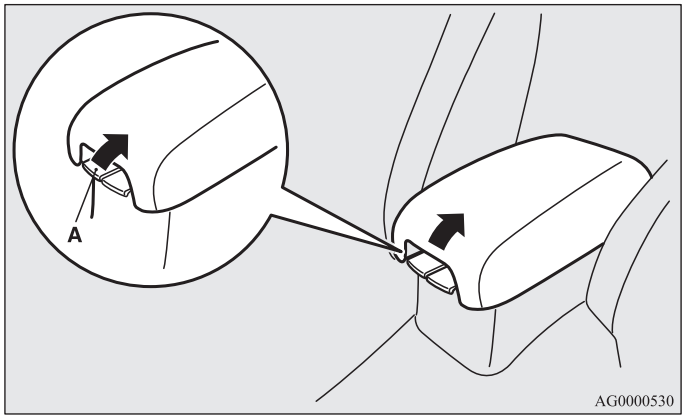

Долна кутия

За да отворите долната кутия, повдигнете лявото освобождаващо лостче (B) и вдигнете капака.

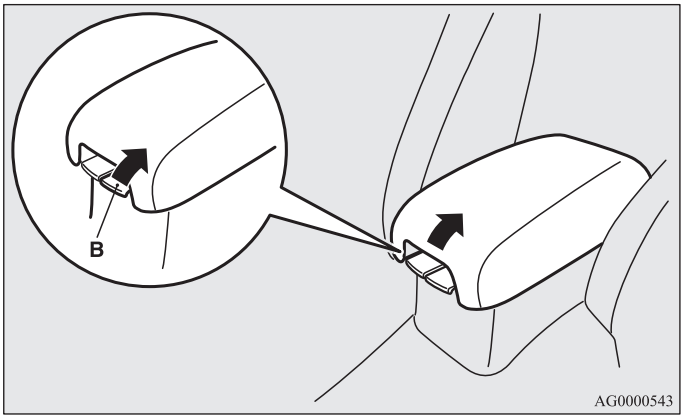

Поставка за кърпички

Поставката за кърпички (C) се намира в долната част на капака на подовата конзола.

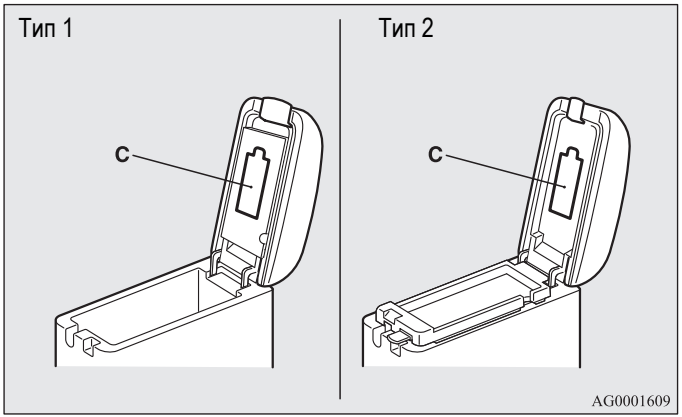

Кутия на пода на багажника*

E00718700684

Кутията за съхранение на вещи е разположена в багажника.
За да използвате кутията, вдигнете панела на пода на багажника.

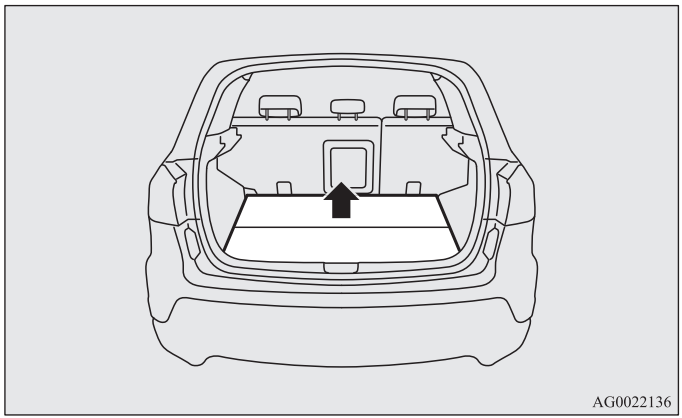

Поставка за чаша

E00714500945

⚠ *ВНИМАНИЕ*

- **Не пийте никакви напитки по време на движение. Това отвлича вниманието и може да доведе до произшествие.**

За предните седалки

Поставката за чаши е разположена пред конзолата на пода.

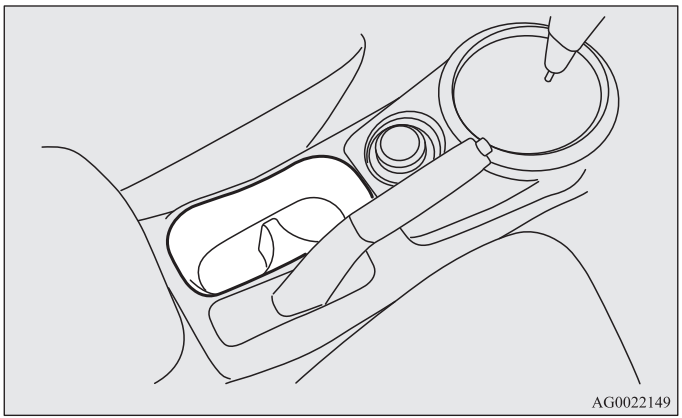

За задните седалки*

E00716900451

За да можете да използвате поставката за чаши, свалете подлакътника (A).
Вижте „Подлакътник“ на стр. 2-7.

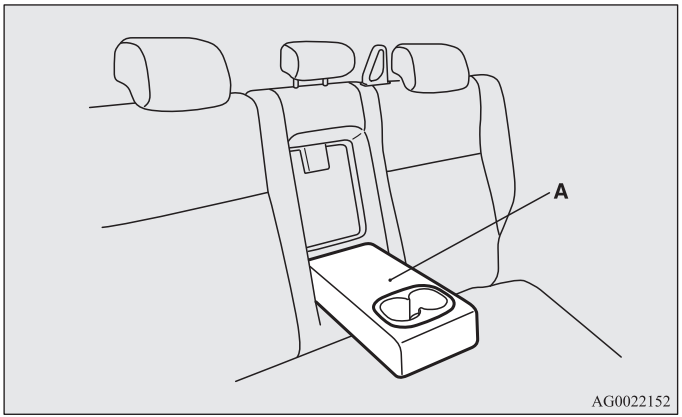

Поставка за бутилка

E00718200328

⚠ ВНИМАНИЕ

- **Не пийте никакви напитки по време на движение. Това отвлича вниманието и може да доведе до произшествие.**
- **По време на движение напитките могат да се разлеят от вибрациите и сътресенията. Ако разляното питие е много горещо, то може да ви изгори.**

На предните врати има поставки за бутилки.

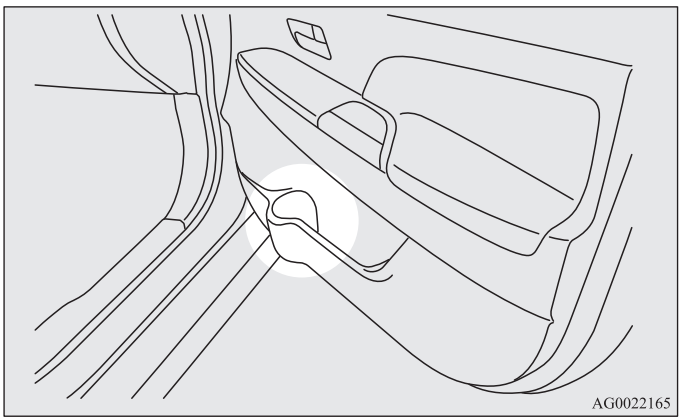

ЗАБЕЛЕЖКИ

- Преди съхранение на бутилките с напитки затваряйте капачките им плътно.
- Някои бутилки може да са малки или много големи за поставката, или да са с форма, която не подхожда на поставката.

*Заден панел**

E00715400114

⚠ ВНИМАНИЕ

- **Не слагайте багаж или други вещи върху него. Вещите върху задния панел ще пречат на изгледа ви назад и може да излетят напред и да предизвикат наранявания или други злополуки в случай на аварийно спиране.**

Монтаж

1. Поставете вдлъбнатата част (A) от долната част на задния панел във вътрешната издаваща се част (B) на капака на багажника.

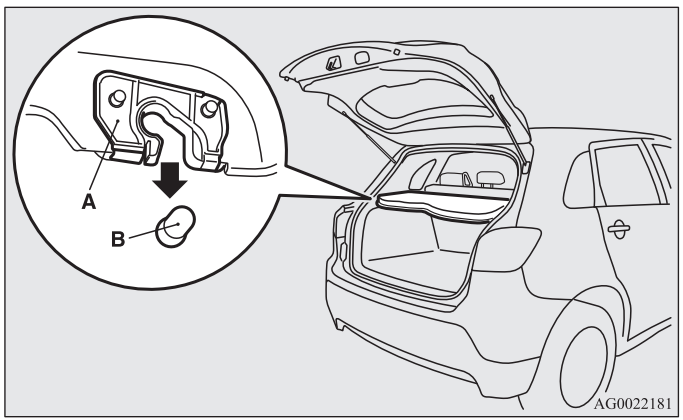

5

⚠ ВНИМАНИЕ

- **Натиснете леко задния панел, за да се уверите, че вдлъбнатата част (A) е поставена здраво в издадената част (B) на капака на багажника. Ако задният панел не е поставен на място, може да се откачи по време на шофиране и да предизвика нараняване.**

2. Закачете каишката (C) на задния панел на куката (D).

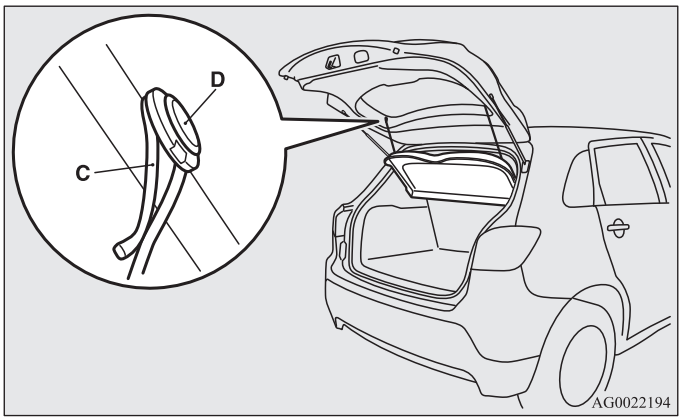

За сваляне

Следвайте тази процедура в обратен ред, за да го свалите.

Помощни ръкохватки

E00732800256

Помощните ръкохватки (намират се над вратите, на нивото на главата) не са предназначени да издържат цялото телесно тегло. Те са предназначени да се ползват само в седнало положение.

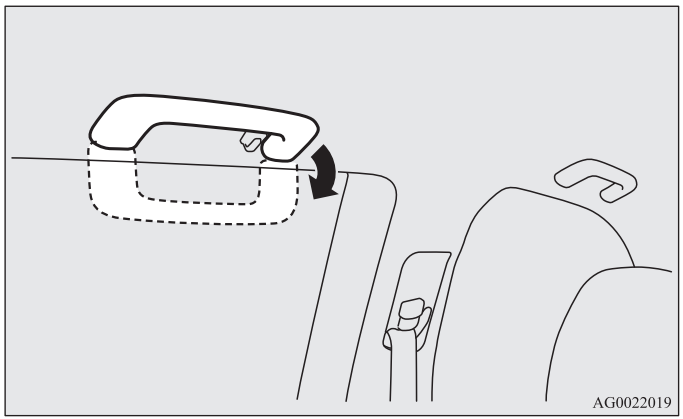

⚠ ВНИМАНИЕ

- **Не ползвайте помощните ръкохватки за влизане или излизане от автомобила. Те могат да се откачат и вие да паднете.**

*Закачалка за палта**

E00725600597

Има закачалка за палто на помощната ръкохватка на задната седалка от страна на водача.

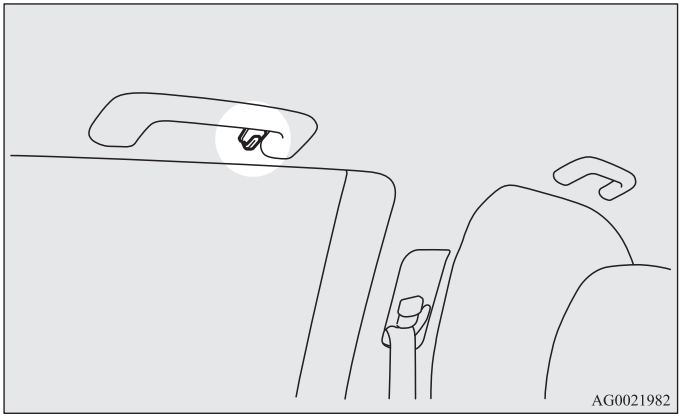

⚠ ПРЕДУПРЕЖДЕНИЕ

- **Не оставяйте закачалка или друг тежък или остър предмет на закачалката за палта. При активиране на въздушните завеси всеки подобен обект ще бъде изхвърлен с голяма сила и може да предотврати правилното издуване на въздушните завеси. Окачвайте дрехите си направо на куката за палта (без да използвате закачалки). Убедете се, че в джобовете на окачените на куката за палта дрехи няма тежки или остри предмети.**

Закачалки за багаж

E00715700537

Отстрани на багажното отделение има 4 закачалки.
Използвайте подовите закачалки за фиксиране на багаж.

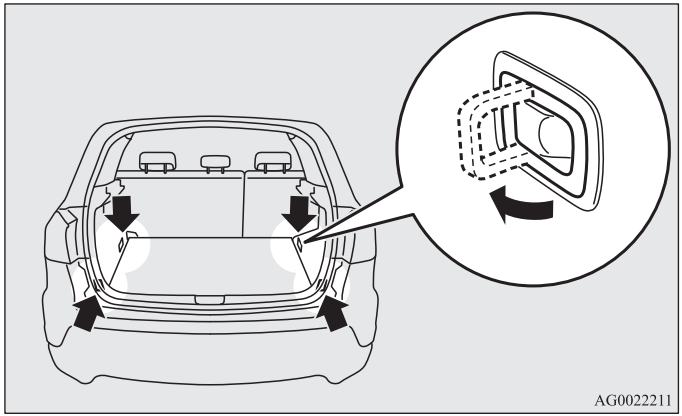

⚠ ВНИМАНИЕ

- **Не натрупвайте багаж над височината на облегалката. Също така закрепвайте багажа здраво.**
  В обратен случай това може да доведе до сериозни произшествия поради нарушена видимост назад или от изхвърлени при внезапно спиране предмети.

При аварийни ситуации

Ако автомобилът се повреди 6- 2
Аварийно запалване 6- 2
Прегряване на двигателя. 6- 6
Инструменти, крик и комплект за поправка 6- 9
Смяна на гума 6- 22
Теглене на буксир 6- 36
Експлоатация при неблагоприятни пътни условия . 6- 42

Ако автомобилът се повреди

E00800101108

Ако по време на пътуване автомобилът ви се повреди, преместете го на банкета, включете аварийните светлини и поставете авариен триъгълник, мигаща сигнализация и др.
Вижте „Превключвател за аварийни светлини“ на стр. 3-76.

Ако двигателят спре или откаже

Ако двигателят спре, работата на автомобила и неговото управление стават невъзможни. Преди да преместите автомобила на безопасно място, имайте предвид следното:

- Сервоусилвателят на спирачките няма да работи и усилието за натискане на педала ще се увеличи. Натискайте педала на спирачката по-силно от обикновено.
- Тъй като сервосистемата на волана вече няма да работи, воланът ще е тежък при завъртането му.

Аварийно запалване

E00800502503

В случай че двигателят не може да запали поради слаб или изтощен акумулатор, за запалването му използвайте помощни кабели и акумулатора на друг автомобил.

⚠ *ПРЕДУПРЕЖДЕНИЕ*

- **За да стартирате двигателя с помощта на помощни кабели, свързани към друг автомобил, изпълнете правилната процедура в съответствие с дадените подолу инструкции. Неправилните действия могат да предизвикат пожар или експлозия или да доведат до повреда на автомобилите.**

⚠ *ВНИМАНИЕ*

- **Не се опитвайте да палите двигателя с бутане или теглене на автомобила.**
  Това може да го повреди.
- **При работа в близост до акумулатора винаги носете защитни очила.**
- **Дръжте акумулатора далеч от деца.**

1. Приближете автомобилите достатъчно близко един до друг, за да могат помощните кабели да се свържат, като внимавате автомобилите да не се допират.

⚠ ВНИМАНИЕ

- **Проверете другия автомобил. Той трябва да е с 12-волтов акумулатор.**
  Ако другата система не е 12-волтова, свързването може да повреди и двата автомобила.

2. Изключете всички светлини, нагреватели и други електрически товари.
3. Дръпнете докрай ръчните спирачки и на двата автомобила. Поставете автоматичната и CVT скоростна кутия на положение „P“ (Паркиране), а механичната скоростна кутия на положение „N“ (Неутрално).
4. Завъртете контактния ключ в положение „LOCK“ или поставете работния режим в положение OFF.

⚠ ПРЕДУПРЕЖДЕНИЕ

- **Предварително направете стъпка 4 в двата автомобила.**
  Внимавайте вентилаторът или ремъкът да не захванат кабелите или дрехите ви. Това може да ви нарани.

5. Уверете се, че електролитът на акумулатора е до подходящото ниво.
   Вижте „Акумулатор“ на стр. 8-14.

⚠ ПРЕДУПРЕЖДЕНИЕ

- **Ако течният електролит не се вижда или ако изглежда замръзнал, НЕ СЕ ОПИТВАЙТЕ да стартирате с помощен акумулатор!**
  Ако акумулаторът не е пълен до необходимото ниво с електролит или ако температурата е под нулата, той може да се спука или да експлодира.

6. Свържете единия край на единия помощен кабел към плюса (+) на разредения акумулатор (A), а другия му край към плюса (+) на помощния акумулатор (B).

Автомобили с бензинови двигатели

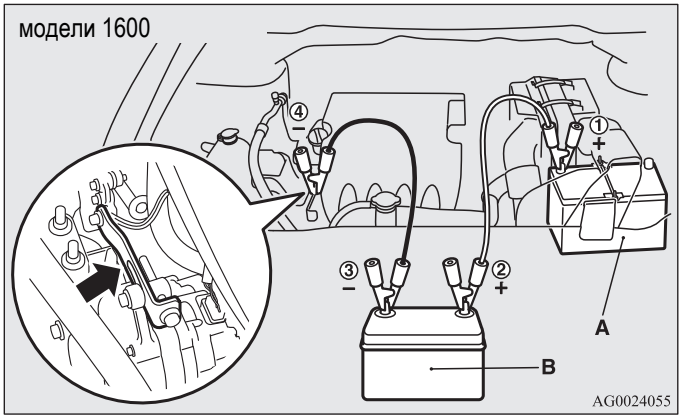

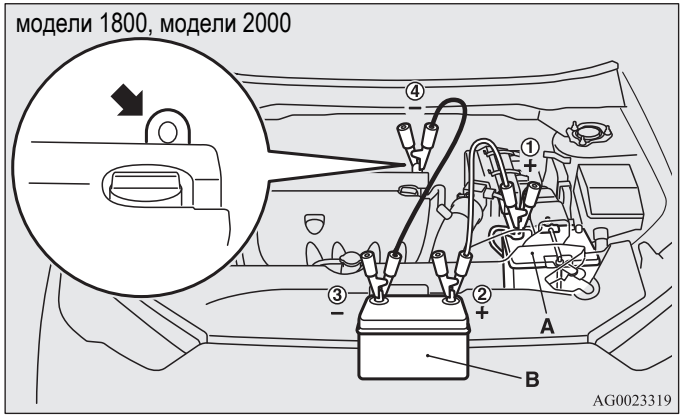

Автомобили с дизелови двигатели

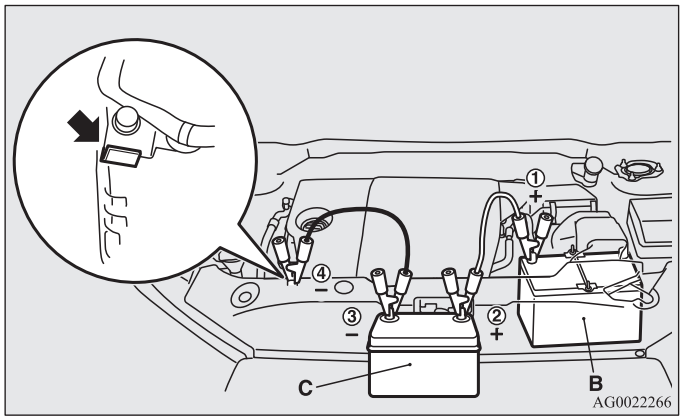

7. Свържете единия край на другия помощен кабел към минусовата (-) клема на помощния акумулатор, а другия му край към блока на двигателя на автомобила с разредения акумулатор и към точка, която е възможно най-далеч от разредения акумулатор.

⚠ ПРЕДУПРЕЖДЕНИЕ

- **При свързването на кабелите внимавайте и следвайте долуописаната последователност: ① → ② → ③ → ④**
- **Убедете се, че връзката ④ е свързана към правилното място (както е показано на илюстрацията). Ако връзката се осъществи директно към минуса (-) на акумулатора, отделяните от акумулатора запалими газове могат да се запалят и избухнат.**
- **При свързване на помощните кабели не допускайте положителния (+) и отрицателния (-) кабел да се допират един до друг. В противен случай искрите могат да причинят експлозия на акумулатора.**

⚠ ВНИМАНИЕ

- **Внимавайте помощните кабели да не се уловят от охлаждащия вентилато, или от други въртящи се части в двигателното отделение.**
- **Използвайте подходящо оразмерени за капацитета на акумулатора кабели, за да предотвратите прегряването им.**
- **Преди употребата им проверете помощните кабели за наранявания или корозия.**

8. Запалете двигателя на автомобила с помощния акумулатор, оставете го да поработи няколко минути, след което запалете двигателя на автомобила с разредения акумулатор.

⚠ ВНИМАНИЕ

- **Оставете двигателя на автомобила с помощния акумулатор да работи.**

ЗАБЕЛЕЖКА

- При автомобили оборудвани със системата Auto Stop & Go (AS&G) натиснете превключвателя „Auto Stop & Go (AS&G) OFF“, за да деактивирате системата Auto Stop & Go (AS&G) и да предотвратите автоматично спиране на двигателя преди акумулаторът да е достатъчно зареден.
  Вижте „Деактивиране“ на стр. 4-31.

9. След като стартирате двигателя, разкачете кабелите в обратната последователност и оставете двигателя да поработи няколко минути.

⚠ ПРЕДУПРЕЖДЕНИЕ

- **Ако се наложи да зареждате монтиран на автомобила акумулатор, разкачете отрицателния (-) полюс на акумулатора, който е свързан към автомобила.**
- **Не допускайте причиняване на искри, пушене на цигари и пренасяне на пламък в близост до акумулатора, тъй като той може да експлодира.**
- **При зареждане или употреба на акумулатора в затворено помещение го проветрявайте добре.**
- **Преди зареждане на акумулатора свалете всичките му капачки.**

⚠ ПРЕДУПРЕЖДЕНИЕ

- **Електролитът представлява разредена сярна киселина, която е силно корозивна.**
  Ако електролитът (киселината на акумулатора) влезе в контакт с ръцете, очите, дрехите ви или с боядисана част на автомобила, трябва веднага да ги измиете обилно с вода. Ако в очите ви попадне електролит, незабавно ги промийте обилно с вода и веднага потърсете медицинска помощ.

ЗАБЕЛЕЖКА

- Ако автомобилът потегли с недозареден акумулатор, това може да доведе до неравномерна работа на двигателя и до светване на лампата на антиблокиращата спирачна система.
  Вижте „Антиблокираща спирачна система (ABS)“ на стр.4-59.

Прегряване на двигателя

E00800602269

Когато двигателят прегрява, информационният екран на мултиинформационния дисплей ще прекъсне и ще се изведе предупредителният дисплей за температурата на охладителната течност на двигателя. „  “ също ще мига.

Ако това се случи, вземете следните мерки:

1. Спрете автомобила на безопасно място.
2. Проверете дали от двигателното отделение не излиза пара.

   [Ако от двигателното отделение не излиза пара]
   Оставете двигателя да работи и повдигнете капака му за вентилиране на двигателното отделение.

ЗАБЕЛЕЖКА

- При автомобили, оборудвани със системата Auto Stop & Go (AS&G), натиснете превключвателя „Auto Stop & Go (AS&G) OFF“, за да деактивирате системата Auto Stop & Go (AS&G), преди да спрете автомобила.
  Вижте „Деактивиране“ на стр. 4-31.

  [Ако от двигателното отделение излиза пара]
  Спрете двигателя и когато парата изчезне, повдигнете предния капак на автомобила, за да вентилирате двигателното отделение. Рестартирайте двигателя.

⚠ ПРЕДУПРЕЖДЕНИЕ

- **Когато от двигателното отделение излиза пара, не вдигайте капака на двигателя. Това може да доведе до избликване на пара или на гореща вода, които да ви изгорят. Даже и ако няма пара, е възможно да избликне гореща вода, а някои части ще са много горещи. При отваряне на капака на двигателя бъдете много внимателни.**
- **Внимавайте с горещата пара, която може да доведе до изхвърляне на капачката на разширителния съд на двигателя.**
- **Когато двигателят е горещ, не опитвайте да сваляте капачката на радиатора (при автомобили с бензинови двигатели) или капачката на разширителния съд (при автомобили с дизелови двигатели).**

3. Убедете се, че вентилаторите (A) работят. Ако вентилаторите не работят, спрете двигателя веднага и го проверете.

Автомобили с бензинови двигатели

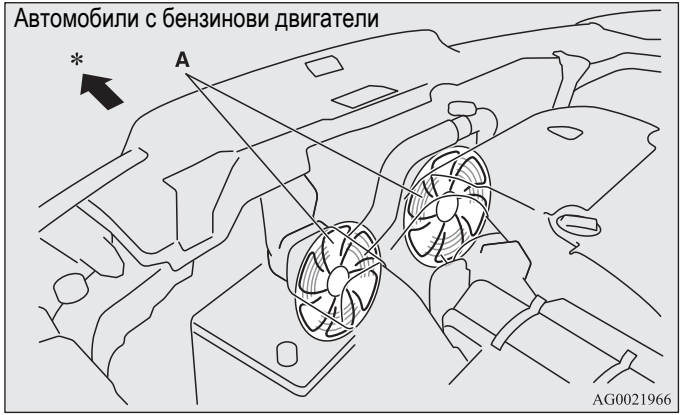

* : Предница на автомобила

Автомобили с дизелови двигатели

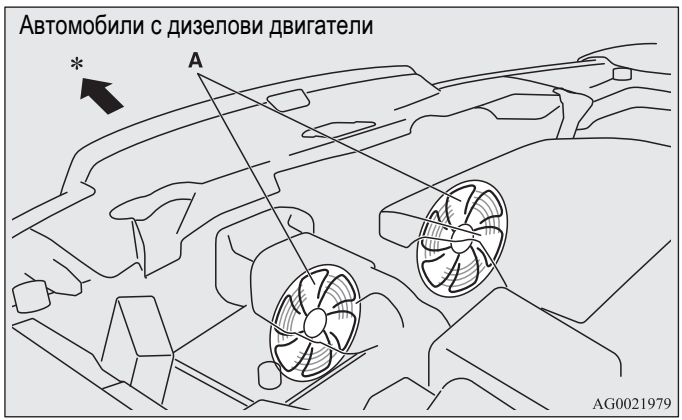

* : Предница на автомобила

⚠ ПРЕДУПРЕЖДЕНИЕ

- **Внимавайте охлаждащият вентилатор да не закачи ръцете или дрехите ви.**

4. Когато показанието на стълбчетата на предупредителния дисплей за температурата на охладителната течност на двигателя, разположен на мултифункционалния дисплей спадне, спрете двигателя.

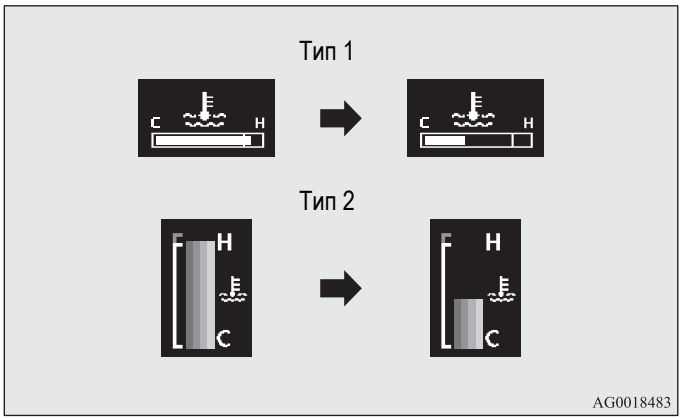

5. Проверете нивото на охладителната течност в разширителния съд (B).

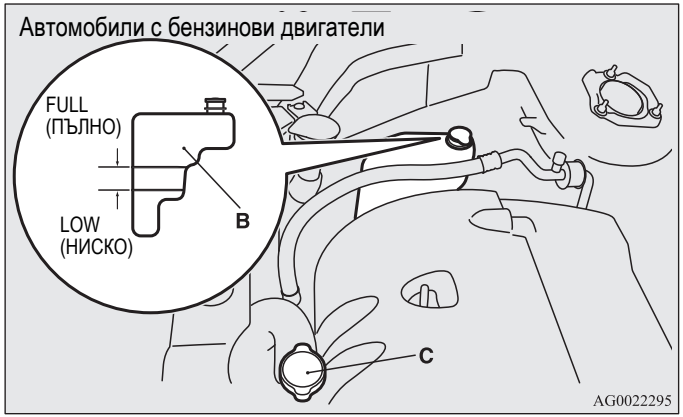

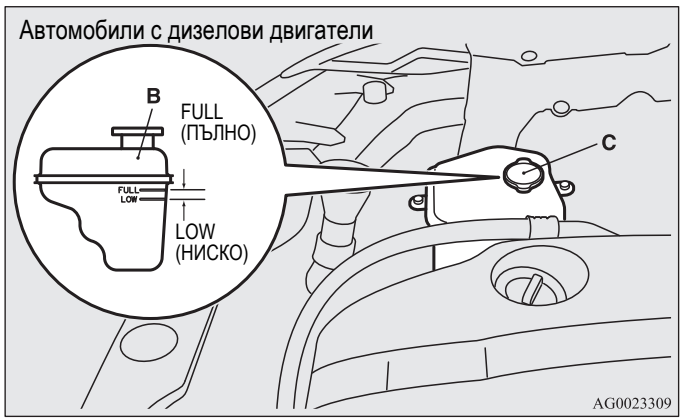

⚠ ПРЕДУПРЕЖДЕНИЕ

- **Ако той е празен, преди да свалите капачката на радиатора (C) (бензинови двигатели) или капачката на разширителния съд (C) (дизелови двигатели), се убедете, че двигателят е изстинал, защото в противен случай от него ще избликне вряла вода или гореща пара, които могат да ви изгорят.**

6. Напълнете разширителния съд с охладителна течност според нуждите. (Вижте раздела „Поддръжка“.)

⚠ ВНИМАНИЕ

- **Не добавяйте охладителна течност на горещ двигател. Внезапното добавяне на студена охладителна течност може да повреди двигателя. Изчакайте двигателя да изстине и тогава добавяйте бавно охладителна течност.**

7. Проверете водните съединения на радиатора за теч, както и дали задвижващият ремък не е разхлабен или повреден.
   Ако има някакви проблеми в охладителната система или при задвижващия ремък, препоръчваме ви да ги проверите и ремонтирате.

Инструменти, крик и комплект за поправка

E00800901278

Съхраняване

Инструментите, крикът и комплектът за поправка се съхраняват в багажното отделение.
Мястото за съхранение на инструментите, крика и комплекта за поправка трябва да се помни за случаите на аварийни ситуации.

Автомобили с резервно колело

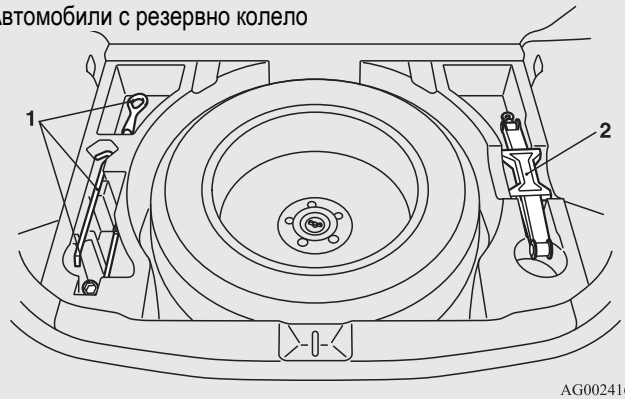

1- Инструменти
2- Крик

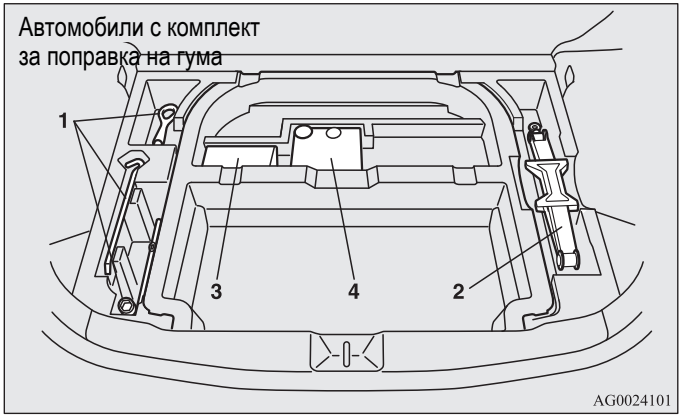

1- Инструменти
2- Крик
3- Комплект за поправка на гума
4- Компресор за гуми

Инструменти

E00801900627

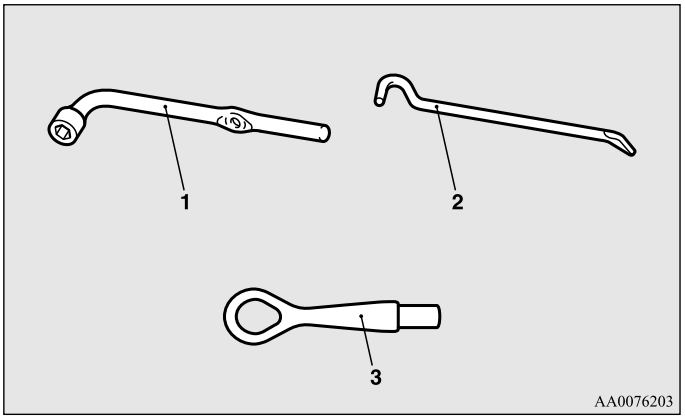

1- Гаечен ключ за колела
2- Дръжка на крика
3- Кука за теглене на автомобила

Крик

E00802000478

Преди да махнете крика, вдигнете панела на пода на багажника.



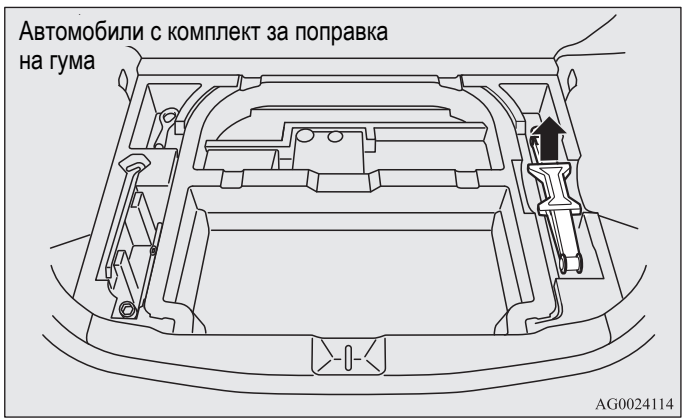

Комплект за поправка на гуми*

E00802200265

Този комплект позволява аварийна поправка на малки дупки в грайферната зона на гумата, която е преминала през пирон, болт или подобен предмет.

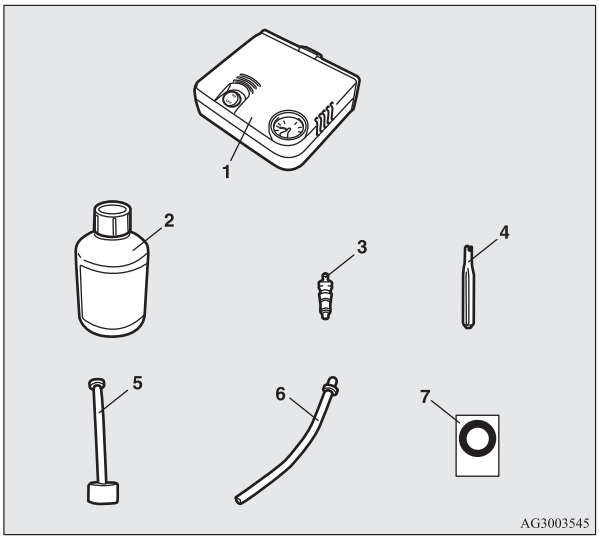

1- Компресор за гуми
2- Бутилка с уплътняваща смес за гуми
3- Вентил (резервен)
4- Устройство за изваждане на вентил
5- Маркуч на уплътняващата смес
6- Удължителен маркуч (Този маркуч се използва за отстраняване на уплътняваща смес. Не се използва при аварийна поправка.)
7- Лепенка за ограничение на скоростта

⚠ ВНИМАНИЕ

- **Уплътняващата смес може да предизвика увреждане на здравето, ако се погълне. Ако случайно я погълнете, изпийте колкото се може повече вода и веднага се прегледайте при доктор.**
- **Ако уплътняващата смес за гуми попадне в очите или върху кожата ви, изплакнете обилно с вода. Ако все пак усещате нещо неестествено, консултирайте се с лекар.**
- **Консултирайте се веднага с доктор, ако усетите алергични реакции.**
- **Внимавайте уплътняващата смес да не попадне в ръцете на деца.**
- **Не дишайте изпаренията на уплътняващата смес.**

ЗАБЕЛЕЖКА

- Уплътняващата смес не може да се ползва в изброените по-долу ситуации. Ако възникне някоя от следните ситуации, моля да се свържете с упълномощен сервиз на MITSUBISHI MOTORS или друг специалист.
  - Срокът на годност на уплътняващата смес е изтекъл. (Крайният срок е показан на етикета на бутилката.)

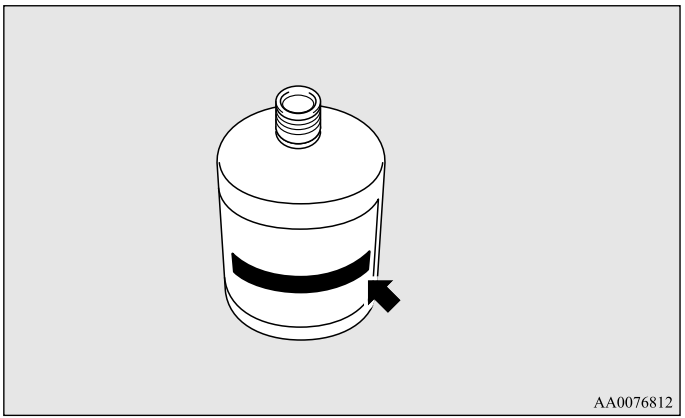

  - Спукана е повече от една гума.
  - Дупката на гумата има дължина или ширина 4 мм или повече.

• Гумата е спукана откъм борда (A), не откъм грайфера (B).

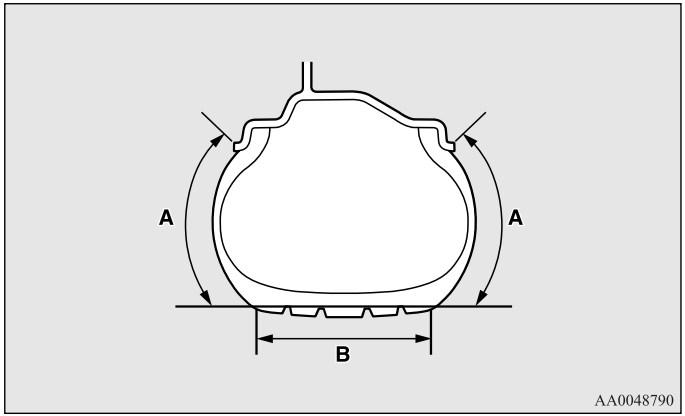

• Автомобилът е шофиран с почти напълно спаднала гума.
• Гумата изцяло е излязла от борда на джантата и от самата джанта.
• Джантата е повредена.

- Използвайте уплътняващата смес за гуми само при околни температури от -30 ×C до + 60×C.
- Извършвайте аварийна поправка, без да вадите предмета (пирон, болт и др.), който е заседнал в гумата.
- Не използвайте уплътняващата смес, ако гумата е шофирана с недостатъчно налягане (напр. издутини, разрези, напуквания и др. на гумата).
- Оставете излизащата от дупката уплътняваща смес да изсъхне, след това издърпайте.
- Избършете уплътняващата смес с мек парцал, ако попадне върху боядисаната повърхност на автомобила.
- Оставете уплътняващата смес в повредената гума да изсъхне и изхвърлете заедно с гумата.
- Ако попадне върху дрехи, веднага ги сменете.

Преди да пристъпите към поправка на гума, първо спрете автомобила си на безопасно, равно място.

1. Паркирайте автомобила на равно и стабилно място.
2. Издърпайте ръчната спирачка добре.
3. При автомобили с механична скоростна кутия загасете двигателя и поставете скоростния лост в положение „R“ (Заден ход).
   При автомобилите с автоматична скоростна кутия преместете селекторния лост на положение „P“ (Паркиране) и спрете двигателя.
4. Включете аварийните светлини и на подходящо разстояние зад автомобила поставете предупредителен триъгълник, мигаща сигнална лампа и др., след което накарайте всички пътници да слязат.
5. Извадете уплътняващата смес и компресора.

6. Разклатете добре бутилката с уплътняваща смес.

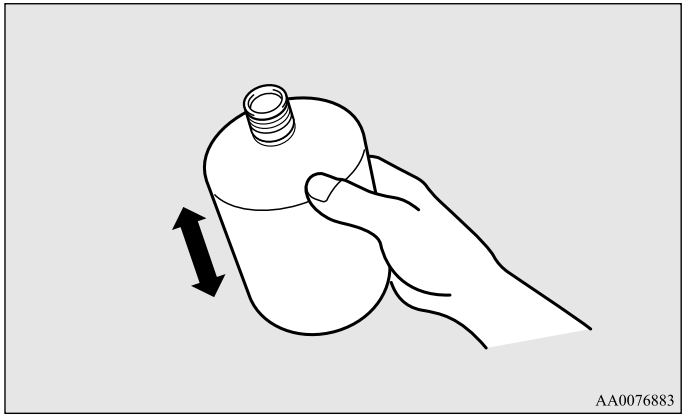

ЗАБЕЛЕЖКА

- При студени условия (когато външната температура е 0 ×C или по-ниска) сгъстяването на уплътняващата смес може да затрудни изстискването от бутилката. Загрейте бутилката в автомобила.

7. Не отстранявайте запечатването (C). Навийте маркуча (D) към бутилката (E). Докато завивате маркуча към бутилката, запечатката ще се скъса и ще позволи употреба на уплътняващата смес.

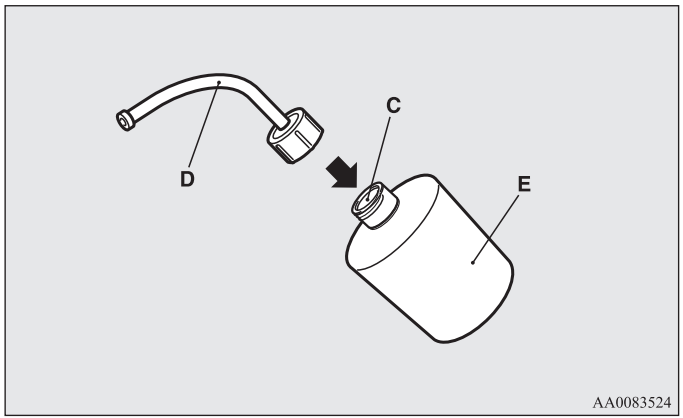

⚠ *ВНИМАНИЕ*

- **Ако разклатите бутилката, след като навиете маркуча, уплътняваща смес може да пръсне от него.**

8. Свалете капачката (F) от вентила (G), след това натиснете устройството за сваляне на вентили (H) към вентила, както е показано. Оставете въздуха от гумата да излезе.

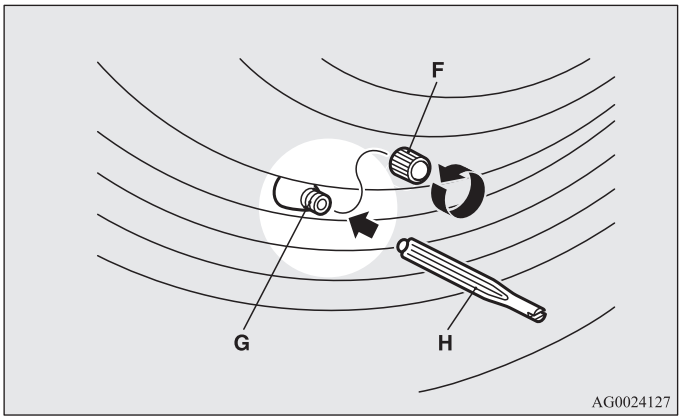

9. Извадете вентила (I), като го завъртите обратно на часовниковата стрелка с помощта на устройството за изваждане на вентили (H). Поставете извадения вентил на чисто място, за да не се замърси.

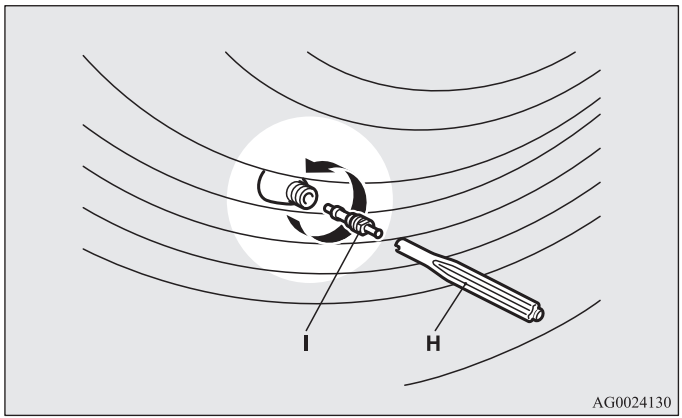

⚠ ВНИМАНИЕ

- **Ако е останал въздух в гумата, когато изваждате вентила, той може да излети и да ви нарани. Уверете се, че в гумата няма въздух, преди да извадите вентила.**

10. Премахнете тапата (J) от свободния край на маркуча (K). Натиснете маркуча към вентила (G).

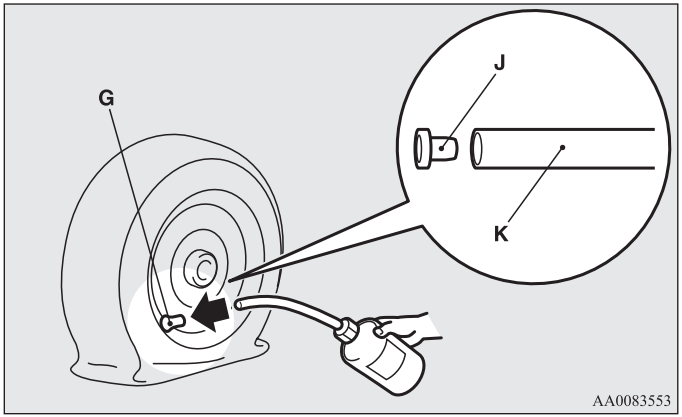

11. Държейки бутилката обърната надолу, я стиснете няколко пъти, за да вкарате цялата уплътняващата смес в гумата.

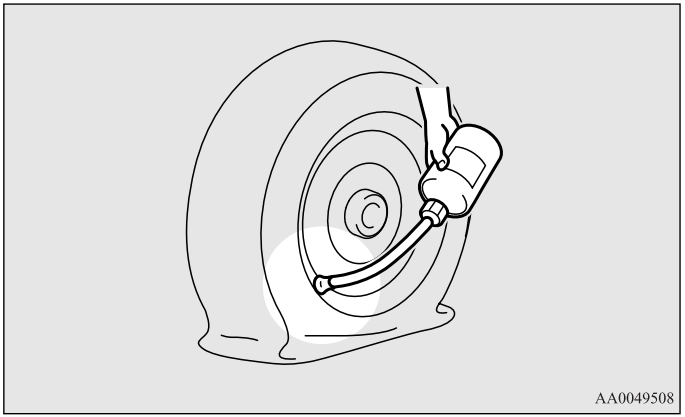

ЗАБЕЛЕЖКА

- При вкарване на уплътняващата смес поставете вентила настрани от дъното, тоест от точката в която гумата докосва земята. Ако вентилът е близо до точката, в която гумата докосва земята, уплътняващата смес няма да влезе лесно в гумата.

12. След като вкарате уплътняващата смес, издърпайте маркуча от вентила, отстранете останала уплътняваща смес от вентила, джантата и/или гумата.
    Поставете вложката (I) във вентила (G) и завийте вентила с помощта на устройството за вадене на вентили (H).

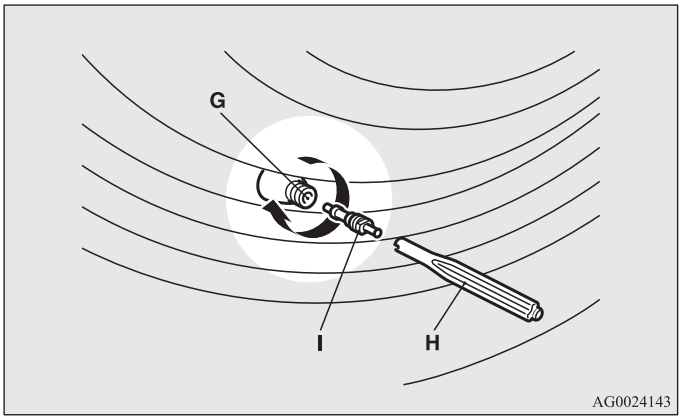

ЗАБЕЛЕЖКА

- Когато сваляте или завивате вложката на вентила с помощта на устройството за сваляне на вентили, го завъртете на ръка. Използването на инструмент за завъртане на устройството за сваляне на вентили може да го повреди.

13. Издърпайте маркуча (L) от страничната част на компресора и след това стабилно закрепете маркуча към вентила на гумата (G).

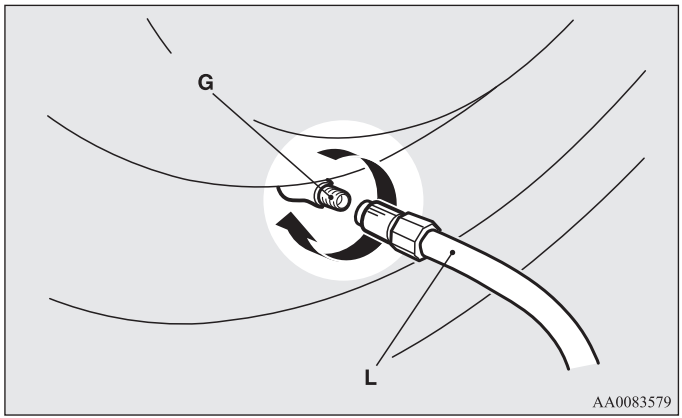

14. Поставете компресора (M), като внимавате уреда за налягане да е отгоре (N).
    Издърпайте захранващия кабел на компресора (O), поставете щепсела на кабела в куплунга за аксесоари или в куплунга на запалката (P), след което завъртете контактния ключ в положение „ACC“ или поставете работния режим в положение ACC.
    Включете компресора от превключвателя (Q) и напомпайте гумата до зададеното налягане.

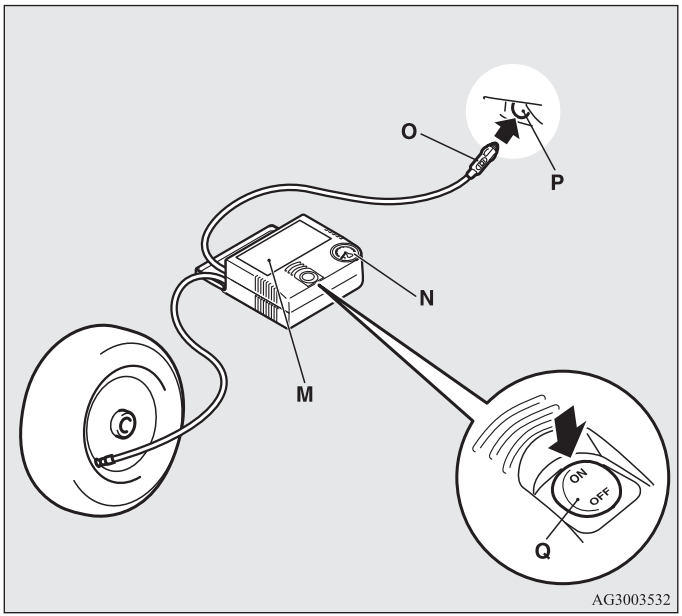

⚠ ВНИМАНИЕ

- **Предоставеният компресор е проектиран само за напомпване на гуми за пътнически автомобили.**
- **Компресорът е проектиран да работи с 12 V захранване на автомобил. Не го свързвайте с друг източник на захранване.**
- **Компресорът не е водоустойчив. Ако го използвате по време на дъжд се уверете, че не влиза вода в него.**
- **Ако компресорът засмуче пясък или прах, това може да го повреди. Не поставяйте компресора върху прашна повърхност или пясък, когато го ползвате.**
- **Не разглобявайте или модифицирате компресора. Също така не удряйте датчика за налягане на гумите. Той може да се повреди.**

15. Проверете и нагласете налягането на гумата, като наблюдавате уреда за налягане на самия компресор. Ако напомпате гумата прекалено много, изпуснете въздух, като развиете маркуча. (Вижте „Налягане на гумите“ на стр. 8-21.)
    Ако има процеп между гумата и джантата поради преместване на гумата навътре, натиснете периферията на гумата към джантата, за да се затвори процепът преди пускане на компресора. (Когато няма процепи, налягането ще се вдигне.)

⚠ ВНИМАНИЕ

- **Внимавайте да не защипете пръстите си между гумата и джантата, когато налягането в гумата се повиши.**
- **Повърхността на компресора ще загрее по време на работа. Не оставяйте компресора да работи без прекъсване повече от 10 минути. След като ползвате компресорът изчакайте да се охлади, преди да го включите отново.**
- **Ако компресорът стане бавен или топъл по време на работа, означава, че прегрява. Веднага преместете превключвателя на положение OFF и оставете компресора да изстине най-малко 30 минути.**

ЗАБЕЛЕЖКА

- Ако налягането в гумата не се вдигне до необходимото ниво в рамките на 10 минути, гумата може да е прекалено силно повредена, за да може да се поправи аварийно от уплътняващата смес. Свържете се с упълномощен сервиз на MITSUBISHI MOTORS или друг специалист.

16. Изключете превключвателя на компресора, след това издърпайте кабела за захранване от куплунга.

ЗАБЕЛЕЖКА

- Поставянето на уплътняваща смес и въздух в гумата чрез комплекта за ремонт не запечатва пробитата гума. През пробива ще изтича въздух, докато не завършите процедурата за аварийна поправка (до стъпка 19 на тези инструкции).

17. Когато сте възстановили налягането до зададеното ниво, приберете компресора, бутилката и друг части в автомобила и веднага потеглете. Шофирайте внимателно. Не надвишавайте 80 км/ч. Спазвайте местните ограничения за скорост.

⚠ ВНИМАНИЕ

- **Ако усетите нещо нередно по време на шофиране, спрете и се свържете с упълномощен сервиз на MITSUBISHI MOTORS или друг специалист. В противен случай налягането в гумите може да падне, преди да завършите процедурата за аварийна поправка, което да направи автомобила опасен.**

ЗАБЕЛЕЖКА

- При шофиране с повече от 80 км/ч автомобилът може да вибрира.

18. След като шофирате 10 минути или 5 км, проверете налягането в гумите, като използвате уреда за налягане на самия компресор. (Вижте „Налягане на гумите“ на стр. 8-21.)
    Ако налягането на гумата не е достатъчно, напомпайте гумата отново до зададеното налягане и шофирайте внимателно, без да надвишавате скоростта от 80 км/ч.

⚠ ВНИМАНИЕ

- **Ако налягането на гумата е по-ниско от минималното налягане (1,3 бара {130 kPa}), гумата не може да се поправи успешно с уплътняващата смес. Не шофирайте повече автомобила. Свържете се с упълномощен сервиз на MITSUBISHI MOTORS или друг специалист.**

19. След като шофирате 10 минути или 5 км, проверете налягането в гумите, като използвате уреда за налягане на самия компресор. (Вижте „Налягане на гумите“ на стр. 8-21.) Ако налягането на гумата не е паднало, процедурата по аварийната поправка е завършена. Не надвишавайте 80 км/ч. Спазвайте местните ограничения за скорост.

ЗАБЕЛЕЖКА

- Ако след края на процедурата проверите налягането на гумата и се окаже, че е спаднало под зададеното ниво, не шофирайте повече автомобила. Свържете се с упълномощен сервиз на MITSUBISHI MOTORS или друг специалист.
- В студени условия (когато околната температура е 0 ×C или по-ниска) времето и разстоянието за шофиране, необходимо за завършване на поправката, може да е по-дълго, отколкото в топли условия, което означава, че налягането на гумата може да падне под зададеното ниво дори да сте напомпали гумата втори път и след това шофирали автомобила. Ако това се случи, напомпайте гумата още веднъж до зададеното налягане, шофирайте около 10 минути или 5 км, след това проверете отново налягането. Ако налягането на гумата отново е паднало под зададеното налягане, спрете автомобила и се свържете с упълномощен сервиз на MITSUBISHI MOTORS или друг специалист.

20. Закрепете лепенката за ограничение на скоростта (R) на волана на мястото, показано на илюстрацията. След това много внимателно шофирайте до упълномощен сервиз на MITSUBISHI MOTORS или друг специалист и поправете/сменете гумата.

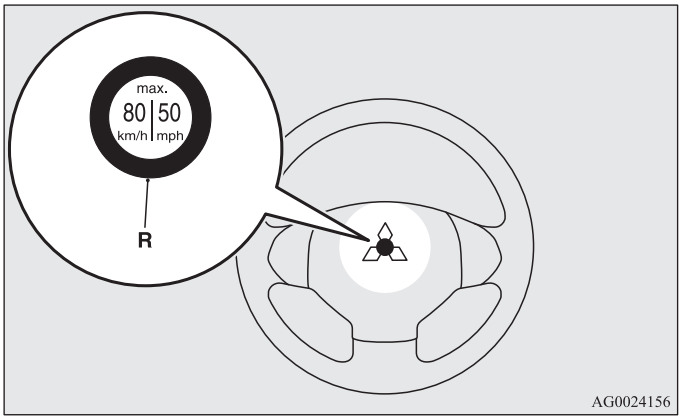

⚠ ВНИМАНИЕ

- **Не залепвайте лепенката другаде освен на обозначеното място на волана. Закрепването на лепенката на неправилно място може да попречи на SRS въздушната възглавница да работи нормално.**
- **За да сте сигурни, че аварийната поправка е била успешна, не забравяйте да проверите налягането.**

ЗАБЕЛЕЖКА

- Когато купувате нова бутилка с уплътняваща смес, моля предайте празната бутилка на упълномощен сервиз на MITSUBISHI MOTORS или я изхвърлете според държавните разпоредби за изхвърляне на химически отпадъци.
- Гума, която е поправяна с уплътняваща смес, би трябвало да се смени с нова. Ако искате такава гума да бъде правилно поправена за повторна употреба, моля да се свържете с упълномощен сервиз на MITSUBISHI MOTORS или друг специалист. Имайте предвид, че правилната поправка е невъзможна след аварийна поправка, ако не може да се намери дупката.
- Избършете уплътняваща смес, попаднала върху джантата. Ако смените вентила с нов, джантата може да се използва отново.
- Производителят не може да гарантира, че всички повреди по гумата могат да се поправят с комплекта за поправка, особено разрези и продупчвания с диаметър повече от 4 мм или извън грайфера. Производителят не носи отговорност за повреди вследствие на неправилна употреба на комплекта за поправка на гуми.
- Производителят не носи отговорност за повреди вследствие на повторна употреба на гума, в която е използвана уплътняваща смес.

Смяна на гума

E00801202637

Преди да пристъпите към смяна на гума, първо спрете автомобила си на безопасно място.

1. Паркирайте автомобила на хоризонтално и стабилно място, където по земята няма разпръснати камъчета и др. подобни.
2. Издърпайте ръчната спирачка добре.
3. При автомобили с механична скоростна кутия загасете двигателя и поставете скоростния лост в положение „R“ (Заден ход).
   При автомобилите с автоматична скоростна кутия преместете селекторния лост на положение „P“ (Паркиране) и спрете двигателя.
4. Включете аварийните светлини и на подходящо разстояние зад автомобила поставете предупредителен триъгълник, мигаща сигнална лампа и др., след което накарайте всички пътници да слязат.

ЗАБЕЛЕЖКА

- Предупредителният триъгълник и мигащата сигнална лампа не се доставят с автомобила ви. Препоръчваме ви за всеки случай да носите такива в колата.

5. За да не може автомобилът да падне от крика, поставете трупчета (A) пред и зад колелото в диагонал от смененото колело (B).

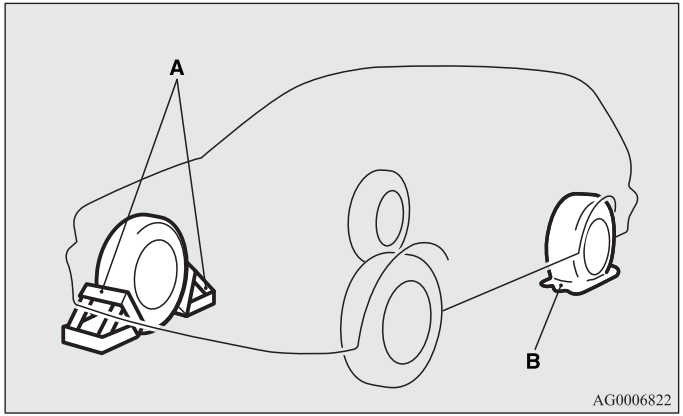

⚠ ПРЕДУПРЕЖДЕНИЕ

- **При вдигане на автомобила на крик се уверете, че сте поставили клинове или трупчета на съответното колело. Когато автомобилът е повдигнат на крик и се задвижи, крикът може да се изплъзне и да причини злополука.**

ЗАБЕЛЕЖКА

- Показаните на илюстрацията трупчета не се доставят с автомобила. Препоръчваме ви за всеки случай да носите такива в колата.
- Ако нямате клинове и трупчета, използвайте камък или други предмети, които са достатъчно големи, за да задържат колелото на място.

6. Пригответе ръкохватката на крика и гаечния ключ.
   Вижте „Инструменти, крик и комплект за поправка на гуми“ на стр. 6-9.

Информация за резервната гума*

E00803600497

Редовно проверявайте налягането на резервната гума и се убеждавайте, че по всяко време тя е готова за аварийна употреба.

Поддържането на най-високото указано налягане на резервната гума гарантира, че винаги може да се използва при всякакви обстоятелства (градско шофиране, по магистрали, променливо тегло на товара и др.).
Резервното колело се съхранява под капака на пода на багажното отделение.

⚠ ВНИМАНИЕ

- **При съхраняване на гумата налягането й трябва редовно да се проверява и да се поддържа до специфицираното за нея налягане.**
  Каране с гума с недостатъчно налягане може да доведе до произшествие. Ако нямате друг избор, освен да продължите с ненапомпана гума, шофирайте автомобила бавно и колкото е възможно по-скоро я напомпайте. (Вижте „Налягане на гумите“ на стр. 8-21.)
- **При появата на индикаторите за износване на протектора гумата трябва да се смени.**
  Вижте „Състояние на джантите“ на стр. 8-22.

*Временна резервна гума (резервна гума с етикет за ограничение на скоростта)**

Резервното колело с размер T155/90D16 или T125/90D16 се съхранява под капака на пода на багажното отделение. То е проектирано за спестяване на място в багажника и лекото му тегло улеснява боравенето с него в случай на спукване на гума.

⚠ ВНИМАНИЕ

- **Временното резервно колело е само за временна употреба и след ремонта или смяната на оригиналното колело трябва да се демонтира колкото е възможно по-скоро.**
- **При използване на временното резервно колело автомобилът не трябва да се шофира със скорост над 80 км/ч.**
- **Резервното колело с размер T155/90D16 или T125/90D16 не е толкова добро по отношение на управляемост и стабилност. При използване на временно резервно колело избягвайте бързото потегляне, внезапните спирачки и острото вземане на завои.**
  Гумите с размер 215/65R16 се различават от стандартните гуми. При използване на временна резервна гума избягвайте бързото потегляне, внезапно спиране и острото вземане на завои.
- **Временното резервно колело е специално разработено за вашия автомобил и не трябва да се използва за други автомобили.**
  Когато купувате резервно колело с размер 215/65R16, се уверете, че сте купили вида, предназначен специално за вашия автомобил, от упълномощен сервиз на MITSUBISHI MOTORS.

⚠ ВНИМАНИЕ

- **При употреба на временно резервно колело не слагайте вериги върху него. Поради по-малките му размери те няма да му станат. Това може да повреди колелото и да доведе до загуба на веригите.**
  Ако, когато шофирате с вериги, спукате предна гума, първо сменете едно задно колело с временното резервно колело, след което използвайте сваленото задно колело, за да смените спуканата предна гума, така че да можете да продължите да използвате веригите.

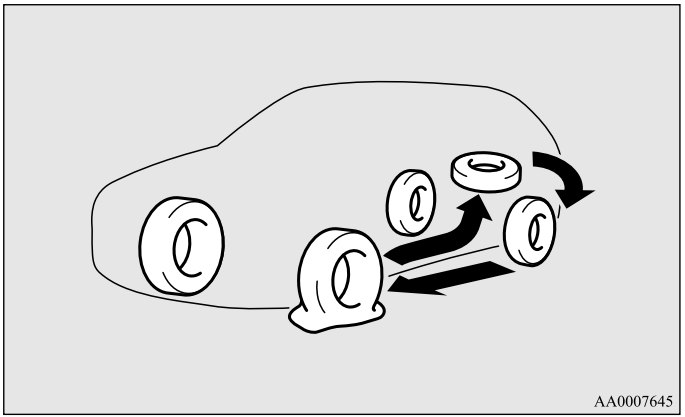

⚠ ВНИМАНИЕ

- **При монтажа на резервно колело с размер T155/90D16 или T125/90D16 просветът до земята се намалява, тъй като диаметърът на гумата му е по-малък от диаметъра на стандартната гума.**
  При преминаване през неравности на пътя внимавайте да не повредите шасито на автомобила.
- **Не монтирайте едновременно повече от едно временно резервно колело.**

Начин на сваляне на резервното колело

E00803300117

1. Вдигнете панела на пода на багажника.
2. За да извадите резервното колело, свалете скобата (A), като я завъртите обратно на часовниковата стрелка.

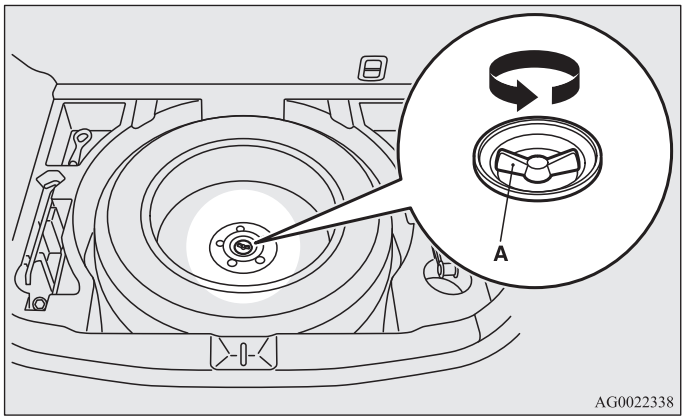

ЗАБЕЛЕЖКА

- Поставете резервното колело под купето на автомобила близо до крика. Това ще обезопаси колата, ако крикът се изплъзне.

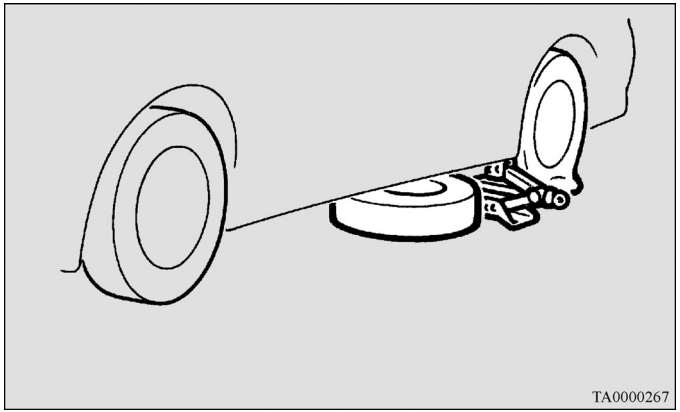

За смяна на гума

E00803200653

1. Ако има тас, първо го свалете. (Вижте „Тасове“.)
   След това с помощта на гаечния ключ за колелата разхлабете гайките на колелото на четвърт оборот. Не сваляйте още гайките на колелата.

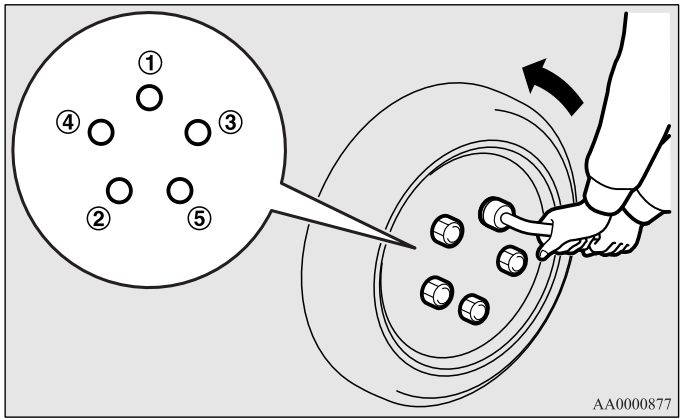

2. Сложете крика под една от показаните на илюстрацията точки (A) за повдигане на крик. Поставете крика на мястото най-близко до колелото за смяна.

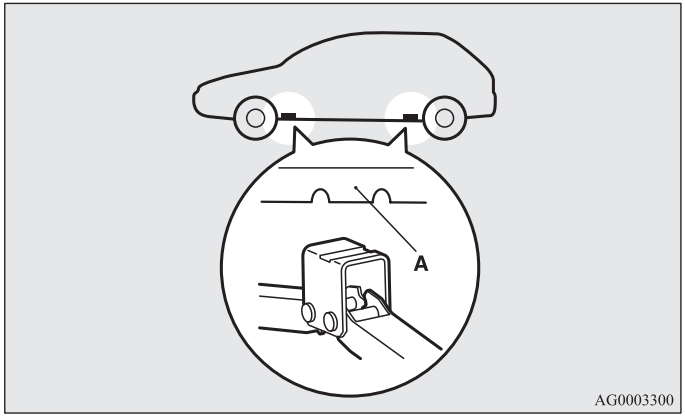

⚠ ПРЕДУПРЕЖДЕНИЕ

- **Слагайте крика само на показаните тук позиции. Ако крикът се постави на неправилно място, каросерията може да се огъне или крикът да падне и да ви нарани.**
- **При наклони и мека земна повърхност не използвайте крик.**
  В обратен случай крикът може да падне и да причини нараняване. Винаги използвайте крика на равни и твърди повърхности. Преди да ползвате крика, проверете дали под него няма пясък или камъчета.

3. Въртете крика на ръка, докато фланцовата част (B) съвпадне с жлеба (C) в горната част на крика.

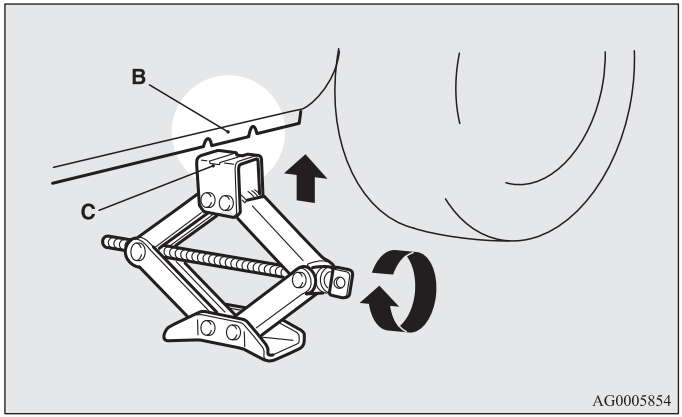

4. Вмъкнете дръжката на крика (D) в гаечния ключ (E) за колелата. След това вмъкнете края на дръжката на крика към края на оста му, както това е показано на илюстрацията. Завъртете бавно гаечния ключ за колелата до лекото повдигане на гумата от земята.

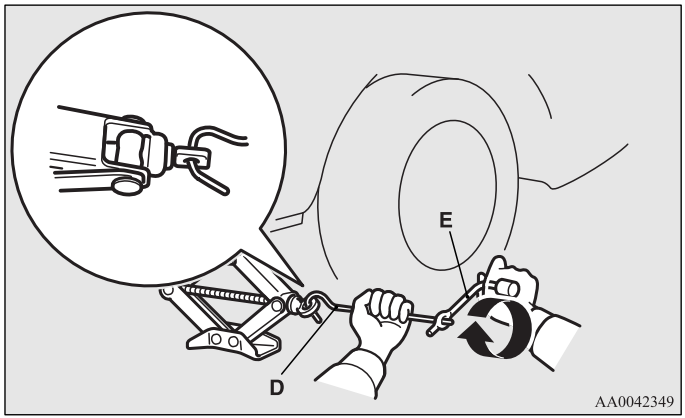

⚠ ПРЕДУПРЕЖДЕНИЕ

- **Веднага след като гумата се отдели от земята, спрете да повдигате автомобила с крика. Повдигането на автомобила на по-голяма височина е опасно.**
- **Никога не лягайте под автомобила, когато той е на крик.**
- **Не клатете вдигнатия на крик автомобил и не го оставяйте на крик за дълго време. И двата случая са опасни.**
- **Не използвайте друг крик освен този на вашия автомобил.**

⚠ ПРЕДУПРЕЖДЕНИЕ

- **Крикът не трябва да се използва за друго освен за смяната на колело.**
- **Когато автомобилът е на крик, в него не трябва да има никой.**
- **Когато автомобилът е на крик, не палете двигателя.**
- **Не въртете вдигнатото колело. Колела на земята могат да се завъртят и автомобилът да падне от крика.**

5. Свалете гайките с гаечния ключ и извадете колелото.

⚠ ВНИМАНИЕ

- **При смяната на гума боравете с колелото внимателно, за да не го надраскате.**

6

6. Почистете калта и други замърсявания от повърхността на главината (F), от болтовете (G) на главината или от монтажните отвори (H), след което монтирайте резервното колело.

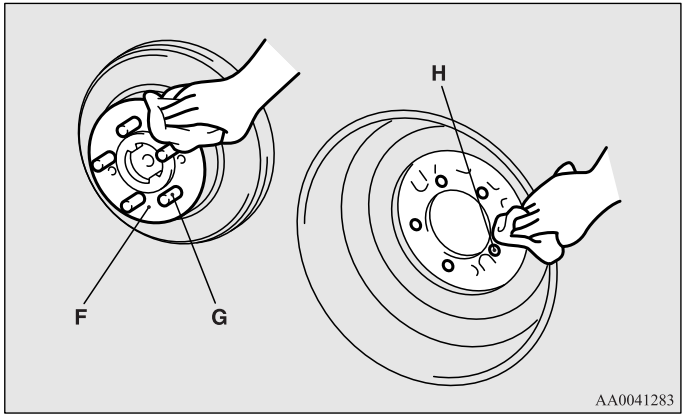

⚠ ПРЕДУПРЕЖДЕНИЕ

- **При монтажа на гумите към автомобила се убедете, че ги монтирате правилно. Вентилите трябва да сочат навън от автомобила. Ако вентилът (I) не се вижда, гумата е била монтирана обратно и неправилно.**
  Ако гумите се монтират обратно, това може да повлияе отрицателно на автомобила и да причини произшествие.

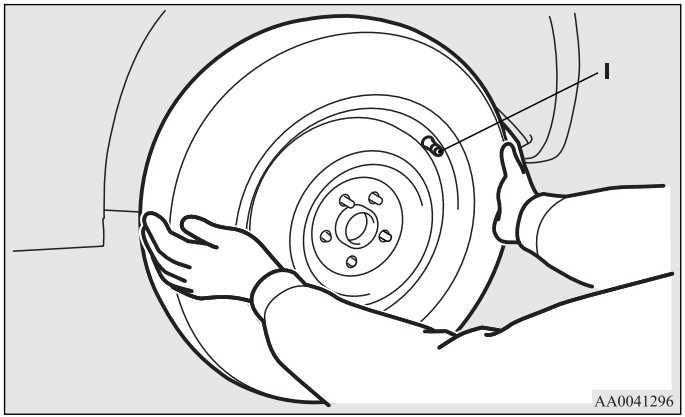

7. За първоначалното притягане на гайките на колелата ги завийте на ръка.

[Автомобили с конусни гайки]

Притегнете първоначално гайките на колелата така, че конусната им част (A) да докосва леко леглата (B) в отворите на джантата, което е достатъчно да предотврати клатенето на гумата.

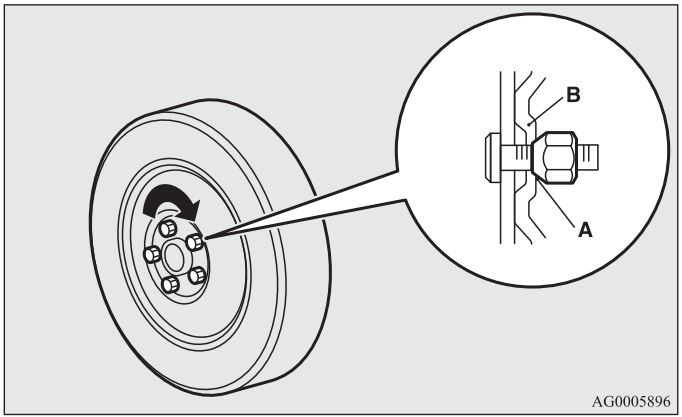

[Автомобили с фланцови гайки]

• Алуминиеви джанти

Първоначално притегнете гайките на джантите така, че зоната (C) на фланеца на гайката да допре до джантата достатъчно, за да предотврати клатенето на гумата.

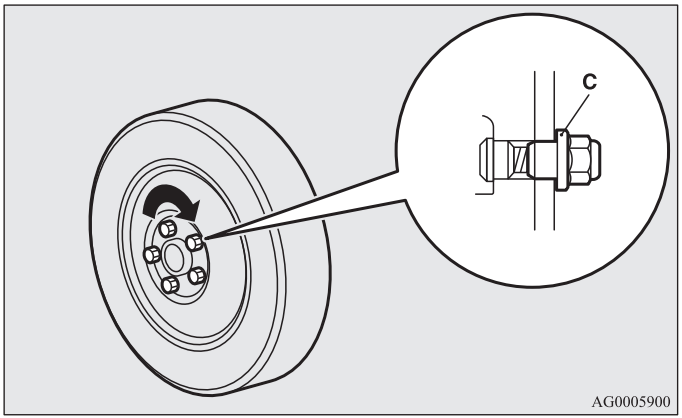

• Стоманена джанта
Притегнете първоначално гайките на колелата така, че конусната им част (A) да докосва леко леглата (B) в отворите на джантата, което е достатъчно да предотврати клатенето на гумата.

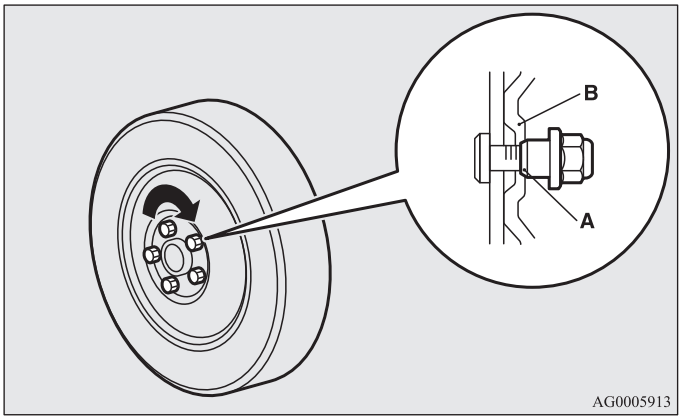

⚠ ВНИМАНИЕ

- **Никога не смазвайте болтовете или гайките на джантите с масло, защото ще се затегнат много силно.**

ЗАБЕЛЕЖКА

- Фланцовите гайки могат временно да се използват на стоманена джанта, но монтирайте колкото е възможно по-скоро оригиналните джанти и гуми.
- Ако смените и четирите алуминиеви джанти със стоманени, например при монтаж на зимни гуми, използвайте конусни гайки.

8. Спуснете автомобила бавно, чрез завъртане на гаечния ключ за колелата обратно на часовниковата стрелка, докато гумата допре до земята.

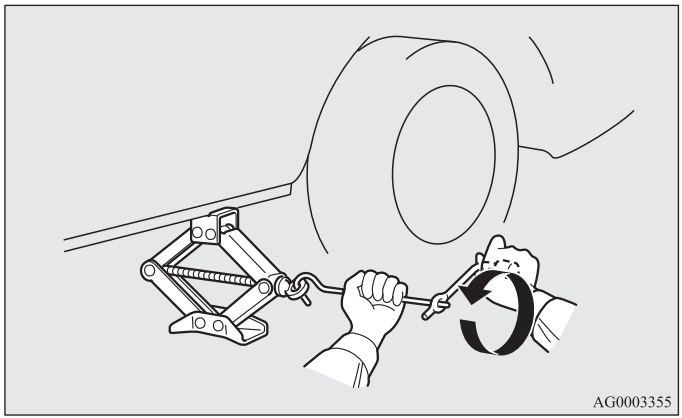

9. Затегнете гайките по показания на илюстрацията начин, докато всяка гайка се затегне до указания тук усукващ момент.

   Усукващ момент 88 до 108 Н•м
   (Постиган с прилагане на сила от 350 до 420 Н в края на гаечния ключ за колела, който е доставен с автомобила)

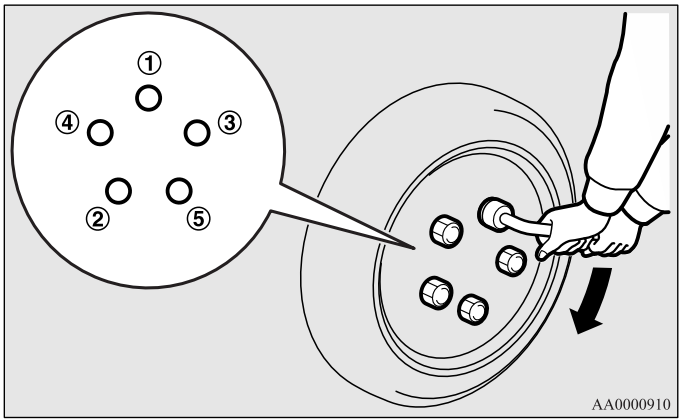

⚠ ВНИМАНИЕ

- **Никога не използвайте крака си или тръбно удължение за прилагане на допълнително усилие върху гаечния ключ. Това може да пренатегне гайката.**

10. Ако автомобилът е с тасове, монтирайте ги.
    Вижте „Тасове за колелата“ на стр. 6-34.
11. Спуснете и махнете крика, след което го складирайте заедно със спуканата гума и клиновете. Ремонтирайте гумата колкото е възможно по-скоро.
12. На първата бензиностанция проверете налягането на гумата. Стойностите на налягането на гумите са указани на етикета на шофьорската врата. Вижте илюстрацията.

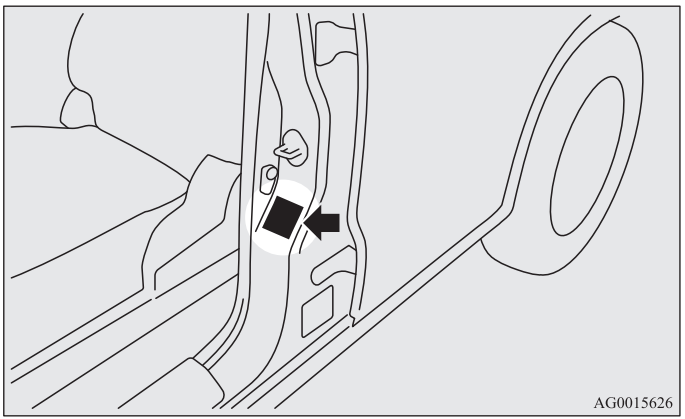

⚠ ВНИМАНИЕ

- **Временната резервна джанта се използва само временно при повреда на стандартната джанта. Ремонтирайте повредената гума възможно най-бързо и сменете временната резервна гума с нея.**

⚠ ВНИМАНИЕ

- **След смяна на гумата шофирайте автомобила около 1000 километра, след което притегнете отново гайките на джантите, за да сте сигурни, че те не са разхлабени.**
- **Ако след смяната на гума воланът започне да вибрира, препоръчваме ви да проверите баланса на гумите.**
- **Не ползвайте гуми от различни видове и с различни размери, които не са изброени тук. Това води до преждевременно износване и влошаване на управлението на автомобила.**

За съхраняване на спукана гума или на резервна джанта

E00803400176

1. Вдигнете панела на пода на багажника.
2. За съхраняване на спукана или резервна гума поставете скобата (A), като я завъртите по часовниковата стрелка.

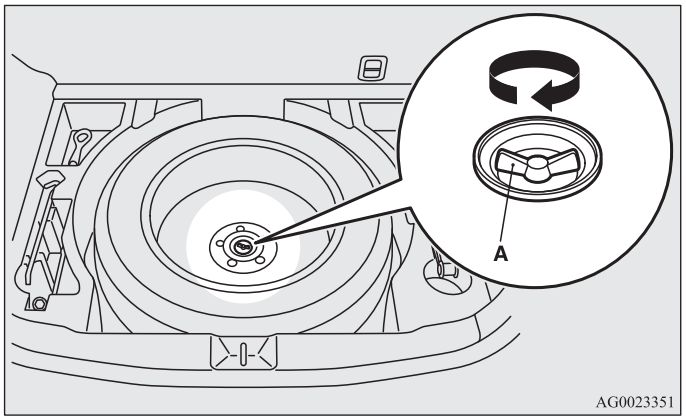

ЗАБЕЛЕЖКА

- При автомобили с резервно колело с размер T155/90D16 или T125/90D16 скобата не може да се използва за нормален размер гума.

3. Ремонтирайте гумата колкото е възможно по-скоро.

Складиране на инструментите и крика

E00803800154

При складирането на крика, дръжката и гаечния ключ за колелата изпълнете обратната процедура.
Вижте „Инструменти, крик и комплект за поправка на гуми“ на стр. 6-9

Тасове на колелата*

E00801300621

За сваляне

Завийте върха на дръжката на крика с парче плат, вмъкнете го дълбоко в предвидения за целта жлеб на таса на джантата и отделете таса от джантата. Прилагайки същата процедура към другите жлебовете на таса, отделете изцяло таса от джантата, за да го свалите.

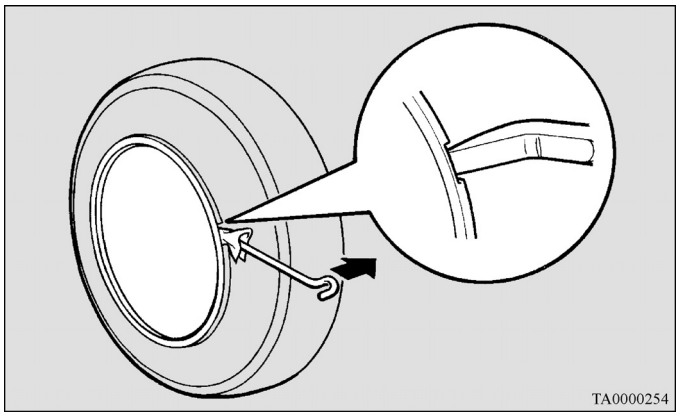

⚠ *ВНИМАНИЕ*

- **Свалянето на таса с ръце може да нарани пръстите ви.**

ЗАБЕЛЕЖКА

- Таса на джантата е от пластмаса. Отделяйте го от нея внимателно.

Монтаж

1. Уверете се, че езичетата (A) на задната страна на таса не са счупени и са правилно монтирани към пръстените (B). Ако изпитвате съмнения, не слагайте тасовете и се консултирайте с вашия упълномощен сервиз на MITSUBISHI MOTORS.

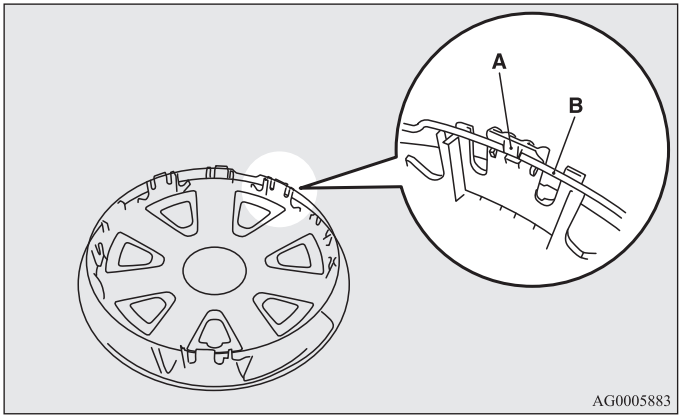

2. Центровайте стеблото (C) на вентила на гумата към прорязаното място (D) на таса.

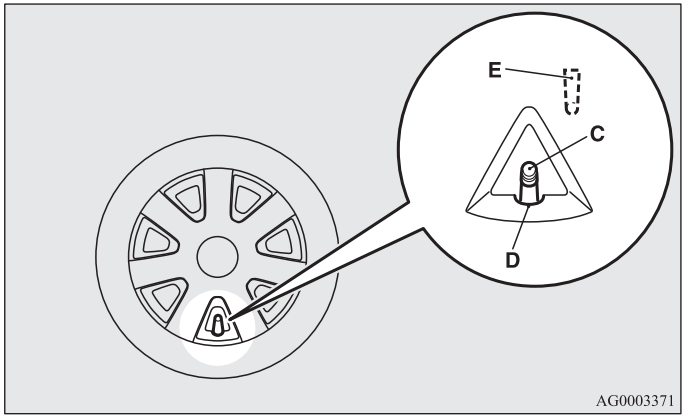

ЗАБЕЛЕЖКА

- На гърба на таса има символ (E), който указва къде е прорезът.

3. Натиснете долната страна (F) на таса към джантата.
4. Натиснете леко двете страни (G) на таса и ги задръжте на място с колене.
5. Притиснете леко около горната част (H) на таса.

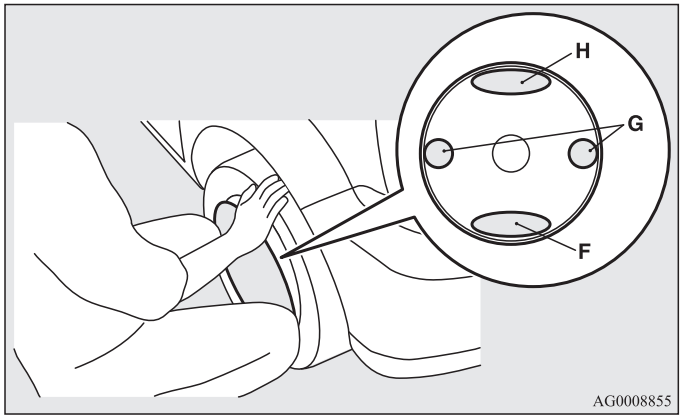

Теглене на буксир

E00801503187

Ако автомобилът ви трябва да се тегли

Ако се наложи автомобилът ви да бъде теглен, препоръчваме ви да се свържете с упълномощен сервиз на MITSUBISHI MOTORS или със специализирана за целта компания.

При долуописаните случаи транспортирайте автомобила със специализиран камион.

- Когато двигателят работи, но автомобилът не може да се движи или се чува неестествен шум.
- Проверката на автомобила отстрани показва, че от него изтича масло или някаква друга течност.

Ако някое от колелата заседне в канавка, не се опитвайте да теглите автомобила.

За помощ се обадете в упълномощен сервиз на MITSUBISHI MOTORS или на специализирана служба, разполагащи със специални за целта камиони.

Автомобилът ви може да бъде теглен внимателно и в съответствие с дадените в настоящия раздел „Аварийно теглене“ инструкции само ако не можете да получите сервизна помощ от упълномощен сервиз на MITSUBISHI MOTORS или от специален камион.

В различните държави правилата за теглене могат да са различни. Препоръчваме ви да изпълнявате разпоредбите в страната, в която шофирате автомобила.

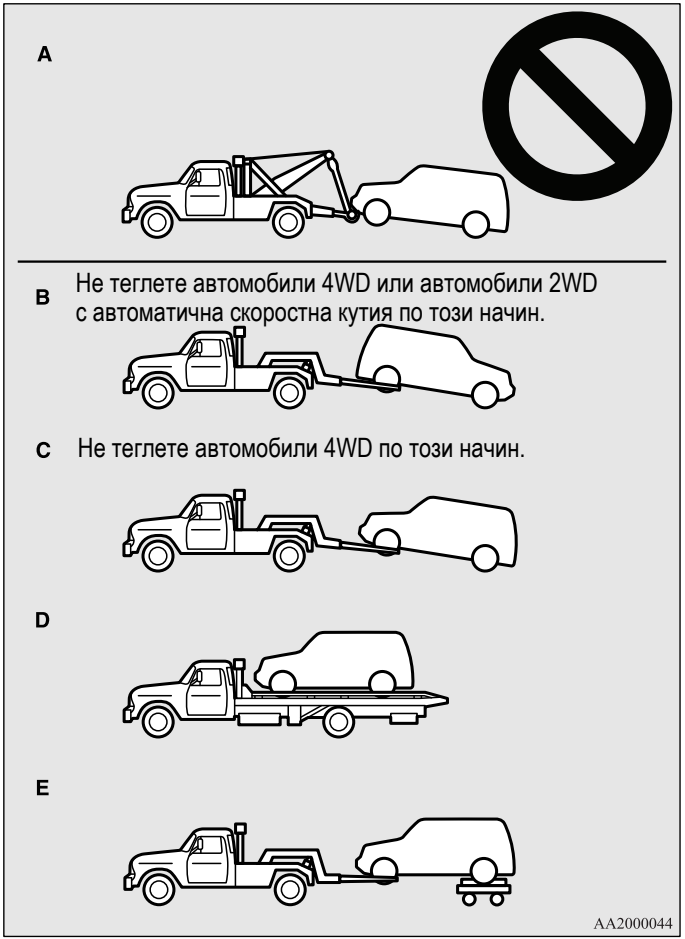

Теглене на автомобила от специален камион

⚠ ВНИМАНИЕ

- Този автомобил не може да се тегли от специализиран камион с въжен повдигащ кран (Тип A), както е илюстрирано. Използването на подобен кран може да повреди бронята и предницата на колата.
- Не теглете автомобили 2WD оборудвани с автоматична скоростна кутия, ако задвижващите колела са на земята (Тип B), както е показано на илюстрацията. Това може да повреди задвижващата система.
- Не теглете автомобили 4WD, когато предните или задните колела са на земята (Тип B или Тип C), както е показано на илюстрацията. Това може да доведе до повреда на задвижващата система или до отскачане на автомобила от платформата.
  Ако ще теглите автомобила 4WD, използвайте оборудване от типа D или E.
- При автомобили 2WD, ако скоростната кутия е повредена или не функционира нормално, транспортирайте автомобила, като задвижващите му колела са на платформа (Тип C, D или E), както е илюстрирано.
- Автомобилът със задвижване 4WD не могат да бъдат теглени, когато само предните или задните им колела са на земята, дори и ако са в режим на двуколесно задвижване 2WD.

⚠ ВНИМАНИЕ

- [За автомобили 2WD, оборудвани с Активен контрол на устойчивостта (ASC)]
  При теглене на автомобила с контактен ключ на положение „ON“ и работен режим в положение ON и само предните или само задните колела на автомобила са вдигнати (Тип B или C), системата (ASTC) може да се задейства и да предизвика произшествие.
  Когато теглите автомобила с вдигнати задни колела, завъртете контакния ключ в положение „ACC“ или поставете работния режим в положение ACC.
  При теглене на автомобила с вдигнати предни колела поставете контактния ключ или работния режим както следва.
  [С изключение на автомобили, оборудвани със система за работа без ключ]
  Завъртете контактния ключ в положение „LOCK“ или „ACC“.
  [Автомобили оборудвани със система за работа без ключ]
  Работният режим е OFF или ACC.

Теглене с вдигнати задни колела (Тип B)

Поставете скоростния лост в положение „N“ (Неутрално).
Завъртете контактния ключ на положение „ACC“ или поставете работния режим в положение ACC и с помощта на въже или ремък фиксирайте волана в изправено положение. Никога при теглене не завъртайте контактния ключ в положение „LOCK“ или не поставяйте работния режим в положение OFF.

Теглене с вдигнати предни колела (Тип C)

Освободете ръчната спирачка.
Поставете скоростния лост в положение „N“ (Неутрално) (при механична скоростна кутия) или селекторния лост в положение „N“ (Неутрално) (при автоматична скоростна кутия).

Аварийно теглене

Ако при нужда не можете да получите сервизна помощ, автомобилът може да бъде теглен с въже или верига, закачени към куката за теглене.
Ако вашият автомобил ще бъде теглен от друг или вашият автомобил ще тегли друг, обърнете специално внимание на следното:

Ако вашият автомобил трябва да бъде теглен от друг

1. Предната кука за теглене (A) се намира на показаното на илюстрацията място. Захванете въжето за теглене към предната кука за теглене.

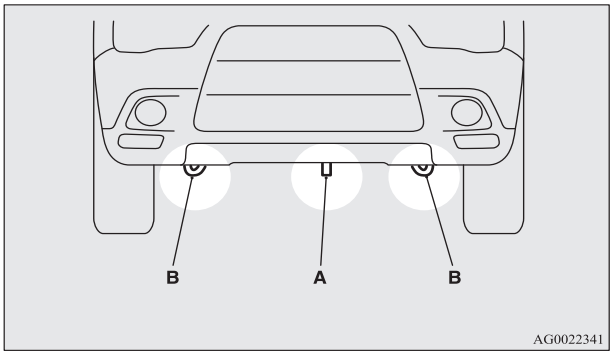

ЗАБЕЛЕЖКА

- Не използвайте куката (B) за теглене на автомобила. Тези куки са предвидени само за целите на транспортиране на самия автомобил.
  Тегленето за която и да е друга част, освен за предназначените за целта куки за теглене (A), може да доведе до повреда на каросерията на автомобила.
- Употребата на метално въже или верига може да доведе до повреждане на автомобила. Най-добре е да се използва неметално въже. Ако използвате метално въже или верига, във всяка точка, където те опират до автомобила, ги увийте в парцали.
- Отделете нужното внимание, за да гарантирате, че теглещото въже се поддържа максимално хоризонтално. Нагласеното под ъгъл теглещо въже може да повреди каросерията на автомобила.

2. Оставете двигателя да работи.
   Ако двигателят не работи, направете следното, за да отключите волана.
   [С изключение на автомобили със система за работа без ключ]
   Завъртете контактния ключ в положение „ACC“ или „ON“ (механична скоростна кутия) или в положение „ON“ (автоматична скоростна кутия).
   [При автомобили със система за работа без ключ]
   Поставете работния режим в положение ACC или ON (механична скоростна кутия) или ON (автоматична скоростна кутия).

ЗАБЕЛЕЖКА

- При автомобили, оборудвани със системата Auto Stop & Go (AS&G), натиснете превключвателя „Auto Stop & Go (AS&G) OFF“, за да деактивирате системата Auto Stop & Go (AS&G) преди да спрете автомобила.
  Вижте „Деактивиране“ на стр. 4-31.

⚠ ПРЕДУПРЕЖДЕНИЕ

- **Когато двигателят не работи, сервоусилвателят на спирачките и системата за сервоуправление също не работят. Това означава, че са необходими по-големи усилия за натискане на спирачките и въртене на волана. Следователно управлението на автомобила ще бъде по-трудно от обикновено.**

⚠ ВНИМАНИЕ

- **Не оставяйте контактния ключ в положение „LOCK“ или работния режим в положение OFF. Това блокира волана и можете да загубите контрол.**

3. Поставете скоростния лост в положение „N“ (Неутрално) (при механична скоростна кутия) или селекторния лост в положение „N“ (Неутрално) (при автоматична скоростна кутия).
4. Ако законът го изисква, включете и аварийните светлини. (Спазвайте местните закони и разпоредби)
5. По време на теглене на автомобила се уверете, че водачите и на двете превозни средства поддържат контакт помежду си, както и че се движат с ниска скорост.

⚠ ВНИМАНИЕ

- **Намиращият се в тегления автомобил водач трябва да гледа в стоповете на теглещия автомобил и да поддържа въжето обтегнато.**
- **Избягвайте внезапното спиране, рязкото ускорение и вземането на остри завои; подобни действия могат да доведат до повреди на куките за теглене и до скъсване на въжето.**
  Хората наоколо могат да пострадат.
- **При теглене по дълго надолнище спирачките може да прегреят и ефикасността им да се намали. В такъв случай транспортирайте автомобила си със специализиран камион.**

⚠ ВНИМАНИЕ

- **Когато автомобил с автоматична скоростна кутия се тегли от друг автомобил и всичките му колела са на земята, се уверете, че скоростта на теглене и разстоянието не са по-големи от указаните по-долу, за да не повредите скоростната кутия.**

  Скорост при теглене на автомобила: 40 км/ч
  Разстояние за теглене на автомобила: 40 км

  При определяне на скоростта и разстоянието при теглене на автомобила се съобразявайте с местните закони и разпоредби.

Ако теглите друг автомобил

1. Извадете куката за теглене, гаечния ключ за гуми и ръкохватката на крика.
   Вижте „Инструменти, крик и комплект за поправка на гуми“ на стр. 6-9.
2. Покрийте края на дръжката на крика (C) с плат и я използвайте да свалите капачката от задната броня.

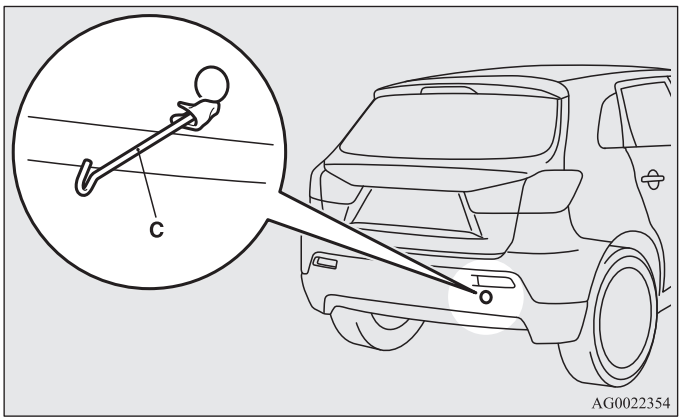

3. За надеждното закачане на куката за теглене използвайте гаечния ключ (D).

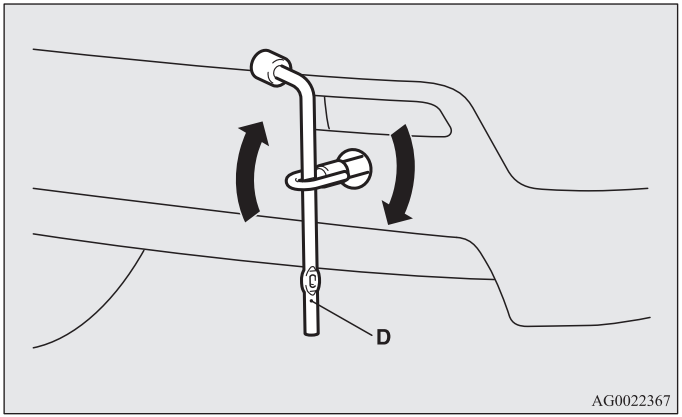

4. Винаги фиксирайте въжето за теглене към куката за теглене на автомобила. В противен случай инструкциите са същите като тези „При теглене на автомобила ви от друг автомобил“.
5. Когато тегленето приключи, свалете куката за теглене и я съхранете на мястото й.
   Вижте „Инструменти, крик и комплект за поправка на гуми“ на стр. 6-9.
   При монтажа на капачката на бронята центровайте куката с прорязаната зона на автомобила и я вмъкнете добре.

ЗАБЕЛЕЖКА

- Никога не теглете автомобил, който е по-тежък от вашия.

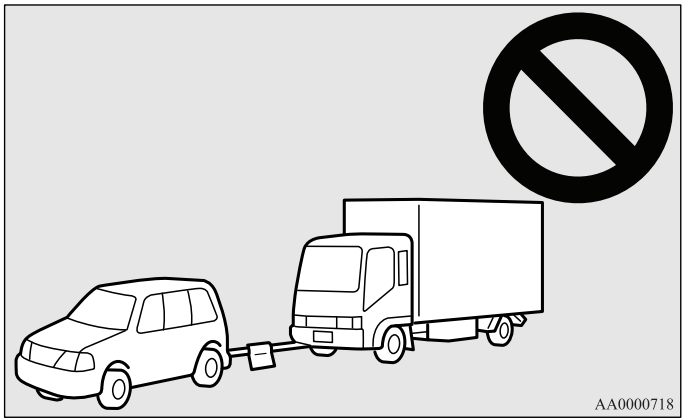

Експлоатация при неблагоприятни пътни условия

E00801702531

Наводнени пътища

- Избягвайте да шофирате по наводнени пътища. Водата може да проникне в дисковете на спирачките и те временно да откажат. В такива случаи натиснете леко педала на спирачките, за да проверите дали работят добре. Ако това не е така, за да изсушите спирачките, натиснете неколкократно и леко педала на спирачките по време на движение.
- При шофиране в дъжд или по път с много локви между гумите и пътната настилка може да се образува воден слой. Това нарушава сцеплението на гумите с пътя, намалява стабилността при управление и влошава действието на спирачките.

  За да се справите с подобна ситуация, следвайте долните препоръки:

  (a) Карайте автомобила си бавно.
  (b) Не шофирайте с износени гуми.
  (c) Винаги поддържайте указаното налягане на гумите.

Заснежени или заледени пътища

- Използването на зимни гуми или на вериги се препоръчва при шофиране по сняг и лед.
  Вижте раздели „Зимни гуми“ и „Вериги за гуми“.
- Избягвайте шофирането при високи скорости, внезапното ускоряване, рязкото спиране и „сечението“ на завои.
- Натискането на педала на спирачките при пътуване по заснежени и заледени пътища може да доведе до приплъзване и занасяне на гумите. Ако способността за сцепление на гумите към пътната настилка се влоши, те могат да приплъзнат. В такъв случай спирането на автомобила може да е по-трудно, отколкото при нормално работещи спирачки. Ако автомобилът е с антиблокираща спирачна система (ABS), натиснете силно педала на спирачките и го задръжте.
- Спазвайте по-голяма от нормалната дистанция между вашия автомобил и превозните средства пред вас и избягвайте рязкото спиране.
- Натрупването на лед върху спирачната система може да блокира гумите. Потеглете, като преди това се уверите в безопасността около автомобила.

⚠ *ВНИМАНИЕ*

- **Не натискайте рязко педала на газта. Ако колелата се освободят от леда, автомобилът може да ускори рязко и да предизвика произшествие.**

При неравни и разбити пътища

Шофирайте колкото се може по-бавно по неравни и разбити пътища.

⚠ ВНИМАНИЕ

- **Ударите по гумите и/или джантите при шофиране по неравни или разбити пътища могат да повредят гумата и/или джантата.**

Грижи за автомобила

Предпазни мерки 7- 2
Почистване на купето на автомобила 7- 2
Външно почистване на автомобила 7- 4

Предпазни мерки

E00900100548

За да съхраните вашия автомобил, е необходимо да го поддържате редовно, като за целта трябва да следвате необходимите напътствия.
Винаги поддържайте автомобила си в съответствие с разпоредбите за опазване и контрол на околната среда.
Избирайте внимателно препаратите за миене на автомобила, и другите продукти, за да сте сигурни, че те не съдържат корозивни вещества.
Ако имате съмнения, препоръчваме ви да се консултирате със специалист.

⚠ *ВНИМАНИЕ*

- **Продуктите за почистване на автомобили могат да са опасни. Винаги изпълнявайте инструкциите на доставчика на продукта за почистване.**
- **За да избегнете повреди, при почистване на автомобила никога не използвайте следните вещества:**
  - **Петрол**
  - **Разтворители за бои**
  - **Бензин**
  - **Керосин**
  - **Терпентин**
  - **Нафта**
  - **Разтворители за лакове**
  - **Въглероден тетрахлорид**
  - **Лакочистител**
  - **Ацетон**

Почистване на купето на автомобила

E00900200220

След почистване на купето с вода и прахосмукачка или друг подобен уред, го избършете и подсушете на сенчесто и проветриво място.

⚠ *ВНИМАНИЕ*

- **Не използвайте органични вещества (разтворители, бензин, керосин, алкохол, петрол и др.) или разтвори на основи, или киселини.**
  Тези химикали могат да доведат до обезцветяване, до образуване на петна или напукване на повърхността.
  Ако използвате почистващи или полиращи препарати, уверете се, че техните съставки не включват гореспоменатите вещества.

Детайли от пластмаса и скай, тъкани и тапицерии

E00900300263

1. Избърсвайте внимателно тези части с гъба или друга мека кърпа, напоена в 3% воден разтвор на неутрален миещ препарат.
2. Изплаквайте кърпата в чиста вода и я изстисквайте добре. Попивайте с кърпата миещия препарат.

ЗАБЕЛЖКА

- Не използвайте миещи, кондициониращи и защитни препарати, които съдържат силикони или восък.
  Тези продукти могат да предизвикат блясък върху боята и да влошат на видимостта.

Тапицерия

E00900500076

1. За да запазите стойността на вашата кола, се отнасяйте внимателно към тапицерията и поддържайте купето чисто. Почиствайте седалките с прахосмукачка, след което ги избърсвайте. Когато виниловата и синтетичната кожа са изцапани с петна, те трябва да се почистват с подходящ почистващ препарат. Естествените тъкани могат да се почистват или с препарати за тапицерии или с 3% воден разтвор на неутрален миещ препарат в хладка вода.
2. Подовите настилки почиствайте с прахосмукачка, като петната отстранете с препарат за килими. Петна от масло и грес могат да се отстранят чрез леко потупване с чиста кърпа, която не пуска боя, и препарат за отстраняване на петна.

Естествена кожа*

E00900600804

1. Избърсвайте внимателно тези части с марля или друга мека кърпа, напоена в 5% воден разтвор на неутрален миещ препарат.
2. Изплаквайте кърпата в чиста вода и я изстисквайте добре. Попивайте с кърпата миещия препарат.
3. Намажете повърхността на естествената кожа с подходящ препарат.

ЗАБЕЛЖКА

- Ако естествената кожа е намокрена или е измита с вода, попийте бързо водата със суха и мека кърпа.
  Ако се остави влажна, може да плесеняса.
- Повърхността на естествената кожа може да се повреди, ако я триете силно с найлонова четка или със синтетична тъкан.
- Използването на органични разтворители като бензин, керосин, алкохол и петрол, както и на киселинни и алкални разтвори, може да доведе до обезцветяване на кожата. Уверете се, че използвате неутрални миещи препарати.
- Отстранявайте бързо мръсни петна или маслени течности, тъй като те могат да оставят петна върху естествената кожа.
- Повърхността на естествената кожа може да се втвърди или да се свие, ако се изложи на влиянието на преки слънчеви лъчи в продължение на часове. При паркиране на автомобила го оставяйте, доколкото е възможно, на сянка.
- Когато през лятото температурата на купето на автомобила се повиши, всякакви изработени от винил продукти, които са оставени на седалка от естествена кожа, могат да се развалят и да залепнат за нея.

Външно почистване на автомобила

E00900700108

Ако някое от долуописаните вещества остане върху автомобила, то може да причини корозия, обезцветяване и петна. За да предотвратите това измийте автомобила си колкото е възможно по-скоро.

- Морска вода, продукти за размразяване на пътна настилка
- Сажди и прах, фабрични железни стружки, химически вещества (киселини, основи, катран и други подобни).
- Отпадъци от птици, трупове или насекоми, дървесни сокове и др.

Измиване

E00900902276

Ако останат дълго време върху автомобила, химическите вещества в полепналите от пътната настилка нечистоти и прах могат да повредят лаковото покритие и каросерията на автомобила.
За предпазване на автомобила от подобни увреждания мийте и полирайте често автомобила. Това ще го защити също и от атмосферните условия като дъжд, сняг, солена атмосфера и други подобни.
Не мийте автомобила на слънце. Паркирайте на сянка и за да отстраните праха, изпръскайте автомобила с вода. След това го измийте обилно от горе до долу с чиста вода и четка, или гъба за миене на коли.
Ако е необходимо, използвайте и мек сапун за миене на коли. Изплакнете автомобила старателно и го избършете до сухо с мека кърпа. След измиването на автомобила внимателно почистете връзките и фланците на вратите, капака на двигателя и други подобни места, където съществува вероятност за задържане на прах.

⚠ *ВНИМАНИЕ*

- **При миене на автомобила или колелата отдолу внимавайте да не нараните ръцете си.**
- **Ако вашият автомобил има чистачки със сензор за дъжд, поставете лоста за чистачките в положение "OFF", за да деактивирате сензора, преди да измиете автомобила. В противен случай чистачките ще се включат, ако предното стъкло се напръска с вода, което може да ги повреди.**
- **Въздържайте се от миене на автомобила на автомивки с четки, тъй като те могат да надраскат повърхността на боята и тя да загуби своя гланц. Драскотините са особено видими при автомобили с тъмен цвят.**
- **Никога не пръсквайте с вода електрическите компоненти в двигателното отделение. Това може да влоши характеристиките на стартиране на двигателя.**
  Внимавайте също и при измиването на долната част на каросерията; внимавайте да не изпръсквате с вода двигателя.

⚠ ВНИМАНИЕ

- **Някои видове пароструйки с гореща вода са с прекомерно високо налягане и нагорещяват автомобила. Това може деформира и повреди изработените от смоли детайли на автомобила, както и да наводни купето.**
  Следователно:
  - **Поддържайте добра дистанция от около 70 сантиметра или повече между каросерията на автомобила и дюзата на пароструйката.**
  - **При измиване на зоните около стъклата на прозорците на вратите дръжте дюзата на разстояние над 70 сантиметра и под прав ъгъл спрямо повърхността на стъклата.**
- **След измиването на автомобила го подкарайте бавно, като натискате неколкократно педала на спирачките леко, за да ги подсушите.**
  Ако спирачките останат мокри, това може да влоши експлоатационните им характеристики. Съществува възможност и да замръзнат или да откажат поради ръжда, което ще направи автомобила негоден за експлоатация.

⚠ ВНИМАНИЕ

- **При измиване на автомобила на автомивка обърнете внимание на следните позиции, като се справите с ръководството за експлоатация или се консултирате с оператора на автомивката. Ако не се съобразите с долуописаните инструкции, може да повредите автомобила:**
  - **Страничните огледала за обратно виждане трябва да са прибрани.**
  - **Антената трябва да е свалена.**
  - **Рамената на чистачките трябва да са фиксирани с помощта на самозалепваща лента.**
  - **Ако автомобилът ви е оборудван със заден спойлер или релси на покрива, преди миене в автомивка се консултирайте с оператора.**
  - **Ако вашият автомобил има чистачки със сензор за дъжд, поставете лоста за чистачките в положение "(OFF)", за да деактивирате сензора.**

При студено време

Разпръснатите през зимата в някои участъци на пътната настилка сол и химикали могат да повредят каросерията на автомобила. Следователно трябва да го миете колкото е възможно по-често съобразно нашите инструкции за грижи за автомобила. Преди и след зимния сезон е препоръчително по долната част на шасито да се положи предпазен слой, както и да се извърши проверка на фабричното защитно покритие.

За да предотвратите замръзването на вратите, след измиване на автомобила избършете водата от гумените уплътнения около тях.

ЗАБЕЛЖКА
- За да предотвратите замръзването на уплътнителните гуми на вратите, на капака на двигателя и др., те трябва да се обработят със силиконова грес.

Вакса

E00901000863

Полирането на автомобила предотвратява полепване на прах и химикали по боята. След измиване на автомобила или най-малко веднъж на три месеца използвайте полиращ разтвор, за да избегнете задържането на вода.
Не мийте автомобила на слънце. Полирането се извършва, след като повърхностите са се охладили.

⚠ ВНИМАНИЕ

- **Не трябва да се използват вакси, които съдържат силно абразивни съставки. Такива вакси са ефективни при свалянето на ръжда и премахване на петна от боята, но са вредни за гланца на боядисаните повърхности и за самите повърхности.**
  Освен това те са вредни и за други гланцови повърхности като решетки, декорации, отливки и т.н.
- **За отстраняване на катрани от пътната настилка или на други нечистоти по боядисаните повърхности, не използвайте петрол или разтворители.**
- **Не полагайте паста по боядисаните в черен мат места, тъй като това може да доведе до неравномерно обезцветяване, до образуване на петна или лекета. Ако в подобни зони попадне паста, почистете я с хладка вода и мека кърпа.**

Полиране

E00901100066

Автомобилът трябва да се обработва с полирпаста само ако боята е на петна или когато тя е загубила своя гланц. Не полирайте детайлите с матирано покритие и пластмасовите брони. Това може да доведе до образуване на петна или до повреждане на външния им вид..

Наранена боя

E00901200054

За предотвратяване на корозия, малките пукнатини и драскотини по боята трябва да се поправят колкото е възможно по-скоро с коригираща боя на МИЦУБИШИ.
Проверете внимателно дали боята по частите на каросерията откъм пътя или към гумите е повредена от дребен чакъл и др. Номерът на боята на автомобила е записан на фабричната табелка с информационни кодове за автомобила, която се намира при двигателя.

Почистване на пластмасови детайли

E00901300707

Използвайте гъба или гюдерия.
Ако към сива или черна грапава повърхност на броня, отливка или фарове остане полирпаста повърхността може да побелее. В такъв случай почистете пастата с хладка вода и мека кърпа, или с гюдерия.

⚠ ВНИМАНИЕ

- **Не използвайте четка за изстъргване или други твърди инструменти, тъй като те могат да повредят повърхността на пластмасовия детайл.**

⚠ ВНИМАНИЕ

- **Не използвайте съдържащи полирпаста препарати (например полиращ прах), които могат да повредят повърхността на пластмасовия детайл.**
- **Пазете пластмасовите части от петрол, тънки масла, спирачна течност, двигателни масла, грес, разтворители за бои и сярна киселина (електролит за акумулатори), които могат да ги напукат, изцапат или обезцветят.**
  Ако подобни вещества докоснат пластмасата, избършете ги веднага с мека кърпа, гюдерия или подобен материал и с воден разтвор на неутрален почистващ препарат, след което незабавно изплакнете с вода.

Хромирани детайли

E00901400098

За да предотвратите появата на петна и корозия по хромираните детайли, ги измийте с вода, подсушете ги старателно и ги намажете със специален защитен препарат. Това трябва да се извършва по-често през зимата.

Алуминиеви джанти*

E00901500347

1. Почистете джантата с вода и гъба.
2. За всички нечистоти, които могат лесно да се отстранят с вода, използвайте неутрален миещ препарат.
   След измиване на автомобила изплакнете с вода миещия препарат.
3. Подсушете автомобила с гюдерия или мека кърпа.

⚠ ВНИМАНИЕ

- **Не използвайте четки или други твърди средства за почистване на джантите.**
  Може да ги надраскате.
- **Не използвайте почистващ препарат с абразивни вещества, киселини или основи. Те могат да повредят покритието на джантите, да ги обезцветят или да образуват петна.**
- **Не пръскайте джантите директно с гореща вода от пароструйка или по друг начин.**
- **Контактът с морска вода или препарати за разтопяване на сняг по пътя може да предизвика корозия. Изплаквайте джантите от подобни препарати възможно най-скоро.**

Стъкла на прозорците

E00901600117

Стъклата на купето обикновено се почистват само с гъба и вода. За отстраняване на мазни петна, грес, остатъци от насекоми и др. може да използвате препарат за почистване на стъкла. След измиване избършете стъклата с чиста, суха и мека кърпа. При почистването на прозорците никога не използвайте кърпа, която се използва за почистване на боядисани повърхности. Върху стъклото може да попадне паста от боядисаната повърхност и да влоши неговата прозрачност и видимост.

ЗАБЕЛЖКА

- За почистване на вътрешната страна на стъклото на задния прозорец винаги използвайте мека кърпа и го избърсвайте по посоката на нагревателния елемент на демистъра, за да не го повредите.

Пера на чистачките

E00901700062

За отстраняването на мазнини, насекоми и др. от перата на чистачките използвайте мека кърпа и препарат за почистване на стъкла. Подменете перата на чистачките, когато престанат да работят добре. (Вижте стр. 8-27.)

Двигателно отделение

E00902100308

В началото и края на зимата почиствайте двигателното отделение. Обърнете специално внимание на съединенията, на отворите и на периферните части, където може да се събират прах, химикали и други разяждащи вещества.

Ако пътищата във вашия район се обработват със сол и други химикали, почиствайте двигателното отделение поне веднъж на три месеца.

Никога не пръскайте или наплисквайте с вода електрическите компоненти от двигателното отделение, тъй като това може да причини повреди.

Избягвайте контакта на периферни детайли, пластмасови детайли и други подобни със сярна киселина (електролит на акумулатора), тъй като те могат да се напукат, да се покрият с петна или да се обезцветят.

Ако подобни вещества попаднат върху тези детайли, избършете ги веднага с мека кърпа, гюдерия или подобен материал и с воден разтвор на неутрален почистващ препарат, след което незабавно изплакнете с вода.

Поддръжка

Предпазни мерки при сервизно обслужване 8- 2
Катализатор 8- 3
Капак на двигателя 8- 3
Двигателно масло 8- 6
Охладителна течност на двигателя 8- 10
Течност за чистачките 8- 12
Спирачна течност/Течност за съединител* 8- 13
Акумулатор 8- 14
Гуми 8- 21
Разработване на накладките на ръчната спирачка 8- 26
Смяна на перата на чистачките 8- 27
Обща поддръжка 8- 29
При студено време и сняг 8- 30
Електрически вериги с предпазители 8- 31
Предпазители 8- 31
Смяна на крушки 8- 43

Предпазни мерки при сервизно обслужване

E01000100878

Редовните и пълноценни грижи за вашия автомобил спомагат за съхраняване на неговата стойност и външен вид за възможно най-дълго време.

Описаните в настоящото ръководство дейности по поддръжката могат да бъдат извършени от собственика.

Препоръчваме ви да извършвате периодичните проверки и поддръжката в упълномощен сервиз на MITSUBISHI MOTORS или от друг специалист.

В случай на открита неизправност или проблем препоръчваме да ги проверите и отстраните. Настоящият раздел съдържа инструкции за преглед и поддръжка, които може да извършите сами. За всяка операция следвайте инструкциите и съответните предупреждения.

⚠ ПРЕДУПРЕЖДЕНИЕ

- **При проверката и обслужването на вътрешността на двигателното отделение се уверете, че двигателят е загасен и е имал време да изстине.**
- **Ако се наложи да работите по двигателното отделение при работещ двигател, обърнете специално внимание дрехите, косата ви и др. да не попаднат във вентилатор, ремъци или други движещи се части.**
- **Вентилаторът може да се включи автоматично даже и при спрял двигател. Когато работите в двигателното отделение, за по-сигурно завъртете контактния ключ в положение „LOCK“ или поставете работния режим в положение OFF.**

⚠ ПРЕДУПРЕЖДЕНИЕ

- **Не пушете, не причинявайте възникването на искри и не допускайте открит пламък в близост до горивото или акумулатора. Изпаренията са огнеопасни.**
- **Бъдете изключително внимателни при работа около акумулатора. Той съдържа отровна и разяждаща сярна киселина.**
- **Не лягайте под автомобил, който е подпрян единствено на крика си. Винаги използвайте подпорни стойки.**
- **Неправилното манипулиране на използваните в автомобила компоненти и материали могат да застрашат личната ви безопасност. За необходимата информация ви препоръчваме да се консултирате със специалист.**

Катализатор

E01000200765

Устройствата за изчистване на отработените газове, използвани с катализатора са изключително ефективни при намаляване на вредните газове. Катализаторът е монтиран в система за отработени газове .
За осигуряване на правилното му действие, както и за предотвратяване на повреда е много важно двигателят да е добре центрован.

⚠ ПРЕДУПРЕЖДЕНИЕ

- **Избягвайте да паркирате или задействате автомобила си на места, където горещите отработени газове могат да контактуват със запалими материали, като суха трева или листа, тъй като това може да причини пожар, което е валидно както за всяко превозно средство, така и за вашия автомобил.**
- **Катализаторът не трябва да се боядисва.**

ЗАБЕЛЕЖКА

- Използвайте гориво от типа, препоръчан в раздела “Избор на гориво” на стр. 2.

Капак на двигателя

E01000302252

Отваряне

1. За отключването на капака на двигателя издърпайте освобождаващото лостче към вас.

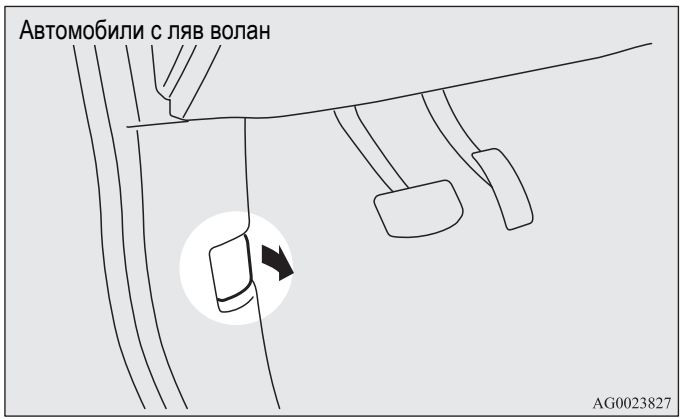



2. Вдигнете капака, като едновременно с това натискате обезопасяващата ключалка.

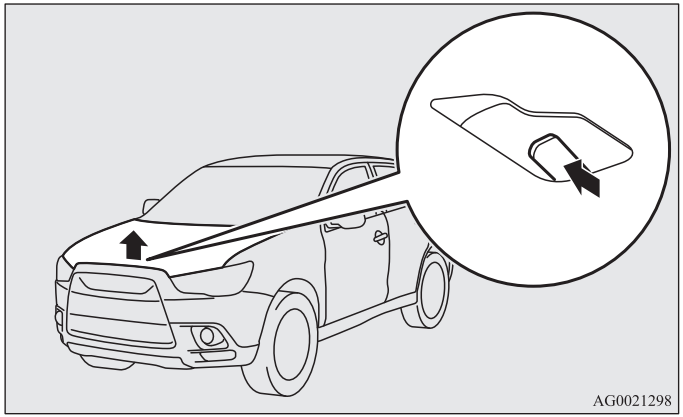

ЗАБЕЛЕЖКА

- Отваряйте капака на двигателя само, в случай че чистачките са паркирани. Намиращите се във всяка друга позиция чистачки могат да повредят боята или капака на двигателя.

3. Подпрете капака на двигателя, като поставите подпиращата пръчка в предвидения прорез.

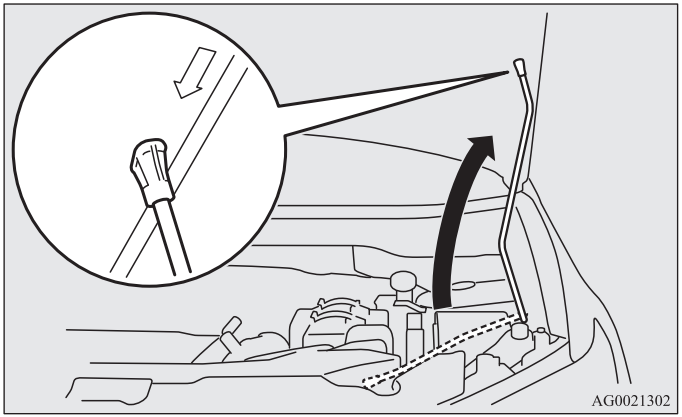

⚠ ВНИМАНИЕ

- **Имайте предвид, че подпиращата пръчка може да освободи капака на двигателя, ако той се повдигне от силен вятър.**
- **След като вкарате подпиращата пръчка в прореза, проверете дали тя подпира здраво капака, за да не падне върху главата или тялото ви.**

Затваряне

1. Освободете подпиращата пръчка и я поставете на мястото ѝ.
2. Спуснете бавно капака на двигателя до около 20 сантиметра над затвореното положение и го пуснете да падне.
3. Проверете дали капакът на двигателя е здраво заключен, като леко повдигнете средната му част.

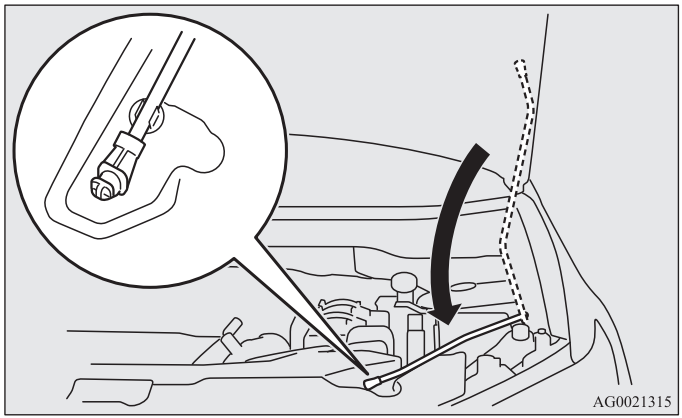

⚠ ВНИМАНИЕ

- **При затварянето на капака не поставяйте ръцете или пръстите си под него.**
- **Преди пътуване се уверете, че капакът на двигателя е сигурно заключен. Недобре заключен капак може да се отвори внезапно по време на пътуване. Това може да се окаже изключително опасно.**

ЗАБЕЛЕЖКА

- Ако капакът не се затвори, пуснете го от по-високо.
- Не натискайте капака с ръце, защото може да го повредите.
- При автомобили, оборудвани с защитна алармена система с вътрешен датчик, ако шофирате с отворен капак, на информационния дисплей се показва предупреждение.

Тип 1



Тип 2



Двигателно масло

E01000402413

Проверка и допълване на двигателно масло

Автомобили с бензинови двигатели

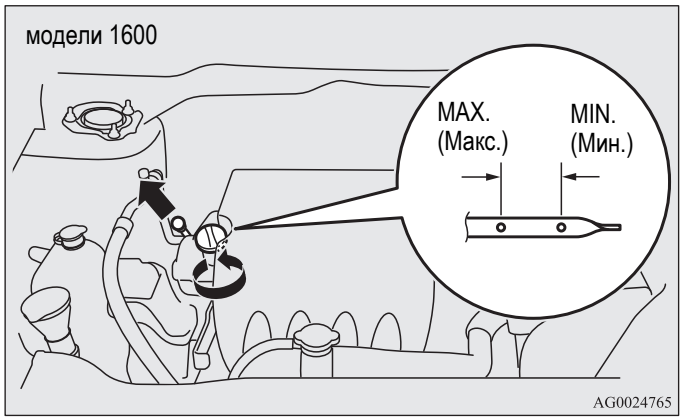

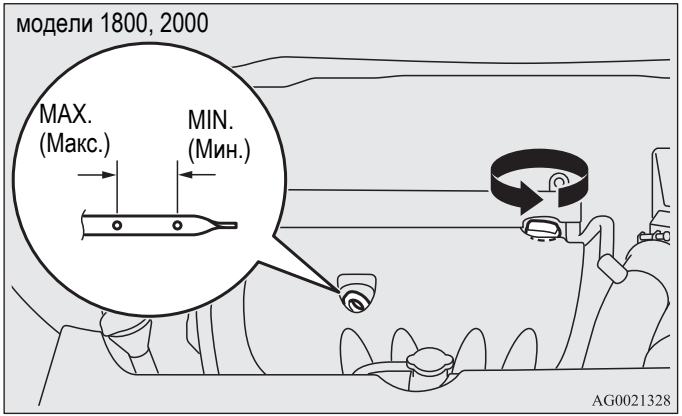

Автомобили с дизелови двигатели

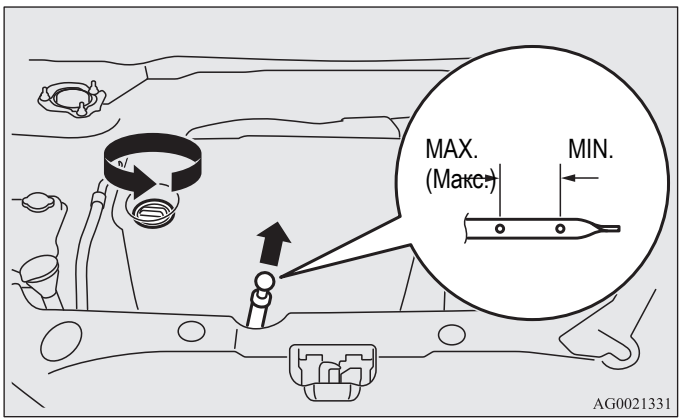

Използваното двигателно масло има значително отражение върху техническите характеристики на автомобила, върху експлоатационния му живот и запалването му. Убедете се, че ползвате масла с препоръчаното качество и подходящия вискозитет.
Всички двигатели консумират известно количество масло при нормална експлоатация. Затова е важно да се проверява нивото на маслото на редовни интервали или преди началото на дълго пътуване.

1. Паркирайте колата на хоризонтална повърхност.
2. Спрете двигателя.
3. Изчакайте няколко минути.
4. Извадете измервателната пръчка и я избършете с чиста кърпа без влакна.
5. Вмъкнете отново измервателната пръчка докрай.
6. Извадете пръчката и отчетете нивото на маслото, което трябва винаги да бъде в указаните нива.
7. Ако нивото на маслото е ниско, свалете разположената на капака на главата на цилиндрите капачка и добавете достатъчно масло до определените граници. Не препълвайте, за да избегнете повреда на двигателя. Уверете се, че използвате указаното двигателно масло и не смесвайте различни видове масла.
8. След добавяне на масло, затворете внимателно капачката.
9. Проверете нивото на маслото, като повторите стъпки от 4 до 6.

⚠ ВНИМАНИЕ

- **При автомобили с дизелови двигатели, когато се изгарят сажди от DPF филтъра, гориво може да се смеси с двигателно масло и да вдигне нивото на маслото. Това не е признак за неизправност.**
  Въпреки това, ако двигателното масло е на маркировката "X" (B) или над нея върху измервателната пръчка (A), сменете двигателното масло.

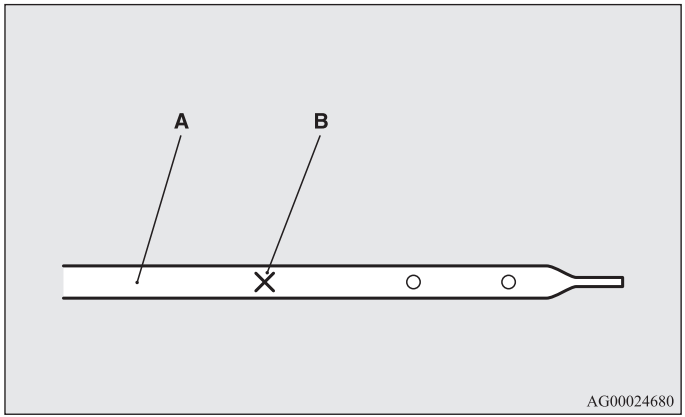

ЗАБЕЛЕЖКА

- Качеството на двигателното масло ще се влоши бързо, ако автомобилът бъде подложен на тежки експлоатационни режими, изискващи по-скорошна смяна на маслото.
  Вижте графика за поддръжка.
- За информация относно начините на изхвърляне на отработено двигателно масло виж стр. **8**.

Препоръчван вискозитет на двигателното масло

Автомобили с бензинови двигатели

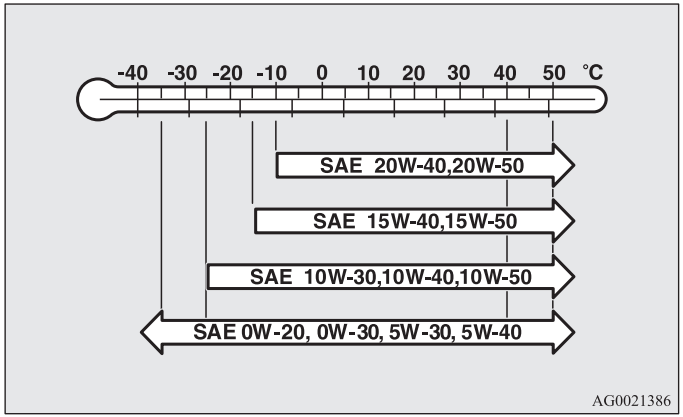

- Изберете двигателно масло с подходящ за околната температура вискозитет (число SAE).
  Можете да използвате масло SAE 0W-20, 0W-30, 5W-30 и 5W-40, ако отговарят на спецификациите ACEA A3/B3, A3/B4 или A5/B5 и API SM.
- Използвайте двигателно масло, отговарящо на следната класификация:
  - API класификация: "За обслужване на всички актуални бензинови двигатели"
  - ILSAC сертифицирано масло
  - ACEA класификация:
    "За обслужване A1/B1, A3/B3, A3/B4 или A5/B5"

ЗАБЕЛЕЖКА

- Използването на добавки не се препоръчва, защото те могат да редуцират ефективността на вече включените в двигателното масло добавки. Използването им може да доведе до отказ на двигателя.

Автомобили с дизелови двигатели

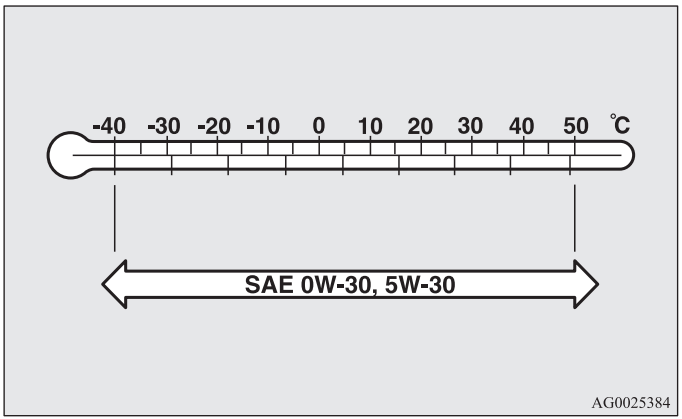

- Изберете двигателно масло с подходящ за околната температура вискозитет (число SAE).
- Използвайте двигателно масло, отговарящо на следната класификация:
  - ACEA класификация:
    "За обслужване C1, C2, C3 или C4"
  - JASO класификация:
    "За обслужване DL-1"

  Ако тези класификации не са налични, се свържете с упълномощен сервиз на MITSUBISHI MOTORS.

ЗАБЕЛЕЖКА

- Използването на добавки не се препоръчва, защото те могат да намалят ефективността на вече включените в двигателното масло добавки. Използването им може да доведе до отказ на механичния възел.

Охладителна течност на двигателя

E01000501547

Проверка на нивото на охладителната течност

В двигателното отделение е разположен прозрачен разширителен съд (A) за охладителна течност.

Когато измерването се извършва при студен двигател, нивото на охладителната течност в този съд трябва да се поддържа между “LOW|” и “FULL”.

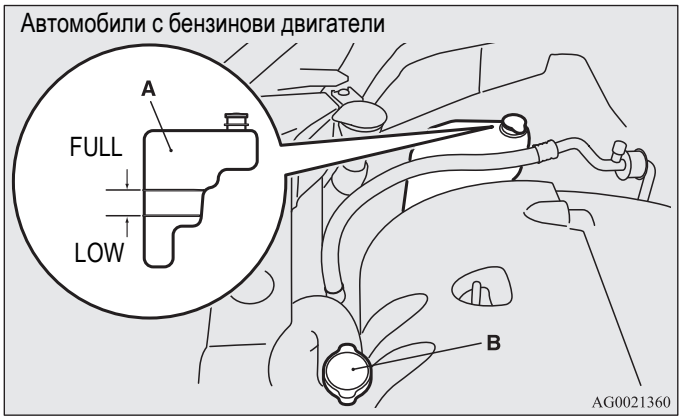

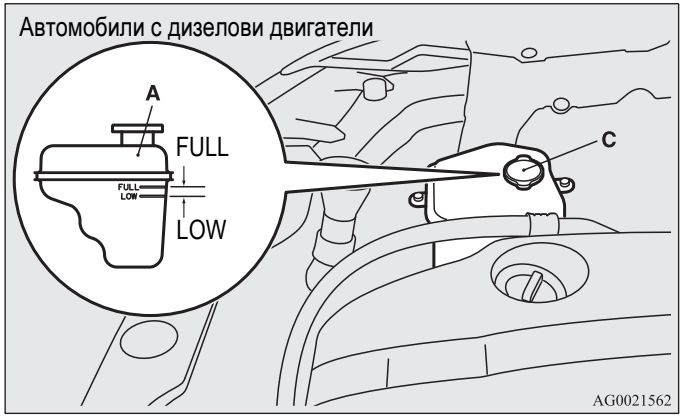

Добавяне на охладителна течност

Автомобили с бензинови двигатели

Охладителната система е затворена система и по принцип загубата на охладителна течност трябва да е много малка. Видимото спадане на нивото на охладителната течност означава възможен теч. В такъв случай препоръчваме да проверите системата възможно най-скоро.

Ако нивото на охладителната течност в разширителния съд спадне под „LOW“, отворете капачката и добавете охладителна течност.

Ако разширителният съд е празен, свалете капачката на радиатора (B) и го напълнете догоре.

⚠ *ПРЕДУПРЕЖДЕНИЕ*

- **Не се опитвайте да сваляте капачката на радиатора (B) при горещ двигател. Охладителната система работи под налягане и извираща от нея гореща течност може да причини сериозни изгаряния.**

Автомобили с дизелови двигатели

Охладителната система е затворена система и по принцип загубата на охладителна течност трябва да е много малка. Видимото спадане на нивото на охладителната течност означава възможен теч. В такъв случай препоръчваме да проверите системата възможно най-скоро.
Ако нивото на охладителната течност в разширителния съд спадне под „LOW“, отворете капачката и добавете охладителна течност.

⚠ ПРЕДУПРЕЖДЕНИЕ

- **Не се опитвайте да сваляте капачката (C) на разширителния съд при горещ двигател. Охладителната система работи под налягане и извираща от нея гореща течност може да причини сериозни изгаряния.**

Антифриз

Охладителната течност на двигателя съдържа етилен-гликолов антикорозионен препарат. Някои части на двигателя са от алуминиева сплав и перидичната смяна на охлаждащата течност на двигателя е важна за предотвратяване на корозия.

Използвайте „DIA QUEEN SUPER LONG LIFE COOLANT PREMIUM“ или равностоен*.
*: подобен висококачествен охладител на базата на етилен-гликол, без силикатни, нитритни и естерни добавки, с дълготрайна хибридна технология с органична киселина

Оригиналната охлаждаща течност на MITSUBISHI има превъзходна защита от корозия и образуване на ръжда по всички метали, включително и алуминий, и предотвратява задръстване на радиатора, на парното, на главата на цилиндъра, на блока на двигателя и др.

Поради необходимостта от този антикорозионен агент, антифризът не трябва да се сменя с вода даже и през лятото. Необходимата концентрация от антифриз е различна и зависи от очакваната околна температура.

Над -35 ×C: 50 % концентрация на антифриз
Под -35 ×C: 60 % концентрация на антифриз

⚠ ВНИМАНИЕ

- **Не използвайте антифриз на база алкохол или метанол, нито някакви други охладителни течности за двигател, които са смесени с базиран на алкохол или метанол антифриз. Използването на неподходящ антифриз може да причини корозия на алуминиевите части.**
- **Не ползвайте вода за регулиране на концентрацията на антифриза.**
- **Концентрации над 60% намаляват защитата срещу замръзване и охлаждащото действие и така влошават работата на двигателя.**
- **Не доливайте само с чиста вода.**
  Сама по себе си водата редуцира защитата от ръждообразуване и антифризните свойства на охладителната течност, като освен това е с по-ниска точка на кипене. Освен това, ако водата замръзне може да повреди охладителната система. Не използвайте чешмяна вода, тъй като тя причинява корозия и образуване на ръжда.

При студено време

Ако температурите във вашия район спаднат под точката на замръзване, съществува опасност от замръзване на охладителната течност, което може да причини сериозни повреди на двигателя и/или радиатора. За да предотвратите замръзването на охладителната течност, добавете достатъчно количество антифриз.
Преди настъпване на застудяване концентрацията трябва да се провери и ако е необходимо, да се добави антифриз.

Течност за чистачките

E01000700832

Отворете капачката на резервоара за течността за чистачките и с помощта на измервателната щека проверете нивото й.
Ако нивото е ниско, допълнете резервоара с течност за миене.

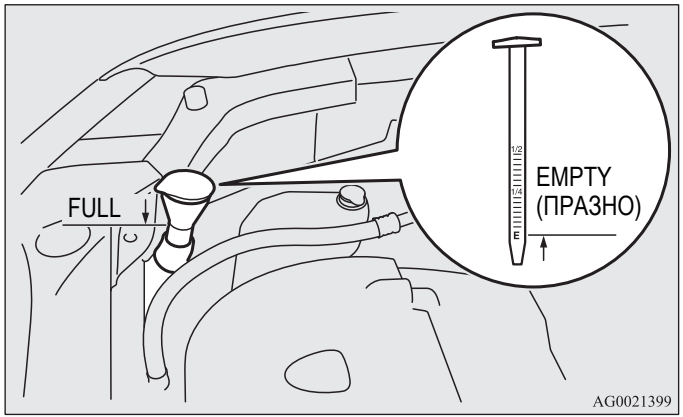

ЗАБЕЛЕЖКА

- Съдът за миещата течност обслужва предното стъкло, задното стъкло и фаровете (според оборудването).

При студено време

За да осигурите безотказното действие на устройствата за миене при ниски температури, използвайте течност, която съдържа препарат против замръзване.

*Спирачна течност/течност за съединител**

E01000800631

Спирачната течност и течността за съединителя имат един общ резервоар.

Проверка на нивото на течността

То трябва да е между белезите „MAX“ и „MIN“ на резервоара.

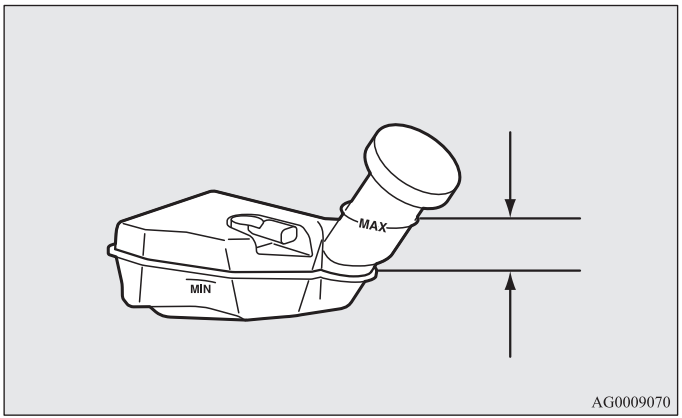

Нивото на течността се следи от поплавък. Предупредителната лампа за спирачна течност светва, когато нивото й спадне под белега „MIN“.
С износването на накладките нивото на спирачната течност спада леко, но това означава неизправност.

При извършване на други дейности, когато капакът на двигателя е свален, проверявайте също и течността в главния цилиндър. В същото време спирачната система трябва да се провери и за наличието на утечки.
Ако нивото на спирачната течност спадне чувствително за кратък период от време, това указва за наличието на утечка на спирачната система.
В такъв случай препоръчваме да проверите автомобила.

Тип течност

Използвайте спирачна течност, отговаряща на DOT3 или DOT4 от запечатан съд. Спирачната течност е хигроскопична. Наличието на прекалено много влага влияе неблагоприятно на спирачната система и влошава нейното действие.

⚠ ВНИМАНИЕ

- **Внимавайте, когато боравите със спирачна течност, тъй като тя е вредна за очите, може да възпали кожата, а също така да повреди боядисани повърхности.**
- **Използвайте само определената спирачна течност.**
  Не смесвайте и не добавяйте различна марка спирачна течност, за да не се получи химическа реакция.
  Не допускайте течност на петролна основа да влиза в контакт, да се смесва или да прониква в спирачната течност.
  Това ще повреди уплътненията.
- **Дръжте капачката на резервоара затворена, за да не се замърсява спирачната течност освен при техническо обслужване.**
- **Почиствайте капачката за пълнене, преди да я свалите, и я затваряйте здраво след техническо обслужване.**

Акумулатор

E01001202131

Състоянието на акумулатора е важно за бързото стартиране на автомобила и за поддържане на правилната работа на електрическата му система. Периодичната му проверка и грижите за него са особено важни при студено време.

ЗАБЕЛЕЖКА

- След смяна на акумулатора данните на електронната управляваща система за автоматична скоростна кутия и др. ще се заличат. В резултат на това при смяната на скоростите могат да възникнат сътресения.
  След неколкократна смяна на предавките смяната на скоростите се нормализира.

Проверка на нивото на електролита на акумулатора

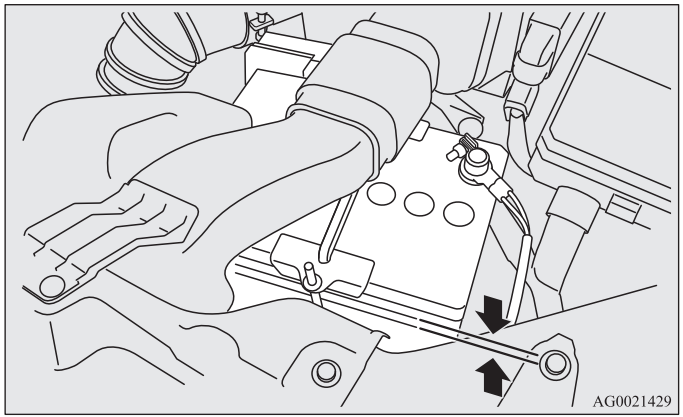

Нивото на електролита трябва да бъде в рамките на указаното от външната страна на акумулатора. Допълнете с дестилирана вода, ако е необходимо.

Вътрешността на акумулатора се състои от няколко отделения; свалете капачката на всяко едно и го допълнете до най-горния белег. Не доливайте над най-горния белег, защото разливането по време на движение може да причини повреди.

Проверявайте нивото на електролита поне веднъж на всеки четири седмици в зависимост от условията на експлоатация.

Ако акумулаторът не се използва, той се разрежда.

Проверявайте го веднъж на всеки четири седмици и ако е необходимо, го зареждайте със слаб ток.

Сваляне и поставяне на горния капак и въздухозаборника

E01010700079

За да напълните с дистилирана вода, свалете горния капак и въздухозаборника.

⚠ ПРЕДУПРЕЖДЕНИЕ

- **Завъртете контактния ключ в положение “LOCK” или поставете работния режим в положение OFF. Внимавайте вентилаторът или ремъкът да не захванат дрехите ви. Това може да ви нарани.**

За сваляне

1. Свалете щипките (A) и след това свалете горния капак (B).

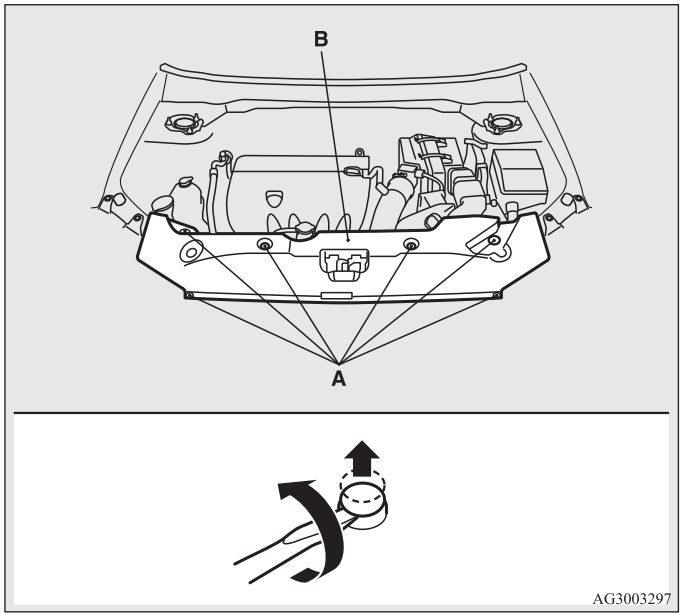

2. Свалете щипките (C) и след това свалете въздухозаборника (D).

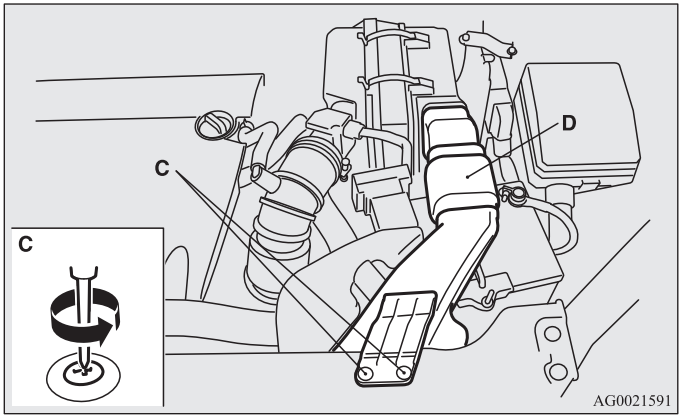

Монтаж

1. Поставете въздухозаборника (A) и след това затегнете щипките (B).

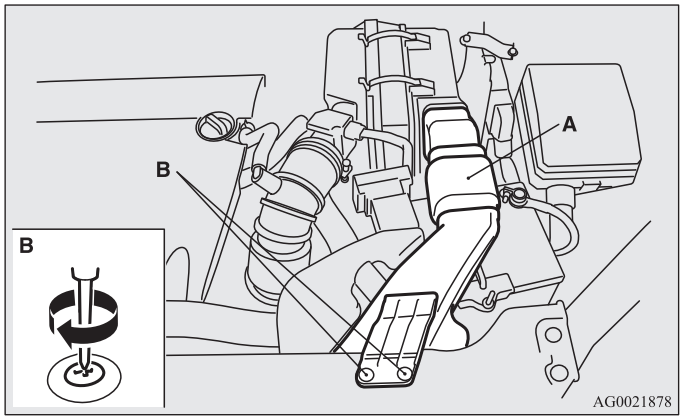

2. Обърнете горния капак. Стиснете главата на металната щипка (C) с клещи и свалете щипката.

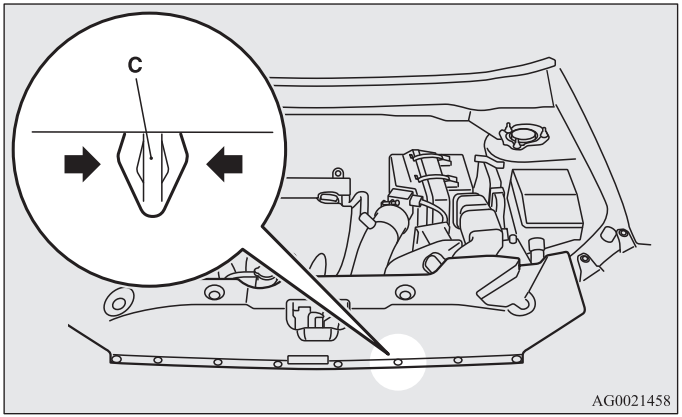

3. Поставете горния капак и след това щипките (D).

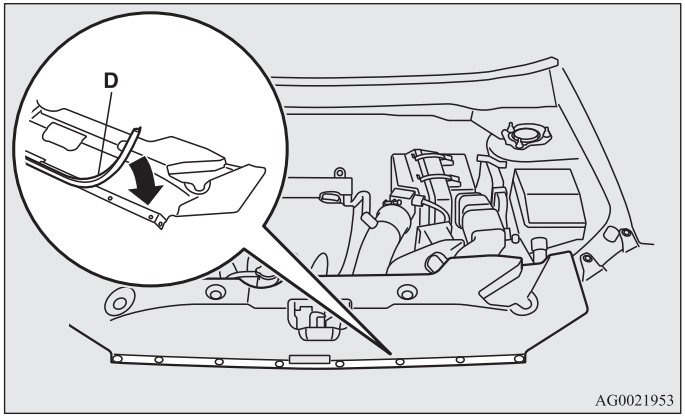

ЗАБЕЛЕЖКА

- Поставете щипките с широката част към предницата на автомобила.

4. Поставете щипките (E).

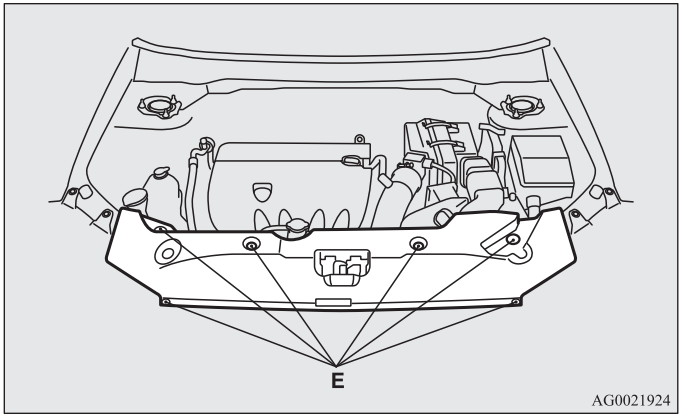

При студено време

E01010900068

При ниски температури капацитетът на акумулатора спада. Това е неизбежен резултат от неговите химически и физически свойства. Именно затова студеният акумулатор, особено ако и без друго не е добре зареден, дава само част от стартовия ток необходим за запалването.
Препоръчваме да проверите акумулатора преди застудяване и ако е необходимо, да го заредите или смените.
Това не само ще осигури надеждното стартиране, но поддържаният в напълно заредено състояние акумулатор има и по-дълъг живот.

Свързване и откачане

E01011000079

При откачане на кабелите на акумулатора спрете двигателя и първо откачете минусовата (-) клема, след което откачете и плюсовата (+) клема. При свързване на акумулатора първо закачете плюсовата (+) клема, след което закачете и минусовата (-) клема.

ЗАБЕЛЕЖКА

- Преди откачане или свързване на положителната (+) клема на акумулатора първо отворете капачката (A) на клемата.
- Разхлабете гайката (B), след което откачете кабела на акумулатора от положителната (+) клема.



Автомобили с дизелови двигатели

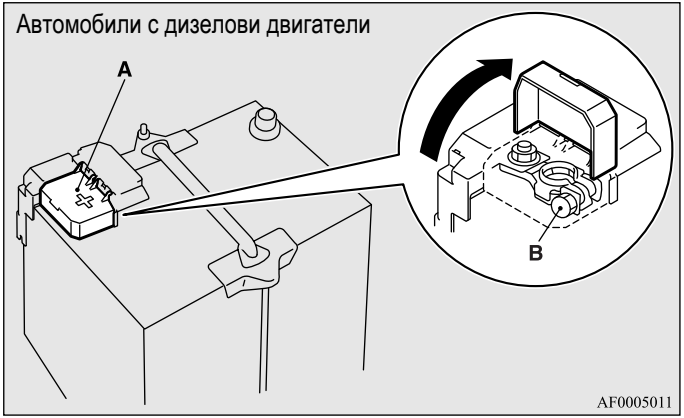

⚠ ПРЕДУПРЕЖДЕНИЕ

- **Не допускайте искри, пушене и пламък в близост до акумулатора, тъй като той може да експлодира.**
- **Електролитът в акумулатора е изключително разяждащ. Внимавайте да не попадне в очите, върху кожата и дрехите ви, както и върху боядисани повърхности на автомобила.**
  Разлетият електролит трябва незабавно да се измие обилно с вода.
  Причиненото електролит възпаление на очите или кожата изисква незабавна лекарска намеса.
- **При зареждане или употреба на акумулатора в затворено помещение проветрявайте помещението добре.**

⚠ ВНИМАНИЕ

- **Дръжте акумулатора далеч от деца.**
- **Никога не откачайте акумулатора, когато контактният ключ или работният режим са в положение ON. Това може да доведе до повреждане на електрическите компоненти.**
- **Никога не давайте акумулатора на късо. Това може да доведе до прегряването и повреждането му.**
- **Ако акумулаторът ще се подлага на бърз заряд, първо откачете кабелите му.**
- **За да избегнете късо съединение, откачете най-напред минуса (-).**
- **При работа в близост до акумулатора винаги носете защитни очила.**
- **Избягвайте контакта на периферни детайли, пластмасови детайли и други подобни със сярна киселина (електролит на акумулатора), тъй като те могат да се напукат, да се покрият с петна или да се обезцветят.**
  Ако подобни вещества попаднат върху тези детайли, избършете ги веднага с мека кърпа, гюдерия или подобен материал и с воден разтвор на неутрален почистващ препарат, след което незабавно изплакнете с вода.

ЗАБЕЛЕЖКА

- Поддържайте клемите чисти. След свързването на акумулатора намажете клемите с грес. За почистване на клемите използвайте хладка вода.
- Проверете дали акумулаторът е монтиран стабилно и не може да се премести по време на движение. Проверете също и степента на затягане на клемите.
- Когато автомобилът няма да се използва дълго, свалете акумулатора и го съхранявайте на място, където електролитът няма да замръзне. Акумулаторът трябва да се съхранява напълно зареден.

Гуми

E01001300255

⚠ ПРЕДУПРЕЖДЕНИЕ

- **Каране с износени, повредени или неправилно напомпани гуми може да доведе до загуба на управление или спукване на гума, което да предизвика сблъсък със сериозни или смъртоносни наранявания.**

Налягане на гумите

E01001402380

Позиция	Размер на гумите	Отпред	Отзад	При теглене на ремарке	
				Отпред	Отзад
Нормална гума	215/65R16 98H	2,4 bar (35 psi) [240 kPa]		2,4 bar (35 psi) [240 kPa]	
	215/60R17 96H	2,2 bar (32 psi) [220 kPa]		2,2 bar (32 psi) [220 kPa]	
Временна резервна гума	T125/90D16 T155/90D16	4,2 bar (60 psi) [420 kPa]		—	
	215/65R16	2,4 bar (35 psi) [240 kPa]		—	

Проверете налягането на всички гуми, докато са студени и ако то е недостатъчно или е прекомерно високо, регулирайте го до указаните стойности

След като коригирате налягането на гумите, проверете ги за повреди или изпускане на въздух. Уверете се, че сте сложили всички гумени капачки на вентилите.

Състояние на колелата

E01001800885

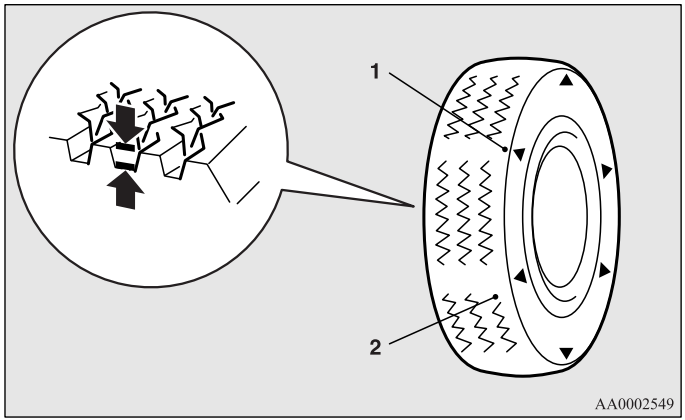

1- Местоположение на индикатора за износване на протектора
2- Индикатор за износване на гумите

Проверете гумите за разрези, цепнатини и други увреждания. При наличие на дълбоки разрези или цепнатини сменете гумите. Проверете гумите също и за забити метални парчета, или камъчета.
Употребата на износени гуми може да се окаже твърде опасна, поради по-голямата вероятност от поднасяне и аквапланинг. Дълбочината на протектора на гумите трябва да е над 1.6 милиметра, което е минималното изискване за тяхната употреба.
Индикатори за износване на протектора се появяват по повърхността на гумата при нейното износване, като по този начин указват, че гумата повече не отговаря на минималните изисквания за употреба. При появата на тези индикатори за износване гумите трябва да се сменят с нови.

При автомобили със задвижване на 4-те колела, ако сменяте гумите, трябва да смените всичките.

⚠ ВНИМАНИЕ

- **Винаги използвайте гуми от един и същи размер, тип и марка, които нямат разлики в износването си. Употребата на гуми с различен размер, вид, марка или степен на износване ще увеличи температурата на диференциалното масло, което може да доведе до повреда в задвижването. И накрая задвижващото предаване ще бъде подложено на прекомерно голямо натоварване, което вероятно ще доведе до течове на масло, до блокиране на компоненти или до други сериозни проблеми.**

Смяна на гуми и джанти

E01007200243

⚠ ВНИМАНИЕ

- **Избягвайте употребата на гуми, които не са изброени, както и комбинираната употреба на различни типове гуми, тъй като това ще повлияе на безопасното управление на автомобила.**
  Вижте раздел „Гуми и джанти“ на стр. 9-15.
- **Даже и ако някое колело е с еднакъв размер на джантата и с отклонение, отговарящо на специфицирания тип колело, неговата форма може да препятства правилното му монтиране. Препоръчваме да се консултирате със специалист, преди да използвате джантите, които имате.**

Схема на въртене на гумите

E01001901317

Износването на гумите зависи от състоянието на автомобила, от условията на пътната настилка и от навиците на водача при управление на автомобила. За изравняване степента на износване и удължаване живота на гумите се препоръчва те да се завъртат незабавно след откриване на ненормално износване или когато разликата в износването на предните и задните гуми стане забележима.

При въртенето проверявайте гумите за неравномерно износване и за повреди. Ненормалното износване обикновено се дължи на неправилно налягане на гумите, на неправилно центроване и небалансирани джанти или на рязко спиране. Препоръчваме ви да извършите проверка за причината за неравномерното износване на протектора.

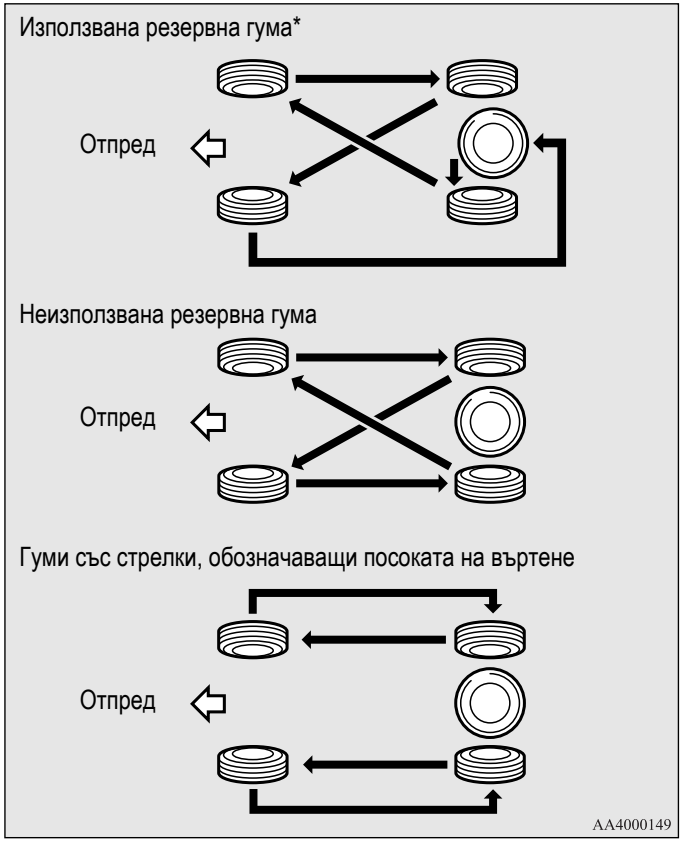

*: Ако резервната гума се различава от стандартната гума, не завъртайте гумите, използвайки резервна гума.

⚠ ВНИМАНИЕ

- **На мястото на отстранена при въртенето гума като резервна гума може да оставите такава от временен тип. Тя обаче не трябва да се включва в периодичната последователност на въртене на гумите.**
- **Ако гумите са със стрелки (A), указващи правилната посока на въртене, разменете поотделно предната и задната гума от лявата страна на автомобила и предната и задната гума от дясната му страна. Оставете всяка гума на първоначалната й страна на автомобила. При монтажа на гумите се уверете, че стрелките сочат по посоката на въртене на колелата. Гумата, чиято стрелка сочи в погрешната посока, няма да работи с пълния си потенциал.**

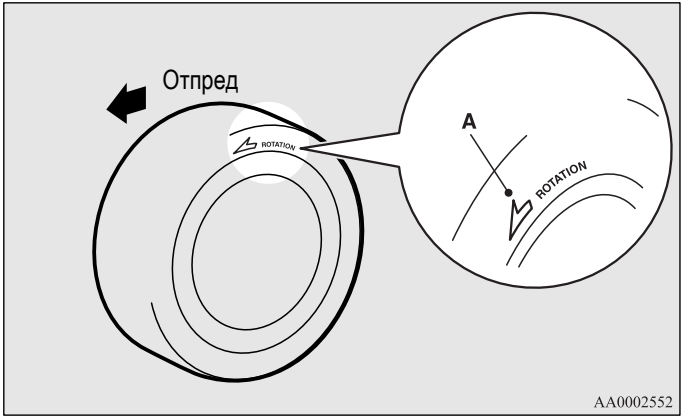

⚠ ВНИМАНИЕ

- **Избягвайте комбинирането на различен вид гуми. Ползването на различни типове гуми може да влоши работата и безопасността на автомобила.**

Зимни гуми

E01002000754

Използването на зимни гуми се препоръчва при каране по сняг и лед. За съхраняване на стабилността при управление на всичките четири колела монтирайте зимни гуми със същия размер и шарка на протектора.

Износената до повече от 50% зимна гума вече не е подходяща за употреба.

Не трябва да се използват зимни гуми, които не отговарят на спецификациите.

⚠ ВНИМАНИЕ

- **Спазвайте ограниченията на скоростта за зимните си гуми, както и законните ограничения на скоростта.**

ЗАБЕЛЕЖКА

- Законите и разпоредбите отнасящи се до зимните гуми (скорост на движение, изисквана употреба, тип и др.) се различават. Намерете и спазвайте законите и разпоредбите там, където възнамерявате да шофирате.
- Ако на автомобила ви са монтирани гайки с шайби, при употребата на стоманени джанти ги сменете с конусовидни гайки.

Вериги за гуми

E01002101736

Ако се налага употребата на вериги, уверете се, че те са поставени само на задвижващите (предните) колела и в съответствие с инструкциите на производителя.

При автомобилите 4WD, в които задвижващата мощност се разпределя предимно към предните колела, се погрижете веригите на гумите да бъдат поставени отпред.

Използвайте само тип вериги, конструиран за монтираните на автомобила гуми: използването на неправилен размер или тип вериги може да доведе до повреда на каросерията на автомобила.

Преди да сложите вериги на гумите, се свържете с упълномощен сервиз на MITSUBISHI MOTORS. Максималната височина на веригите е, както следва.

Размер на гумите	Размер на джантата	Максимална височина на веригите [мм]
215/65R16	16 x 6 1/2 J 16 x 6 1/2 JJ	9 мм
215/60R17	17 x 6 1/2 J	

Когато шофирате с вериги на гумите, не превишавайте 50 км/ч. На пътища, по които няма сняг, свалете веднага веригите.

⚠ ВНИМАНИЕ

- **Упражнете се за монтажа на веригите, преди те да ви потрябват. Не очаквайте помощ от други хора в студа.**
- **При монтажа на веригите спрете на права отсечка и видимо място на пътя.**
- **Не слагайте вериги, преди да се наложи. Така ще износите гумите и пътната настилка.**
- **След 100-300 метра спрете и притегнете допълнително веригите.**
- **Шофирайте внимателно и не надвишавайте 50 км/ч. На забравяйте, че целта на веригите не е да предотвратяват произшествия.**
- **При монтажа на веригите внимавайте да не повредите джантите или каросерията на автомобила.**
- **Не монтирайте вериги на аварийно колело, което е компактно по размер. Ако спукате една от предните гуми, сменете я с една от задните гуми и преди да монтирате веригите, монтирайте временната резервна гума на мястото на задната.**

⚠ ВНИМАНИЕ

- **По време на движение веригите могат да повредят алуминиевите джанти. При монтажа на вериги върху алуминиеви джанти внимавайте веригите и крепежните им детайли да не влизат в контакт с джантите.**
- **Преди да монтирате вериги на гумите, свалете тасовете на колелата, защото в обратен случай те може да се повредят от веригите. (Вижте стр. 8-25.)**
- **При монтажа или демонтажа на вериги внимавайте да не се нараните от острите ръбове на каросерията на автомобила.**

ЗАБЕЛЕЖКА

- Законите и разпоредбите за употреба на вериги за гуми се различават. Винаги спазвайте местните закони и разпоредби.
  В повечето страни пътуването по чисти пътища с вериги е забранено със закон.

Разработване на накладките на ръчната спирачка

E01008300225

Разработвайте накладките на ръчната спирачка, когато тя не хваща достатъчно здраво или когато са сменяни дисковете или накладките на ръчната спирачка, за да осигурите възможно най-добра работа на спирачката.
Тази процедура е описана в сервизното ръководство на автомобила и може да се извърши в упълномощен сервиз на MITSUBISHI MOTORS.

Смяна на перата на чистачките

E01002600327

Пера на чистачките на предното стъкло

1. Вдигнете рамото на чистачката от предното стъкло.
2. Издърпайте перото на чистачката, докато ограничителят (A) се освободи от рамото на чистачката (B). Издърпайте перото още малко, за да го извадите.

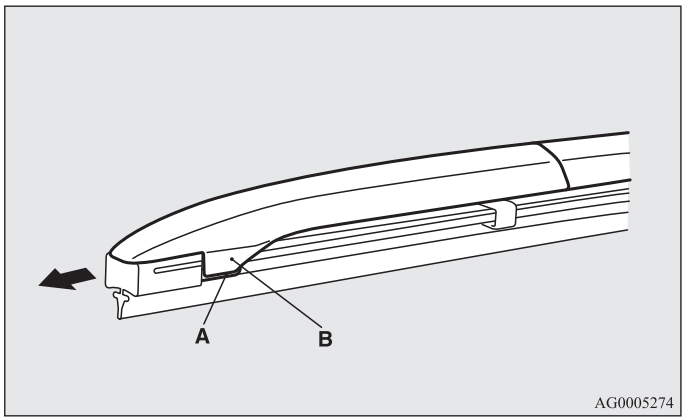

ЗАБЕЛЕЖКА

- Не допускайте рамото на чистачката да пада върху предното стъкло. Това може да го повреди.

3. Закрепете фиксаторите (C) към ново перо на чистачка. Разгледайте добре илюстрацията, за да се уверите, че фиксаторите са добре центровани при вмъкването.

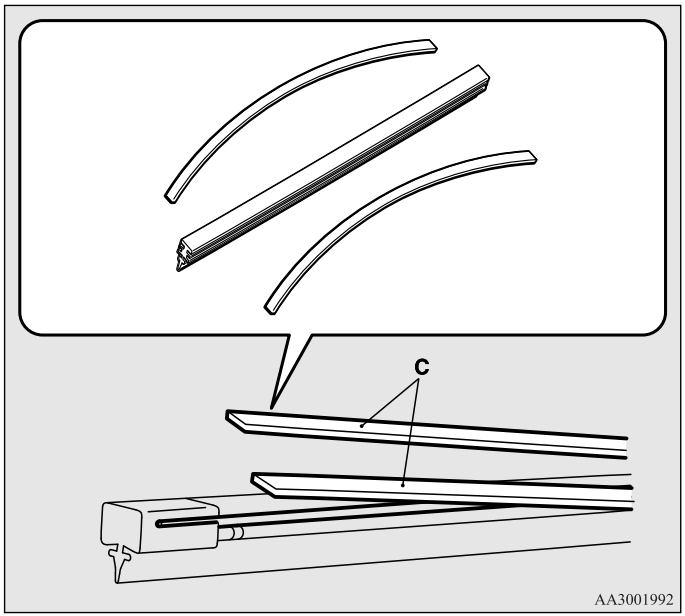

4. Вмъкнете перото на чистачката в рамото, като започнете от срещуположния на ограничителя край. Убедете се, че рамото (B) е правилно поставено в жлебовете на перото.

ЗАБЕЛЕЖКА

- Ако новата чистачка няма фиксатори, използвайте тези от старата чистачка.

5. Натиснете перото, докато рамото (B) влезе сигурно в ограничителя (A).

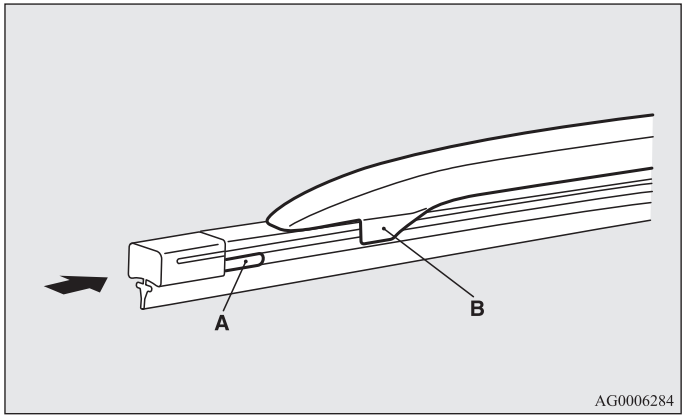

Чистачка на задното стъкло

1. Вдигнете рамото на чистачката от стъклото на прозореца.
2. Издърпайте перото на чистачката надолу, за да го освободите от ограничителя (A) в края на рамото. Издърпайте перото още малко, за да го извадите.
3. Плъзнете перото през скобата (B) на рамото на чистачката.

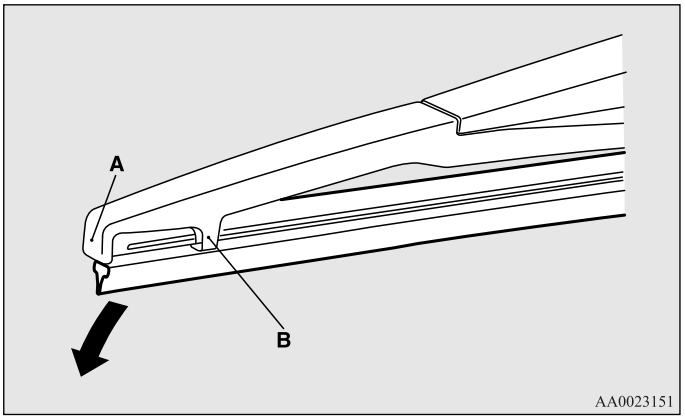

ЗАБЕЛЕЖКА

- Не допускайте рамото на чистачката да пада върху стъклото на прозореца, тъй като това може да го повреди.

4. Вмъкнете добре фиксатора (C) в жлеба (D) на перото на чистачката.
   Разгледайте добре илюстрацията, за да се убедите, че фиксаторите са добре центровани при вмъкването им в жлеба.

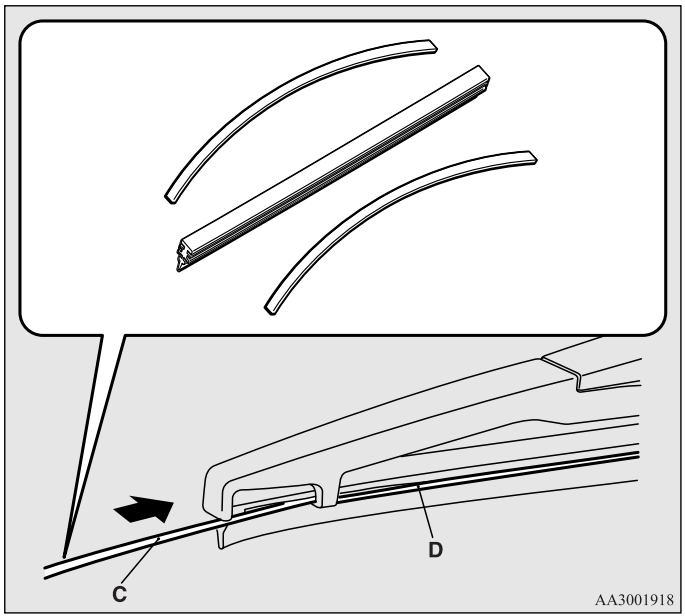

ЗАБЕЛЕЖКА
- Ако новата чистачка няма фиксатори, използвайте тези от старата чистачка.

Обща поддръжка

E01002700520

Течове на гориво, охлаждаща течност, масло и отработени газове

За да проверите за наличие на утечки на гориво, охладителна течност, масло и отработени газове, погледнете под каросерията на автомобила.

⚠ *ПРЕДУПРЕЖДЕНИЕ*

- **Ако забележите съмнителна утечка на гориво или ако ви замирише на гориво, не използвайте автомобила; препоръчваме ви да потърсите съдействие от упълномощен сервиз на MITSUBISHI MOTORS.**

Действие на вътрешното осветление и външните светлини

За да проверите дали всички светлини работят правилно, задействайте комбинирания превключвател за фарове.
Ако светлините не работят, вероятната причина е в изгорял предпазител или крушка. Първо проверете предпазителите. Ако няма изгорял предпазител, проверете крушките.
За информация относно проверката и смяната на предпазители и крушки вижте раздели „Предпазители“ на стр. **8-31** и „Смяна на крушки“ на стр. **8-43**.
Ако предпазителите и крушките са в ред, препоръчваме да откарате автомобила за проверка и ремонт.

Действие на измервателните уреди и на индикаторните/предупредителни лампи

За да проверите действието на всички измервателни и контролни уреди и индикаторни/предупредителни лампи, запалете двигателя и го оставете да работи.
Ако има нещо нередно, препоръчваме ви да проверите автомобила си.

Смазване на панти и ключалки

Проверете всички ключалки и панти и ако е необходимо, ги смажете.

При студено време и сняг

E01002800361

Вентилационни отвори

Вентилационните отвори пред предното стъкло трябва да се почистват от листа и да се изчеткват след силен снеговалеж, за да не се влоши работата на системите за вентилация и отопление.

Гумени уплътнения

За да предотвратите замръзването на гумените уплътнения на вратите, на капака на двигателя и др., те трябва да се намажат със силиконова грес.

Допълнително оборудване

През зимата е желателно в автомобила да имате лопата или бел с къса дръжка, за да може да почистите снега при нужда. Полезни са също и малка ръчна четка за почистване на снега от автомобила, както и пластмасова стъргалка за почистване на предното и задното стъкло.

Електрически вериги с предпазители

E01002900564

Ако в електрическа система протече силен ток, предпазителите изгарят и я защитават.
В случай на стопен предпазител препоръчваме да проверите автомобила.
За стопяемите предпазители вижте „Номинален товар на предпазителите“ на стр. **8-36**.

⚠ *ПРЕДУПРЕЖДЕНИЕ*

- **Предпазителите не трябва да се заменят с друго устройство. Ако не бъде поставен правилният предпазител, това може да доведе до пожар в автомобила, материални щети и сериозни или смъртоносни наранявания във всеки един момент.**

Предпазители

E01003002205

Място на предпазителите

За предотвратяването на повреди в електрическата система, които се дължат на закъсяване или на претоварване, всички индивидуални вериги са защитени с предпазители.
Кутии с предпазители има в купето и двигателния отсек.

Купе (автомобили с ляв волан)

Блокът на предпазителите в купето се намира зад капака на кутията пред седалката на водача на показаното на илюстрацията място.

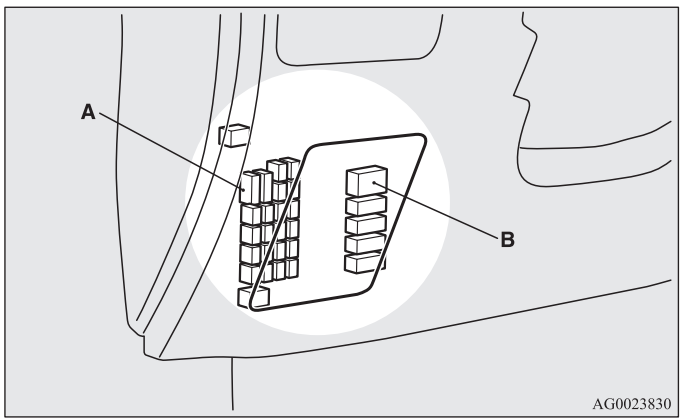

A- Главен блок с предпазители
B- Субблок с предпазители

1. Отворете капака и го издърпайте.

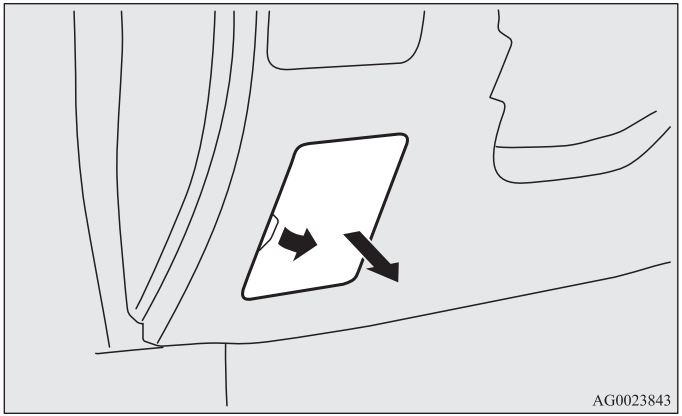

2. За обратното поставяне на капака центровайте кукичката му (A) със скобата (B) на арматурното табло и натиснете капака обратно навътре.

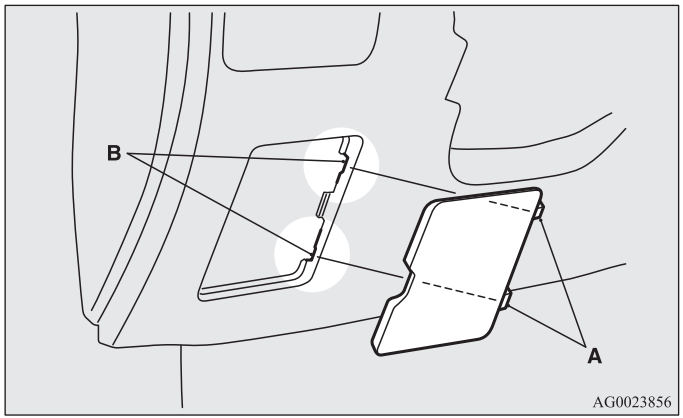

Купе (автомобили с десен волан)

Блокът на предпазителите в купето се намира зад жабката на мястото, показано на илюстрацията.

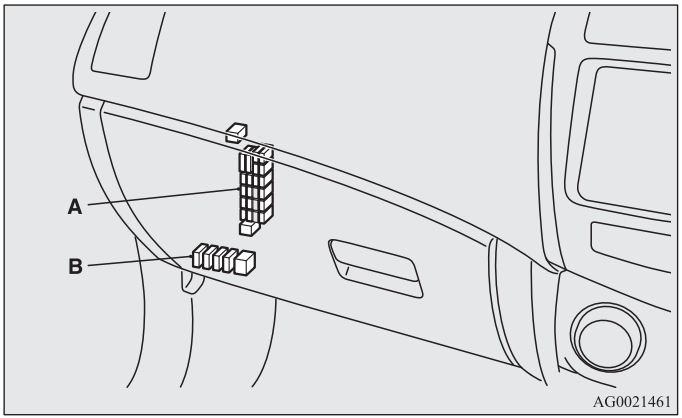

A- Главен блок с предпазители
B- Субблок с предпазители

Главен блок с предпазители

1. Отворете жабката.

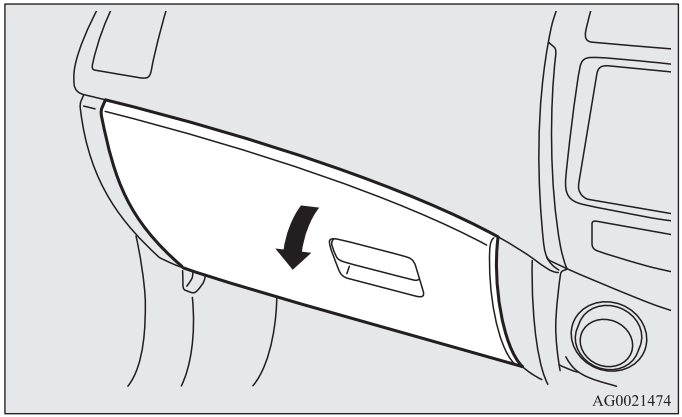

2. Преместете лостчето (A) от лявата страна на жабката към лявата страна на кутията.

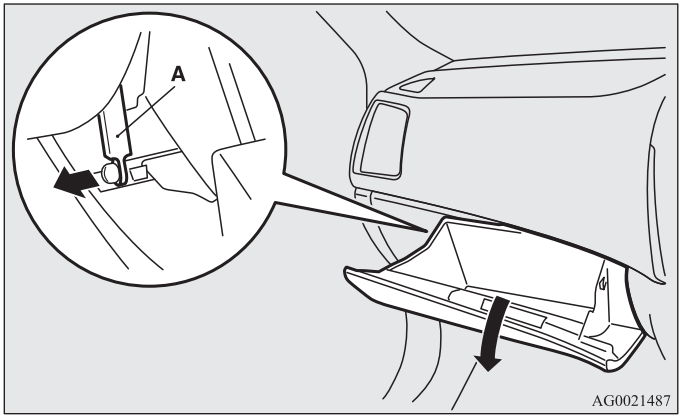

3. Натискайте страната на жабката, откачете левите и десните куки (B) и спуснете жабката надолу.

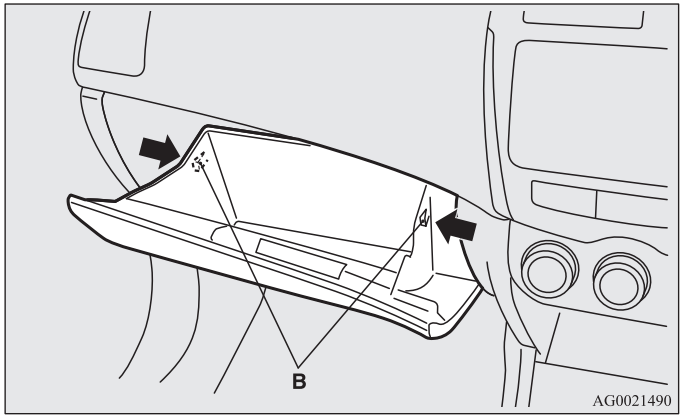

4. Свалете фиксатора на жабката, след което я извадете.

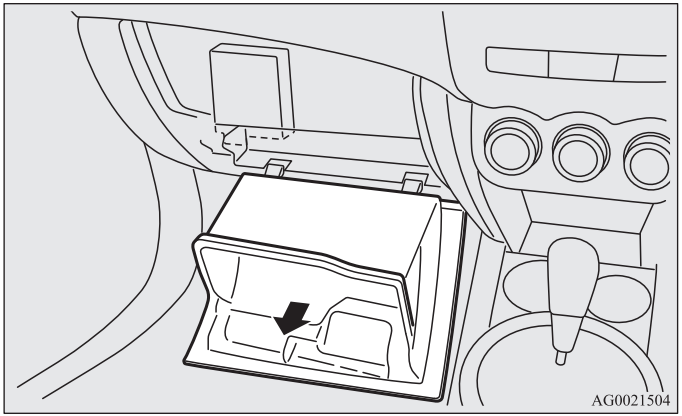

Субблок с предпазители

1. Свалете капака от дъното на жабката.

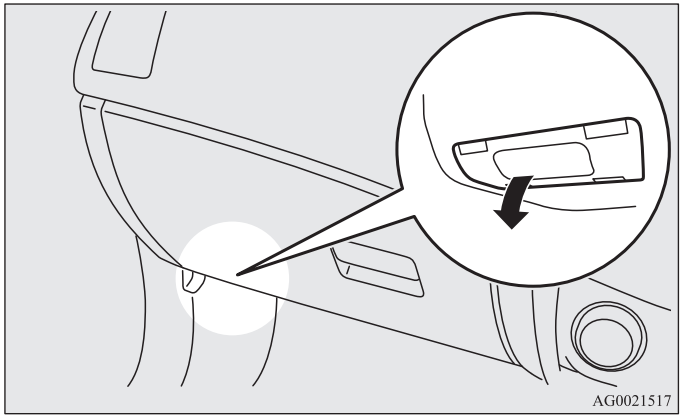

Двигателно отделение

Кутията за предпазители в двигателното отделение е разположена на показаното на илюстрацията място.

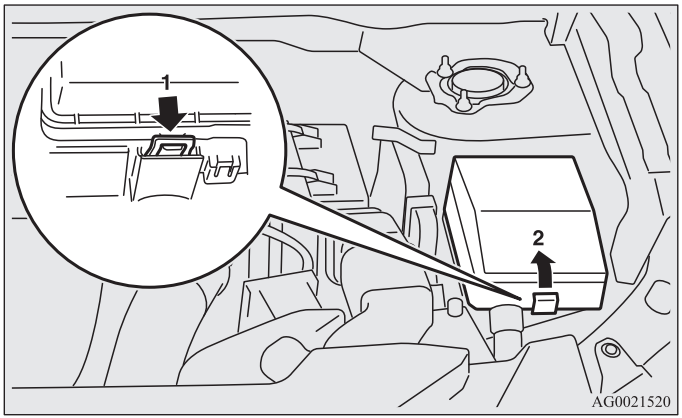

1- Натиснете копчето.
2- Свалете капака.

Ампераж на предпазителите

E01007700482

Номиналният ток на предпазителите и имената на защитените от тях електрически системи са указани от вътрешната страна на капака им (при автомобили с ляв волан), от вътрешната страна на жабката (при автомобили с десен волан) и от вътрешната страна на капака на блока за предпазители (във вътрешността на двигателното отделение).

Таблица за разположение на предпазителите в купето

ЗАБЕЛЕЖКА

- На капака на блока с предпазители в купето има резервни предпазители. При смяната винаги използвайте предпазители със същия ампераж.

Разположение на предпазителите в купето (автомобили с ляв волан)

Главен блок с предпазители

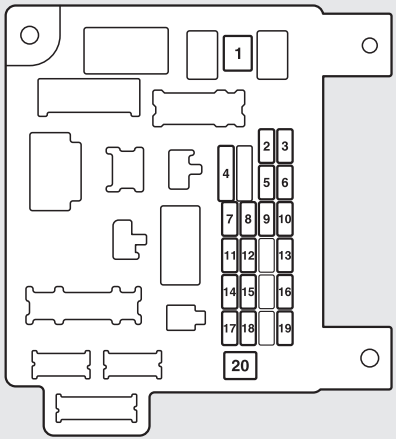

Суб-блок с предпазители



AG4000150

Разположение на предпазителите в купето (аАвтомобили с десен волан)

Главен блок с предпазители

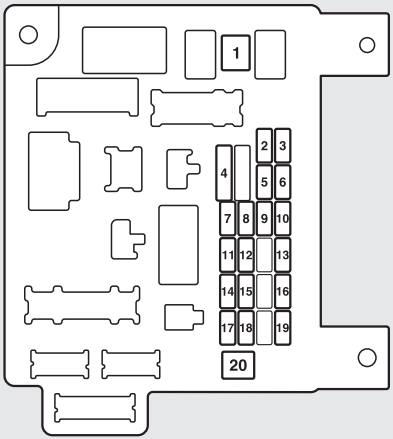

Субблок с предпазители



AG4000147

Номер	Символ	Електрическа система	Капацитет
1		Нагревател	30 A*
2	STOP	Стопове (Светлини за спирачки)	15 A
3		Задна светлина за мъгла	10 A
4		Чистачки на предното стъкло	30 A
5		Допълнителна екстра	10 A
6		Ключалки на врати	20 A
7		Радио	15 A
8		Реле на управляващия блок	7,5 A
9		Вътрешно осветление (Лампи за купето)	15 A
10		Аварийни светлини	15 A
11		Чистачка на задното стъкло	15 A
12		Уреди	7,5 A
13		Запалка/ Допълнителен куплунг	15 A
14		Контактен ключ	10 A
15		Люк	20 A
16		Външни огледала за обратно виждане	10 A
17		Система за четириколесно задвижване	10 A

Номер	Символ	Електрическа система	Капацитет
18		Светлини за заден ход (Лампи за заден ход)	7,5 A
19		Допълнителен куплунг	15 A
20		Електрическо управление на стъклата	30 A*
21		Отопление на задното стъкло	30 A*
22		Отопляемо огледало на врата	7,5 A
23		Променливотоково захранване	15 A
24		Електрически седалки	25 (20) A
25		Отопляеми седалки	30 A

*: Електрическа верига с предпазител

- В зависимост от модела и спецификациите на автомобила ви в него може да не са монтирани някои предпазители.
- На таблицата е показано съответстващото на всеки предпазител основно оборудване.

Таблица за разположение на предпазителите в двигателното отделение

Разположение на предпазителите в двигателното отделение

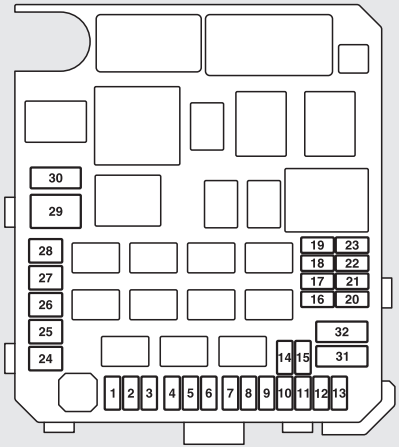

Зад капака на блока за предпазители

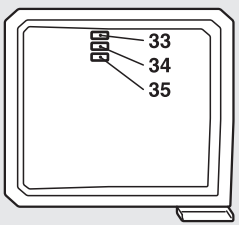

AG4000118

Номер	Символ	Електрическа система		Капацитет
1		Предни фарове за мъгла		15 A
2		Двигател		7,5 A
3	A/T AMT	Автоматична скоростна кутия		20 A
4		Клаксон		10 A
5		Алтернатор		7,5 A
6		Пръскачки на фарове		20 A
7		Климатизация		10 A
8		ETV/Вентилатор на масления радиатор (Спортна скоростна кутия с двоен съединител)		15 A
9		Защитна сирена		20 A
10		Размразяване на чистачките		15 A
11	—	—		—
12	P/GATE	Електрическа задна врата		30 A
13	DRL	Дневни светлини		10 A
14		Дълги светлини на фарове (ляво)		10 A
15		Дълги светлини на фарове (дясно)		10 A
16		Къси светлини на фарове (ляво)	Разряд	20 A

Номер	Символ	Електрическа система		Капацитет
17		Къси светлини на фарове (дясно)	Разряд	20 A
18		Къси светлини на фарове (ляво)	Халогенни лампи	10 A
19		Къси светлини на фарове (дясно)	Халогенни лампи	10 A
20		ДВИГ./ЗАХРАНВАНЕ		10 A
21		Бобина на запалването		10 A
22		ДВИГ./ЗАХРАНВАНЕ		20 A
		Нагревател на горивния тръбопровод		25 A
23		Горивна помпа		15 A
24		Стартер		30 A*
25	—	—		—
26		Антиблокираща спирачна система		40 A*
27		Антиблокираща спирачна система		30 A*
28		Мотор на вентилатора на кондензатора на климатика		30 A*
29		Електромотор на вентилатора на радиатора		40 A*
30	IOD	IOD		30 A
31		Усилвател на аудиосистемата		30 A

Номер	Символ	Електрическа система	Капацитет
32		Дизел	30 A
33	—	Резервен предпазител	10 A
34	—	Резервен предпазител	15 A
35	—	Резервен предпазител	20 A

*: Електрическа верига с предпазител

- В зависимост от модела и спецификациите на автомобила ви в него може да не са монтирани някои предпазители.
- На таблицата е показано съответстващото на всеки предпазител основно оборудване.

В блока за предпазители няма резервни предпазители за 7.5 A, 25 A или 30 A. Ако някой от тези предпазители изгори, сменете го със следния.

7.5 A: резервен предпазител за 10 A
25 A: резервен предпазител за 20 A
30 A: 30 A предпазител за аудиоусилвателя

При употребата на заместващ предпазител възможно най-скоро го сменете с предпазител с правилния номинален ток.

Идентификация на предпазители

Капацитет	Цвят
7,5 A	Кафяв
10 A	Червен
15 A	Син
20 A	Жълт
25 A	Натурален (Бял)
30 A	Зелен (тип предпазител)/Розов (кръгли)
40 A	Зелен (кръгъл)

Смяна на предпазител

E01007800630

1. Преди смяната на предпазител винаги изключвайте свързаната към него електрическа верига и завъртайте контактния ключ в положение „LOCK“ или работния режим в положение OFF.
2. Извадете приспособлението за смяна на предпазители (A) от вътрешността на блока с предпазители в купето.

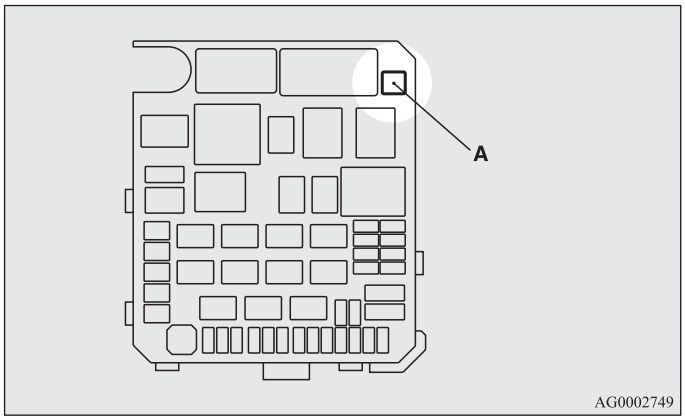

3. Проверете предпазителя, като ползвате таблицата за ампераж предпазителите.

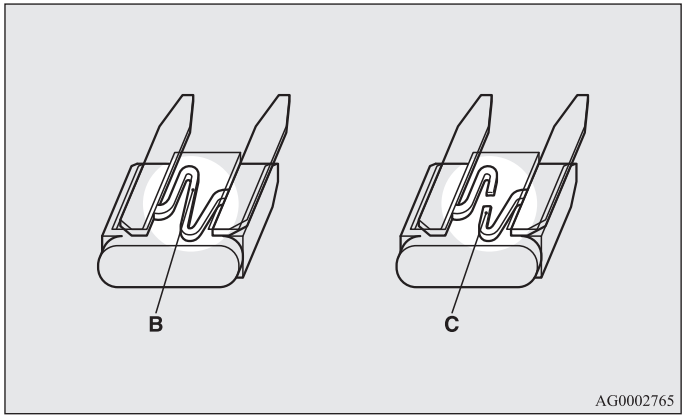

B- Предпазителят е OK
C- Изгорял предпазител

ЗАБЕЛЕЖКА
- Ако някоя система не работи, а съответният предпазител не е изгорял, повредата в системата може да е някъде другаде. Препоръчваме ви да проверите автомобила си.

4. Използвайте приспособлението за смяна на предпазители, за да вмъкнете нов предпазител със същия номинален ток. Уверете се, че поставяте предпазителя на същото място в таблото с предпазители.

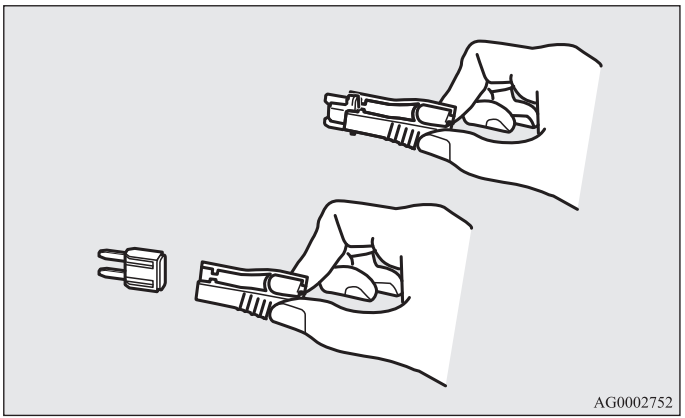

⚠ ВНИМАНИЕ

- **Ако вмъкнатият нов предпазител след кратко време изгори отново, препоръчваме ви да проверите електрическата си система, да намерите причината и да я отстраните.**
- **Никога не използвайте предпазител с по-голям номинален ток от предписания или някакъв друг заместител (например проводник или фолио). Това може да доведе до прегряване на електрическите вериги и да предизвика пожар.**

Смяна на крушки

E01003100488

Преди смяната на крушка първо се уверете, че светлината е изгасена. Не докосвайте стъклената част на новата крушка с пръсти. При загряване на крушката полепналата мазнина се изпарява, парите кондензират върху рефлектора и ще замъглят повърхността му.

⚠ *ВНИМАНИЕ*

- **Веднага след изключването им крушките са много горещи.**
  При смяната на крушка изчакайте да изстине, преди да я докоснете. В противен случай може да се изгорите.

ЗАБЕЛЕЖКА

- Ако не сте сигурни как да извършите необходимата работа, ви препоръчваме да се посъветвате със специалист.
- При сваляне на крушка или леща внимавайте да не издраскате каросерията на автомобила.
- Когато вали или след измиване на автомобила, стъклата на фаровете и другите светлини понякога се изпотяват. Това е същото явление, както когато стъклата на прозорците се изпотяват през влажен ден. Това не означава проблем.
  При включване на фаровете излъчената от тях топлина изпарява влагата. Въпреки това, ако в някой фар се събере вода, препоръчваме ви да го проверите.

Мощност на крушките

E01003200290

При смяната на крушка използвайте крушка със същата мощност и цвят.

Отвън

E01003302527

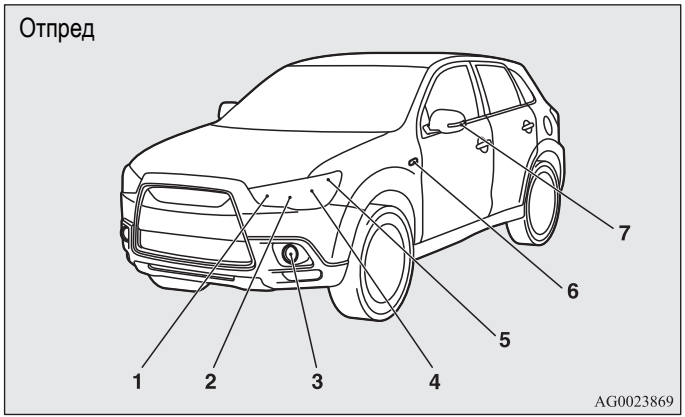

1- Предни мигачи: 21 W (WY21W)
2- Фарове, дълги светлини: 60 W (HB3)
3- Тип 1
   Предни фарове за мъгла : 35 W (H8)
   Дневни светлини : 13 W (P13W)
   Тип 2
   Дневни светлини : 13 W (P13W)
   Тип 3
   Предни фарове за мъгла : 55 W (H11)

4- Фарове, къси светлини
Халогенни лампи : 55 W (H11)
Газоразрядни[*2]: 35 W
5- Габаритни светлини: 5 W (W5W)
6- Странични мигачи (на калниците)[*1, *2]: 5 W
7- Странични мигачи (на странични огледала)[*1]

[*1]: ако са монтирани

[*2]: Сменете крушките на фаровете в упълномощен сервиз на MITSUBISHI MOTORS.

Кодовете в скоби указват типа на крушката.

⚠ ПРЕДУПРЕЖДЕНИЕ

- **При смяната на крушки на газоразрядни фарове винаги се консултирайте със специалист.**
  Това се налага, защото захранващата схема, крушките и електродите генерират високо напрежение, което може да причини електрически шок.

ЗАБЕЛЕЖКА

- В страничните мигачи се използва LED, не крушка (на страничните огледала).
  В случай на нужда от ремонт или смяна обадете се на упълномощен сервиз на MITSUBISHI MOTORS.
- Смяната или ремонтът само на крушката на страничния мигач (на калника) са невъзможни.
  В случай на нужда от ремонт или смяна обадете се на упълномощен сервиз на MITSUBISHI MOTORS.

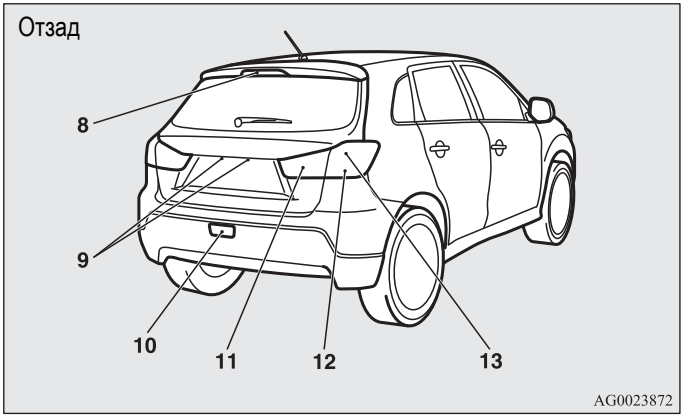

8- Лампа на третия стоп
9- Лампи за осветление на регистрационния номер 5 W (W5W)
10- Задна светлина за мъгла: 21 W (W21W)
11- Светлини за заден ход: 16 W (W16W)
12- Задни мигачи 21 W (W21W)
13- Стопове и задни светлини

Кодовете в скоби указват типа на крушката.

ЗАБЕЛЕЖКА

- В стопа/задните габарити и за светлината на третия стоп вместо крушки се използват LED (светодиоди). В случай на нужда от ремонт или смяна свържете се с упълномощен сервиз на MITSUBISHI MOTORS.

Вътрешност

E01003401749

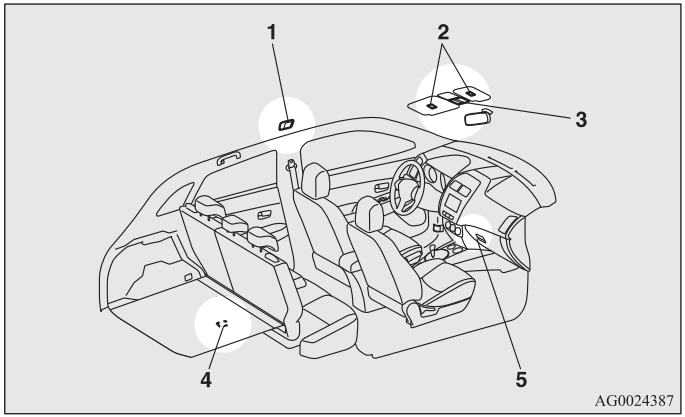

1- Лампа за купето (задна)*: 8 W
2- Лампи за огледалото на пътника*: 3 W
3- Лампа за купето (предна) и лампи за карти: 8 W
4- Лампа за багажника: 5 W
5- Лампа за жабката: 1,4 W

*: ако са монтирани

Фарове (Къси светлини, с изключение на автомобили оборудвани с газоразрядни фарове)

E01009300163

1. При смяната на крушка от лявата страна на автомобил с дизелов двигател свалете болта (A), който фиксира кутията с релета, и преместете кутията към задницата на автомобила.

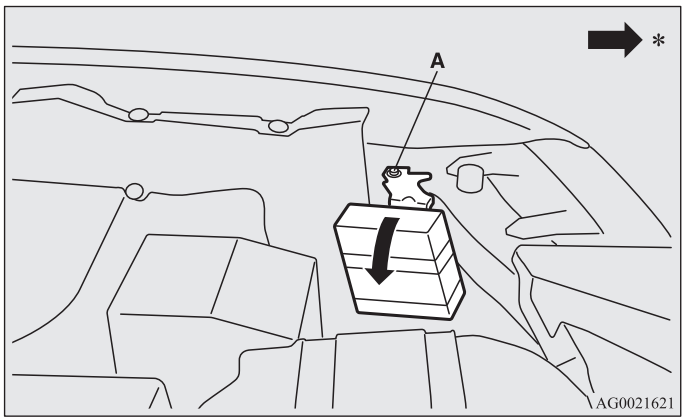

*: Предница на автомобила

2. При смяна на крушката от дясната страна на автомобил с дизелов двигател свалете болтовете (B), които задържат разширителния съд.

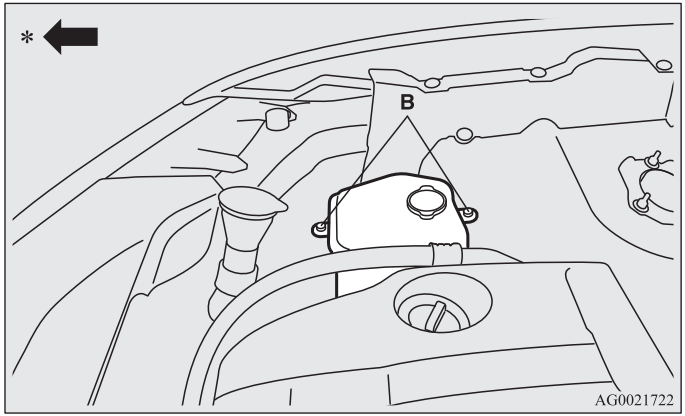

*: Предница на автомобила

3. При смяна на крушка от дясната страна на автомобил с дизелов двигател свалете щипките (C) като натиснете с права отвертка и свалите страничния капак.

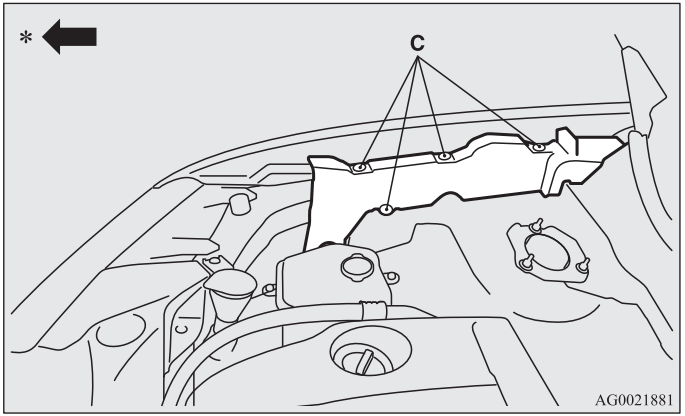

*: Предница на автомобила

4. Завъртете капачката (D) обратно на часовниковата стрелка и я свалете.

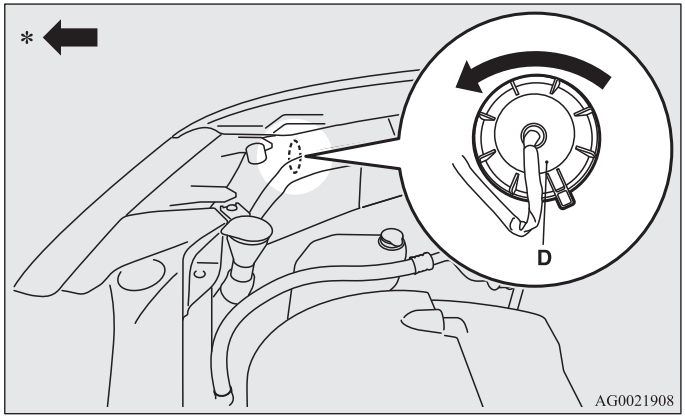

*: Предница на автомобила

5. Завъртете крушката (E) обратно на часовниковата стрелка, за да я извадите.

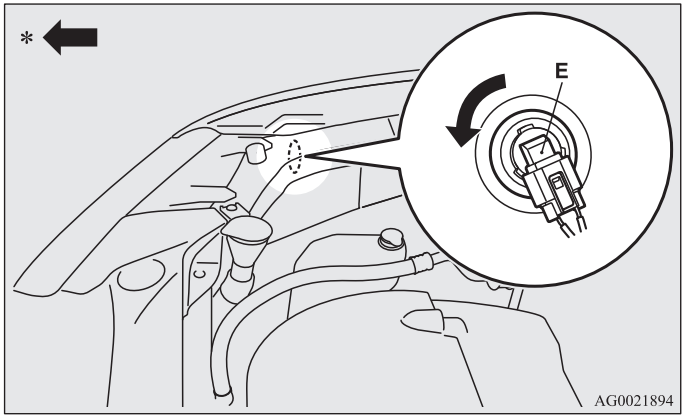

*: Предница на автомобила

6. Задържайки езика (F) надолу, издърпайте цокъла (G).

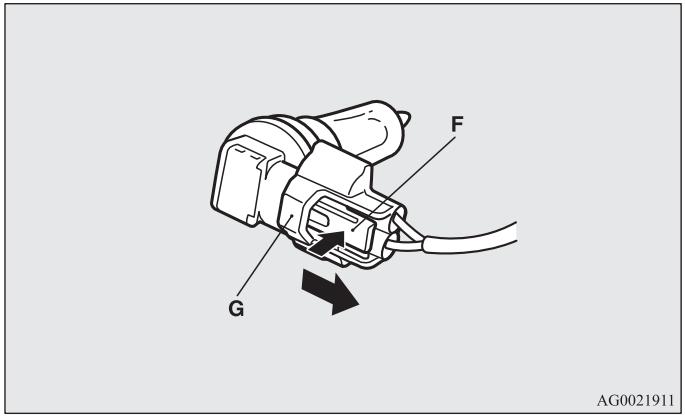

7. За да поставите крушка, направете всичко по обратния ред.

⚠ ВНИМАНИЕ

- **Боравете внимателно с халогенни крушки. Газът в халогенната крушка е под високо налягане, така че ако я изпуснете, ударите или надраскате тя може да избухне.**
- **Никога не дръжте халогенна крушка с гола ръка, мръсна ръкавица и др..**
  Мазнината от ръката ви ще причини изгаряне на крушката при включване на фаровете.
  Ако стъклената й повърхност е замърсена, тя трябва да се почисти със спирт, разтворител или друг препарат. След като изсъхне, крушката може да се монтира.

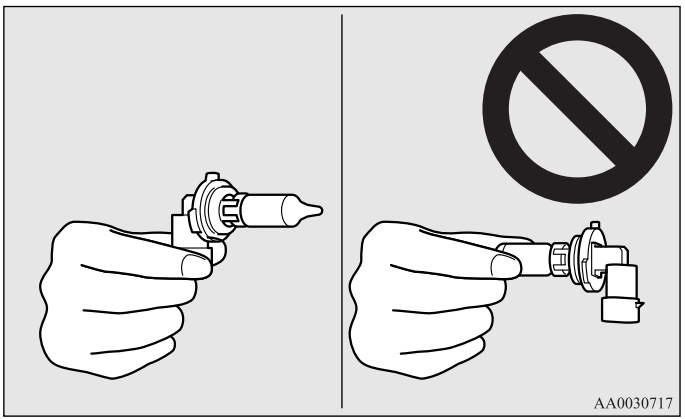

Фарове (Къси светлини за автомобили, оборудвани с газоразрядни фарове)

E01010100132

Не се опитвайте да разглобявате или да ремонтирате газоразрядни фарове, както и да сменяте крушките им.

⚠ ПРЕДУПРЕЖДЕНИЕ

- **Захранващата верига е под високо напрежение, както и самата крушка и нейните изводи. Когато се наложи тези фарове да бъдат ремонтирани или заменени, за да избегнете риска от електрически удар, се свържете с упълномощен сервиз на MITSUBISHI MOTORS.**

Фарове (Дълги светлини)

E01009400135

1. При смяната на крушка от лявата страна на автомобил с дизелов двигател свалете болта (A), който фиксира кутията с релета, и преместете кутията към задницата на автомобила.

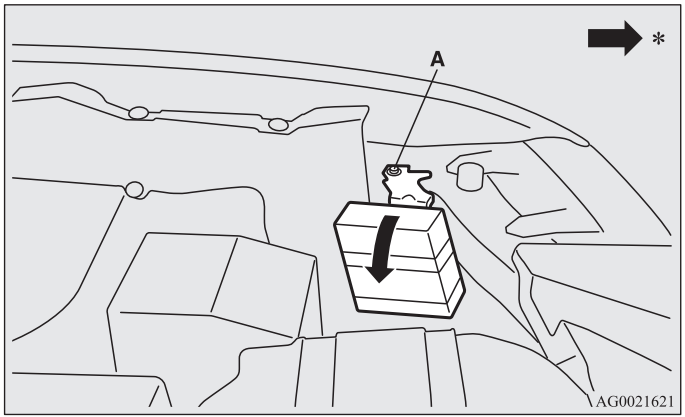

*: Предница на автомобила

2. Завъртете капачката (B) обратно на часовниковата стрелка и я свалете.

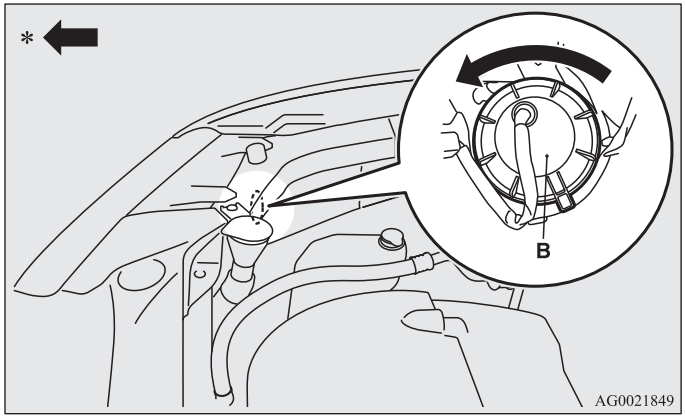

*: Предница на автомобила

3. Завъртете крушката (C) обратно на часовниковата стрелка, за да я извадите.

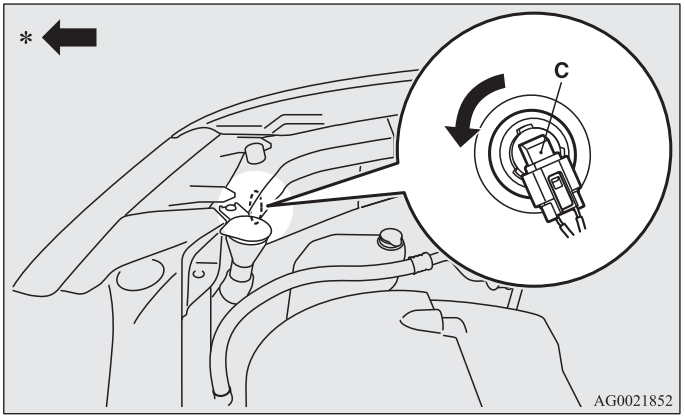

*: Предница на автомобила

4. Задържайки езика (D) надолу, издърпайте цокъла (E).

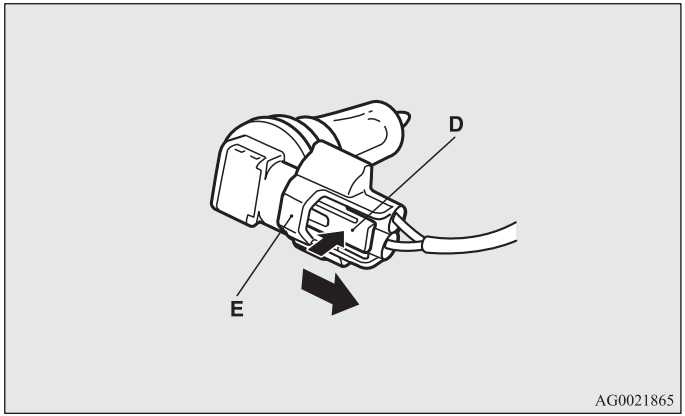

5. За да поставите крушка, направете всичко по обратния ред.

⚠ ВНИМАНИЕ

- **Боравете внимателно с халогенни крушки. Газът в халогенната крушка е под високо налягане, така че ако я изпуснете, ударите или надраскате тя може да избухне.**
- **Никога не дръжте халогенна крушка с гола ръка, мръсна ръкавица и др..**
  Мазнината от ръката ви ще причини изгаряне на крушката при включване на фаровете.
  Ако стъклената й повърхност е замърсена, тя трябва да се почисти със спирт, разтворител или друг препарат. След като изсъхне, крушката може да се монтира.

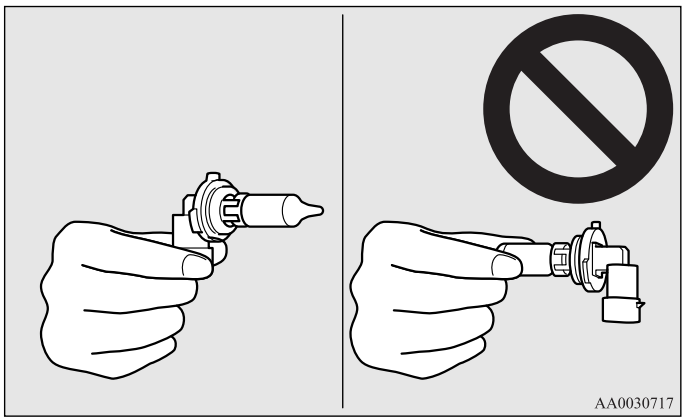

Габаритни светлини

E01003700947

1. При смяната на крушка от лявата страна на автомобил с дизелов двигател свалете болта (A), който фиксира кутията с релета, и преместете кутията към задницата на автомобила.

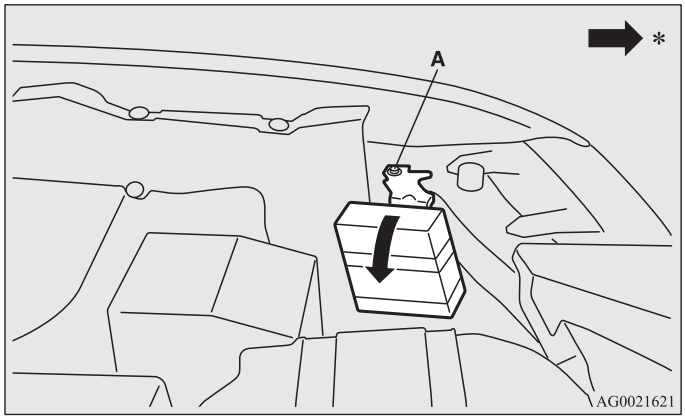

*: Предница на автомобила

2. При смяна на крушката от дясната страна на автомобил с дизелов двигател свалете болтовете (B), които задържат разширителния съд.

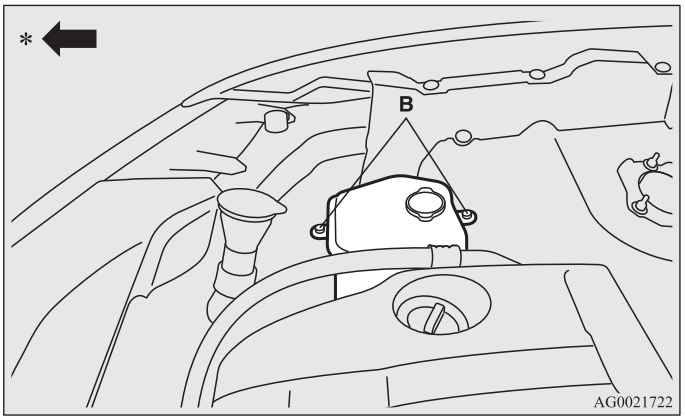

*: Предница на автомобила

3. При смяна на крушка от дясната страна на автомобил с дизелов двигател свалете щипките (C), като натиснете с права отвертка и свалите страничния капак.

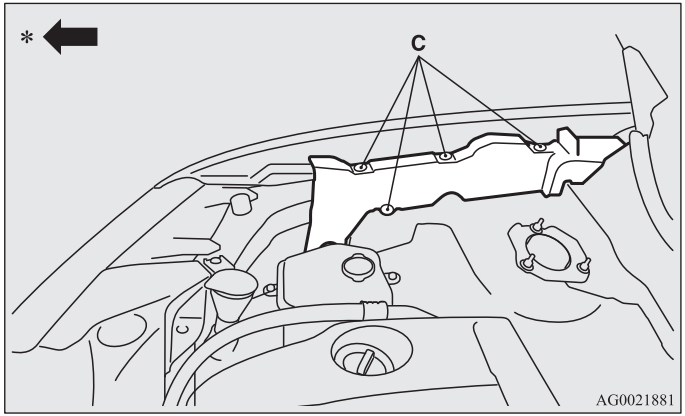

*: Предница на автомобила

4. Завъртете цокъла (D) обратно на часовниковата стрелка и го свалете.

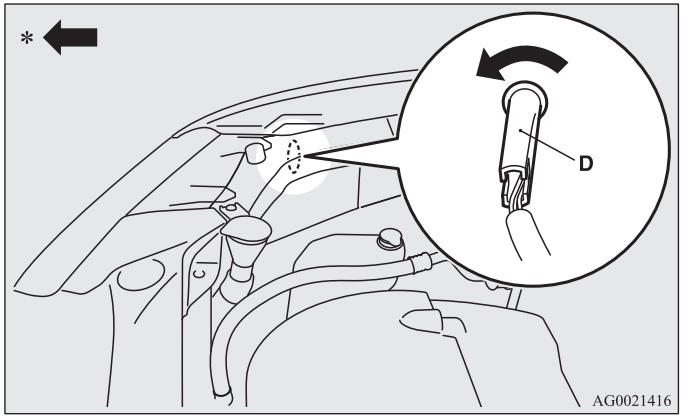

*: Предница на автомобила

5. Издърпайте крушката от цокъла.

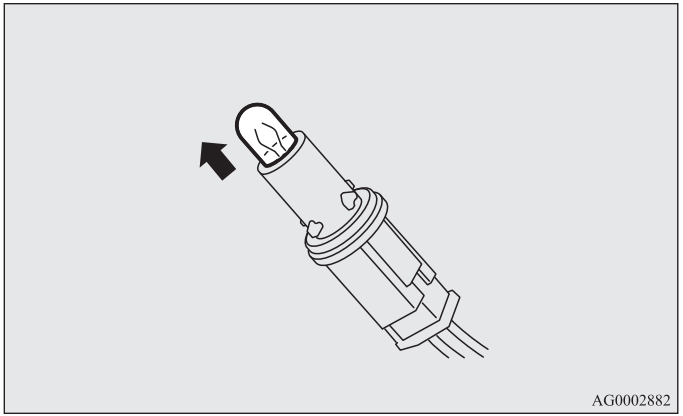

6. За да поставите крушка, направете всичко по обратния ред.

Предни мигачи

E01003800922

За сваляне

1. Свалете горния капак.
   За информация относно начина на сваляне на горния капак вижте “Сваляне и поставяне на горния капак и въздухозаборника” на стр. **8-15**.
2. Свалете целия възел на цокъла и крушката (A), като го завъртите обратно на часовниковата стрелка.

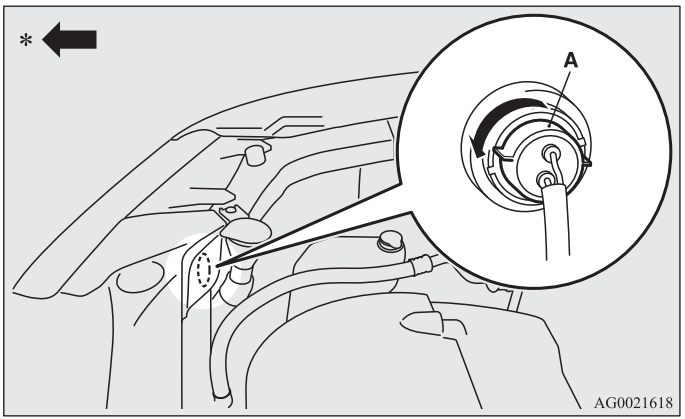

*: Предница на автомобила

3. Свалете крушката като я издърпате.

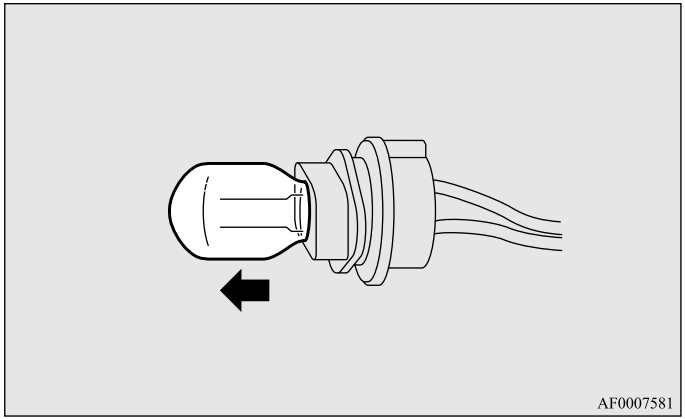

Монтаж

1. За да поставите крушка, направете всичко по обратния ред.
2. Поставете горния капак.
   За информация относно начина на поставяне на горния капак вижте “Сваляне и поставяне на горния капак и въздухозаборника” на стр. **8-15**.

Странични мигачи(на калника)*

E01003900516

ЗАБЕЛЕЖКА

- Смяната или ремонтът само на крушката на страничния мигач (на калника) са невъзможни.
  В случай на нужда от ремонт или смяна обадете се на упълномощен сервиз на MITSUBISHI MOTORS.

Странични мигачи (на странични огледала)*

E01003900529

ЗАБЕЛЕЖКА

- В страничните мигачи се използва LED, не крушка (на страничните огледала).
  В случай на нужда от ремонт или смяна обадете се на упълномощен сервиз на MITSUBISHI MOTORS.

Предни фарове за мъгла*

E01004001524

1. Издърпайте капака на фара (A) по посоката на стрелката.

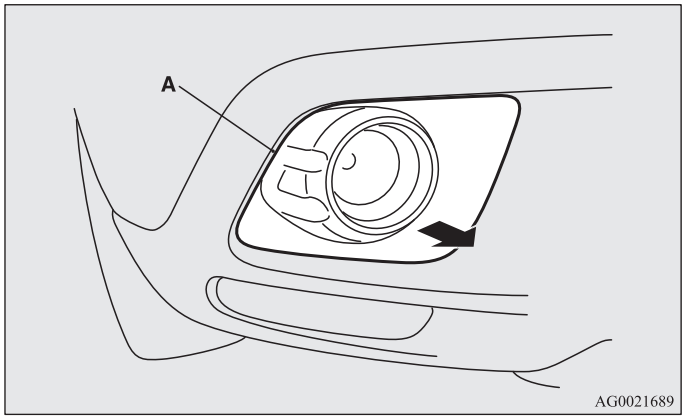

2. Свалете винтове (B) и отстранете блока на фара.

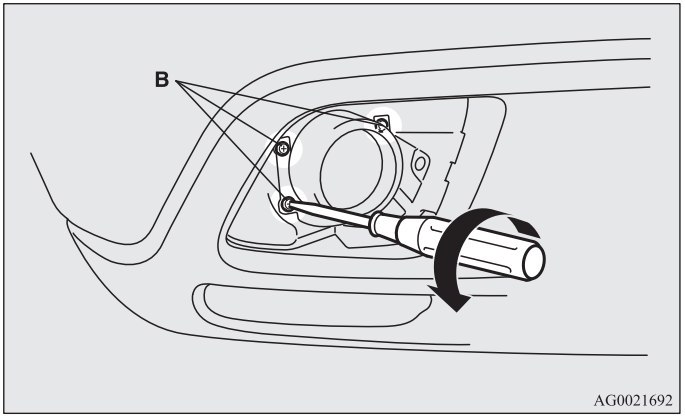

ЗАБЕЛЕЖКА

- С изключение на автомобили с дневни светлини, когато развивате болтовете, внимавайте да не преместите болта за регулиране на светлинния сноп (C).

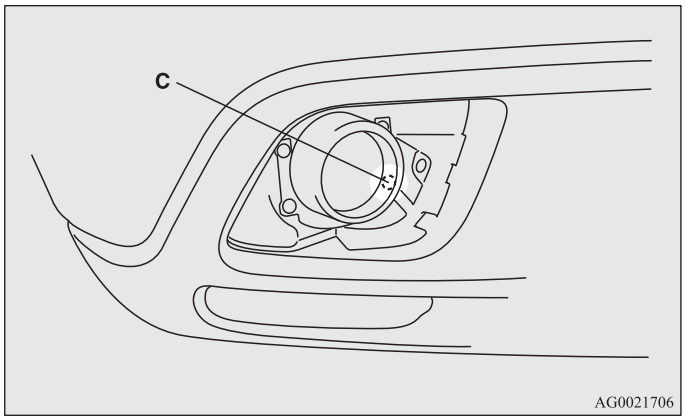

3. Задържайки езика (D) надолу, издърпайте цокъла (E).

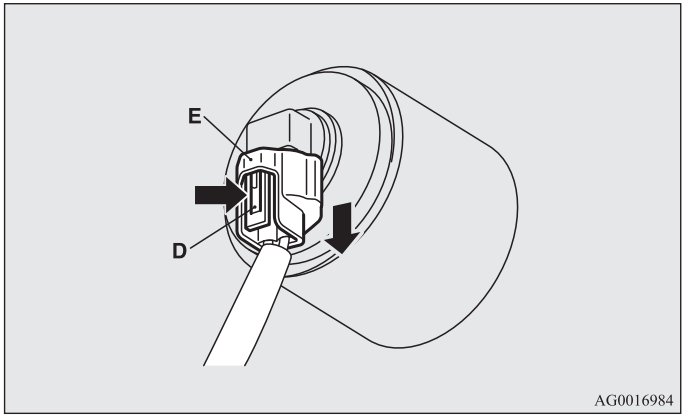

4. Завъртете крушката (F) обратно на часовниковата стрелка, за да я извадите.

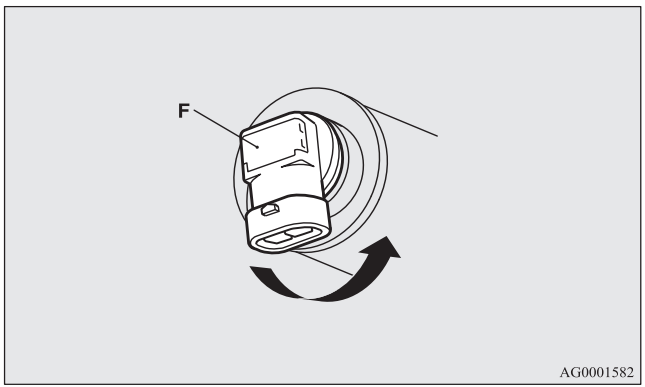

5. За да поставите крушка, направете всичко по обратния ред.

⚠ ВНИМАНИЕ

- **Боравете внимателно с халогенни крушки. Газът в халогенната крушка е под високо налягане, така че ако я изпуснете, ударите или надраскате тя може да избухне.**
- **Никога не дръжте халогенна крушка с гола ръка, мръсна ръкавица и др..**
  Мазнината от ръката ви ще доведе до изгаряне на крушката при следващото светване на фаровете за мъгла.
  Ако стъклената й повърхност е замърсена, тя трябва да се почисти със спирт, разтворител или друг препарат. След като изсъхне, крушката може да се монтира.

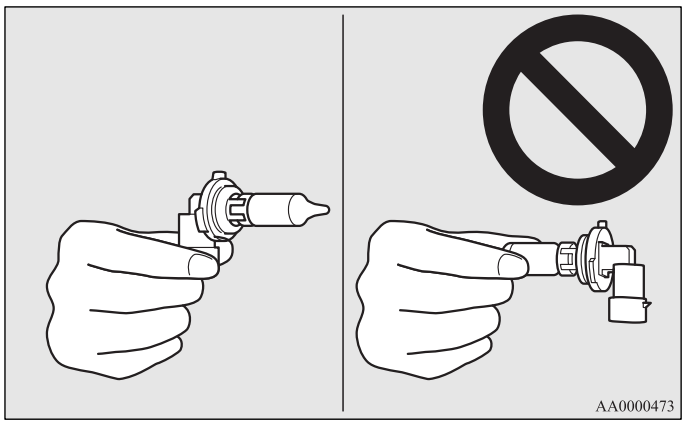

Дневни светлини*

E01011200055

1. Издърпайте капака на фара (A) по посоката на стрелката.

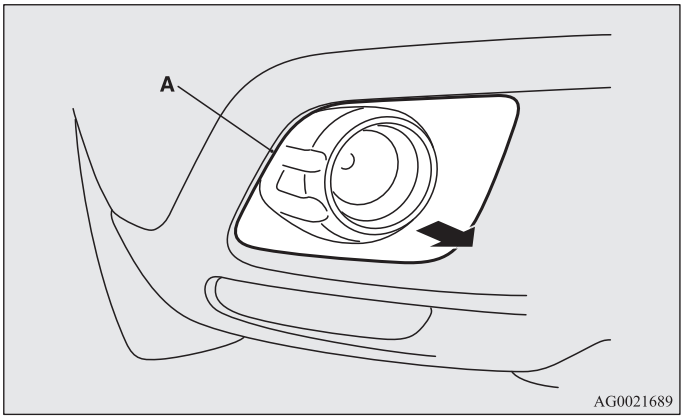

2. Свалете винтове (B) и остранете блока на фара.

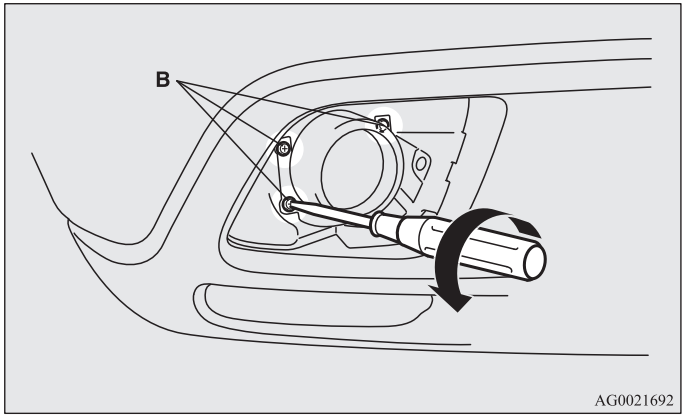

3. Завъртете крушката (C) обратно на часовниковата стрелка, за да я извадите.

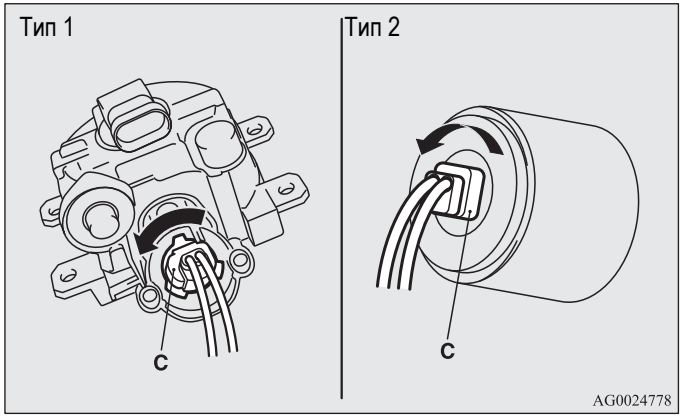

4. Задържайки езика (D) надолу, издърпайте цокъла (E).

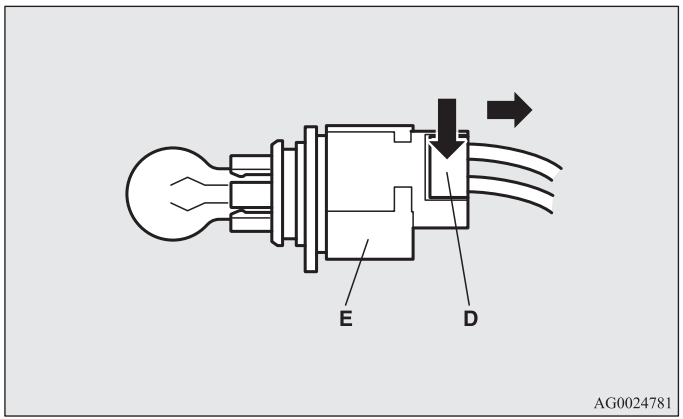

5. За да поставите крушка, направете всичко по обратния ред.

Задна светлина за мъгла

E01004100456

1. Когато сваляте блока на лампата (A), го натиснете към лявата страна на каросерията.

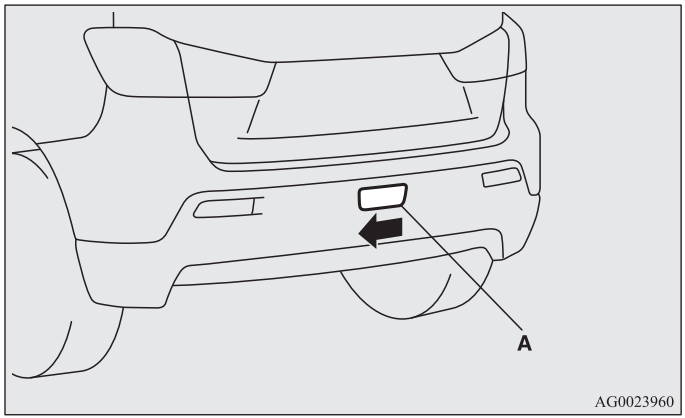

2. Свалете блока на цокъла и крушката (B), като го завъртите обратно на часовниковата стрелка.

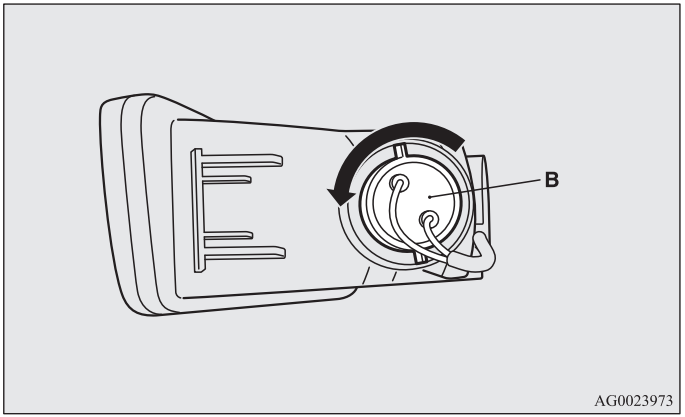

3. Свалете крушката, като я издърпате.

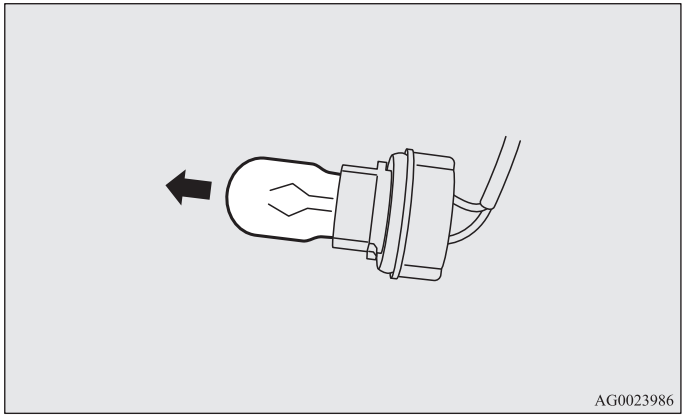

4. За да поставите крушка, направете всичко по обратния ред.

ЗАБЕЛЕЖКА

- Ако по време на смяна на крушката се издърпат кабелите от 2-та водача в блока на лампата, се уверете, че кабелите са поставени обратно към водачите.
- При инсталиране на блока на лампата първо поставете езика (C) в жлеба (D) на каросерията, след което натиснете блока на лампата, за застане на място.

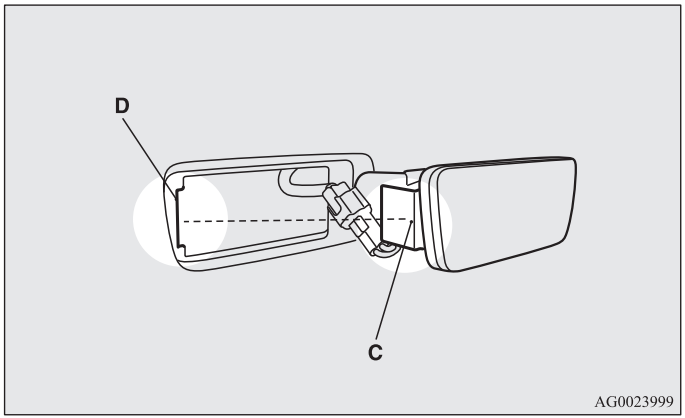

Задни комбинирани светлини

E01004201366

1. Отвийте болтовете (A), които държат блока на фара, и го извадете.

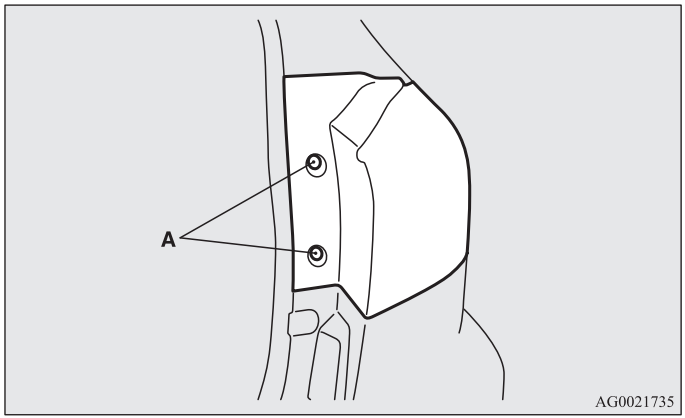

2. Завъртете блока на цокъла на крушката обратно на часовниковата стрелка, за да го свалите.

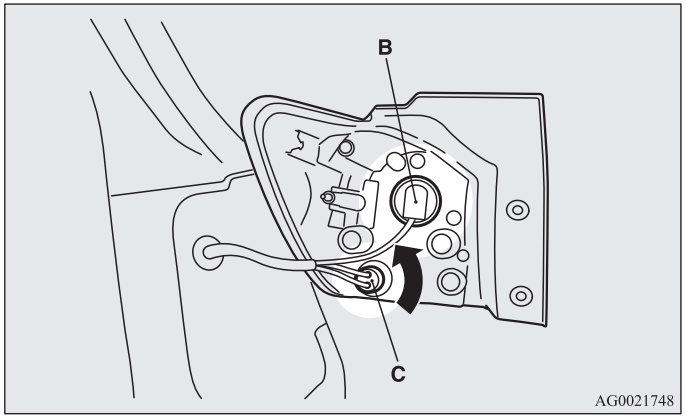

B- Стопове и задни габарити (Светодиоди) – не могат да бъдат сменяни

C- Заден мигач

ЗАБЕЛЕЖКА

- За осветлението на стоповете/задните габарити вместо крушки се използват светодиоди. В случай на нужда от ремонт или смяна обадете се на упълномощен сервиз на MITSUBISHI MOTORS.

3. Издърпайте крушката от цокъла.

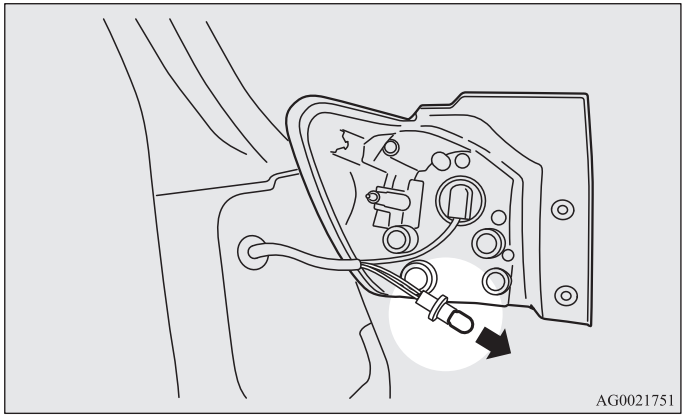

4. За да поставите крушка, направете всичко по обратния ред.

ЗАБЕЛЕЖКА

- При монтиране на блока на фара подравнете жлеба (D) на блока на фара с щипката на каросерията и щифта (E) на блока с дупката в каросерията.

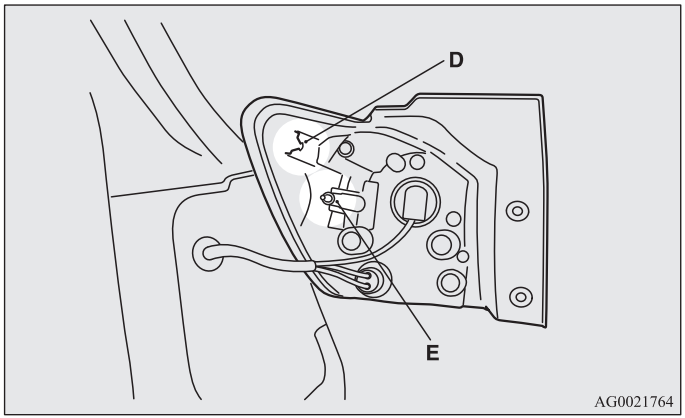

Светлини за заден ход

E01004400332

1. Отворете задната врата.
2. Вмъкнете плоска отвертка във вдлъбнатината на капака и натиснете леко, за да го свалите.

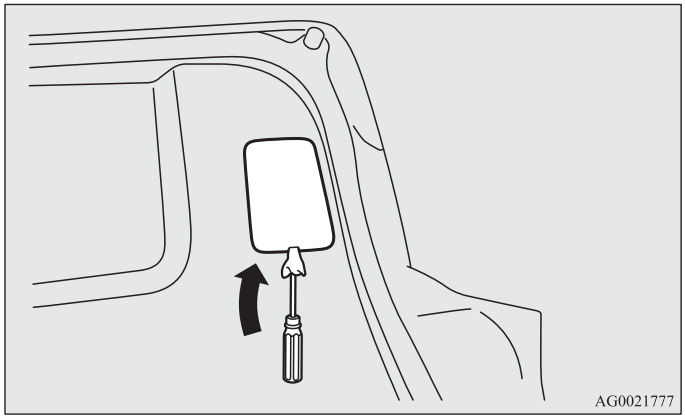

ЗАБЕЛЕЖКА

- Около върха на отвертката сложете парче плат с цел да предотвратите издраскване на капака.

3. Свалете възлите на цоклите и крушките, като ги завъртите обратно на часовниковата стрелка.

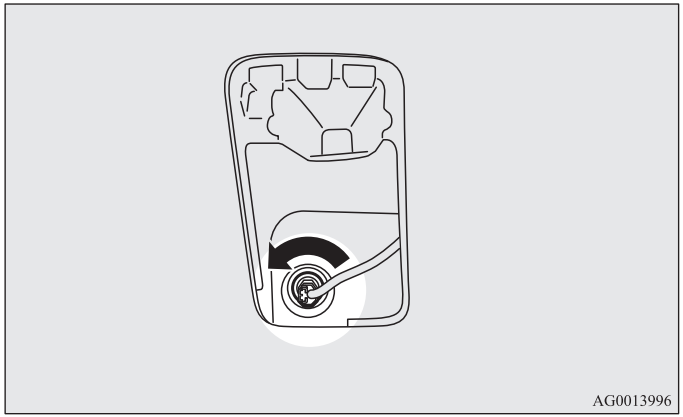

4. Свалете крушката, като я издърпате.

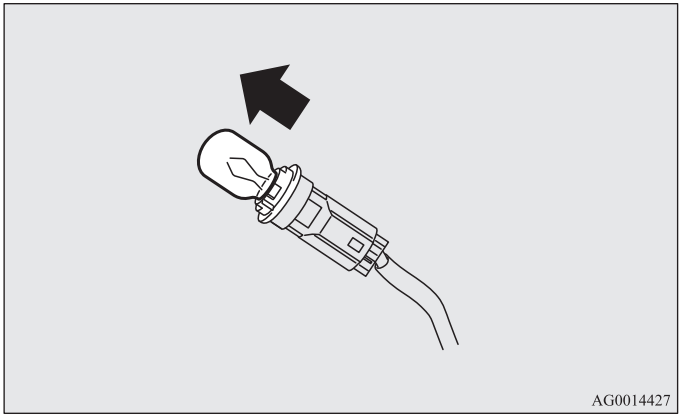

5. За да поставите крушка, направете всичко по обратния ред.

ЗАБЕЛЕЖКА

- При монтажа на капака центровайте ушите на капака с отвора от страна на автомобила.

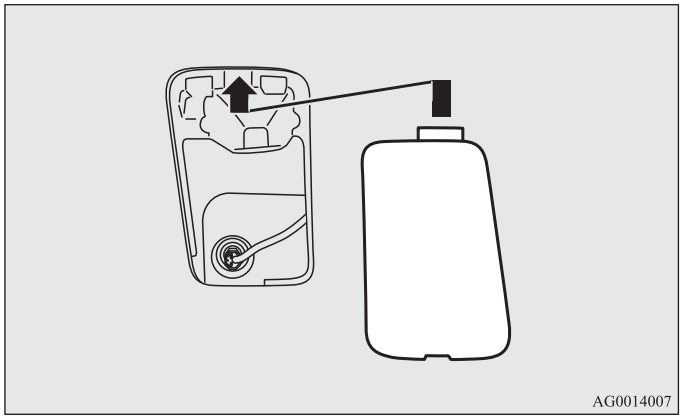

Осветление на регистрационния номер

E01004600943

1. Когато сваляте блока на лампата (A), го натиснете към лявата страна на каросерията.

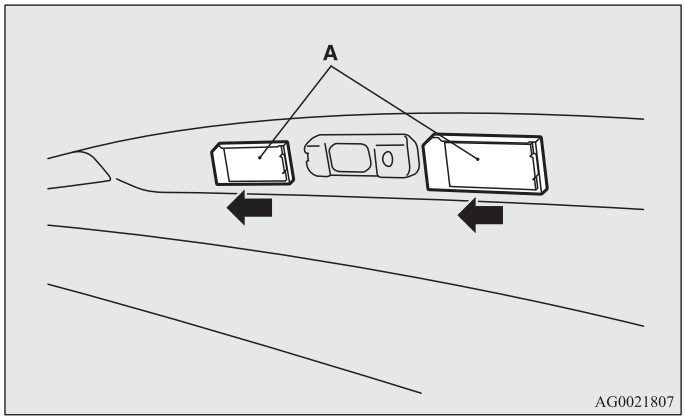

2. Свалете блока на цокъла и крушката (B), като го завъртите обратно на часовниковата стрелка.

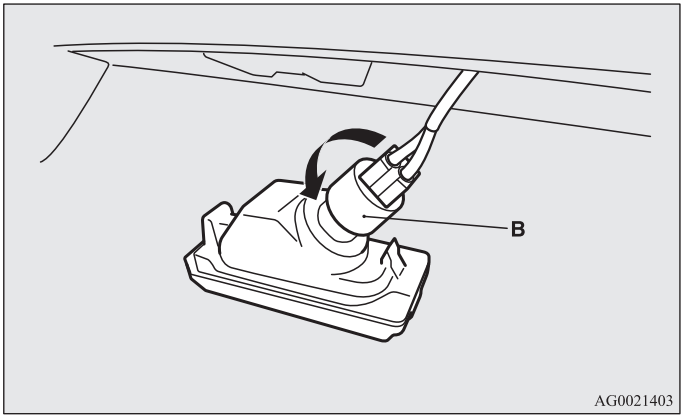

3. Свалете крушката, като я издърпате.

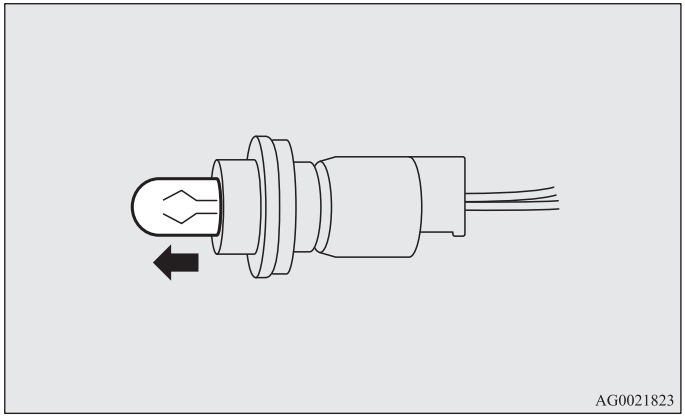

4. За да поставите крушка, направете всичко по обратния ред.

ЗАБЕЛЕЖКА
- При монтажа вмъкнете първо ухото (C), след което вмъкнете ухото (D).

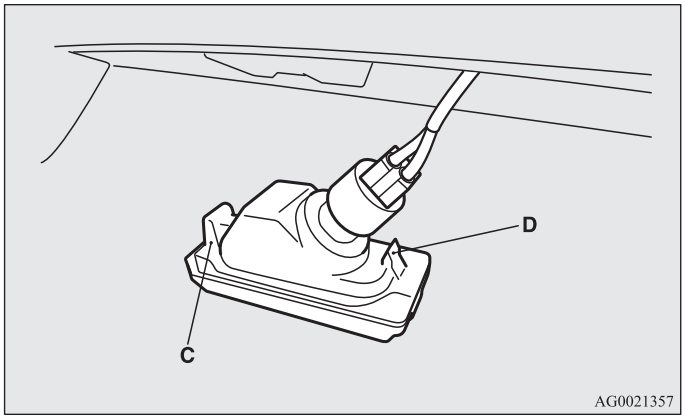

Лампа на третия стоп

E01004500593

ЗАБЕЛЕЖКА
- За осветлението в третия стоп вместо крушки се използват светодиоди.
  В случай на нужда от ремонт или смяна обадете се на упълномощен сервиз на MITSUBISHI MOTORS.

Характеристики

Маркиране на автомобила 9- 2
Размери на автомобила 9- 6
Технически характеристики на автомобила 9- 8
Тегло на автомобила 9- 9
Спецификации на двигателя 9- 12
Електрическа система 9- 14
Гуми и джанти 9- 15
Разход на гориво 9- 16
Вместимости за зареждане 9- 17

Маркиране на автомобила

E01100102785

Идентификационен номер на автомобила

Идентификационният номер на автомобила е щампован на преградата, както това е показано на илюстрацията.

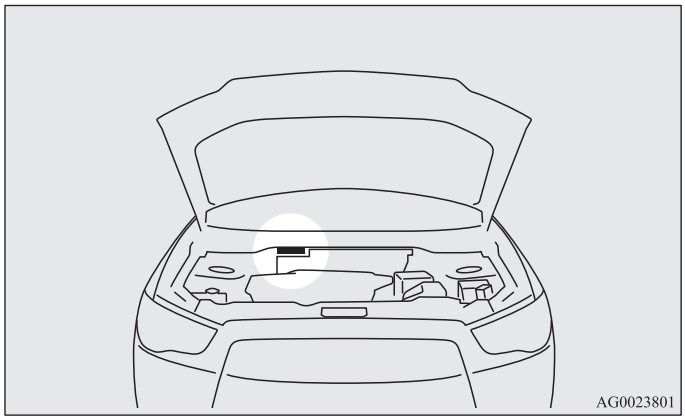

Табелка с информационни кодове на автомобила

Табелката с информационните кодове на автомобила е закрепена на мястото, показано на илюстрацията.

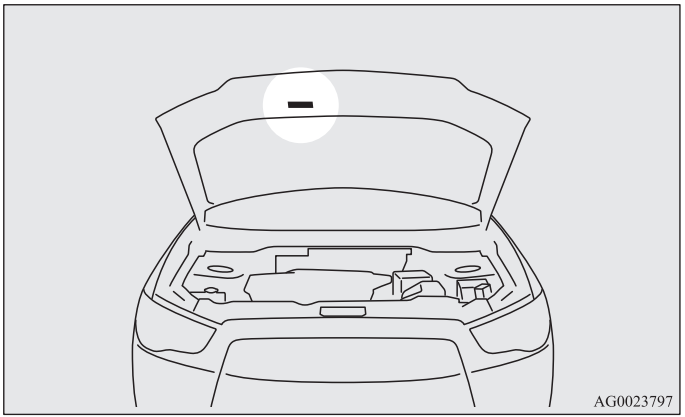

Табелката указва кода на модела, кодовете на модела на двигателя, на модела на скоростната кутия, на цвета на каросерията и др.
При заявяване на резервни части ви молим да използвате този номер.

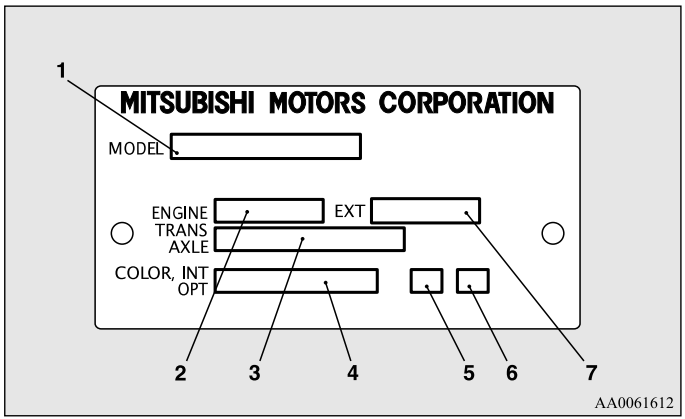

1- Код на модела
2- Код на модела на двигателя
3- Код на модела на скоростната кутия
4- Код на цвета на каросерията
5- Код на интериора
6- Код на опцията
7- Код на екстериора

Табелка с идентификационния номер на автомобила (само за автомобили с десен волан)

Идентификационният номер на автомобила е щампован на табелка, която е монтирана в левия преден ъгъл на каросерията. Той може да се види извън автомобила през предното стъкло.

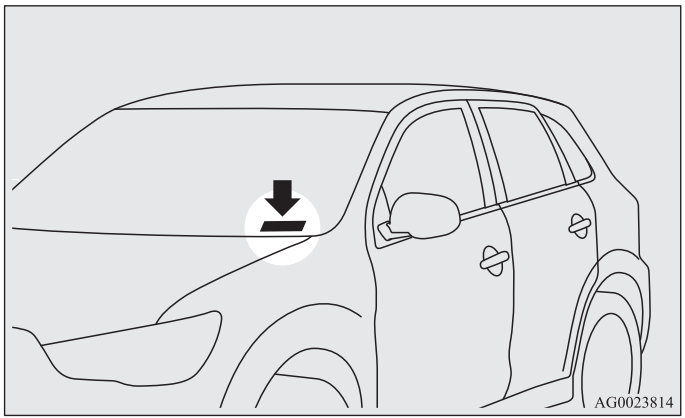

Номер на двигател

Номерът на двигателя е щампован на цилиндровия блок на двигателя, както това е показано на илюстрацията.

Автомобили с бензинови двигатели

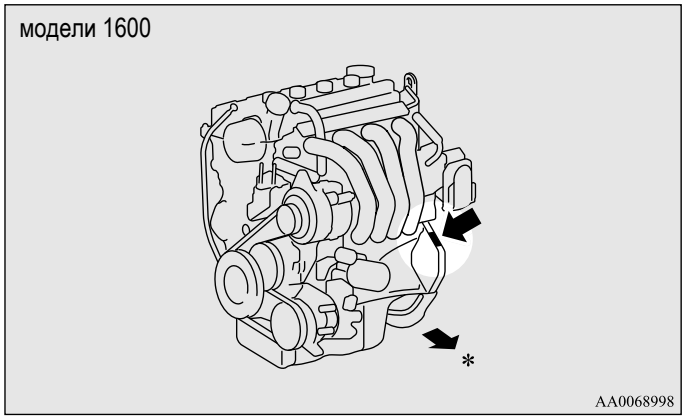

*: Предница на автомобила

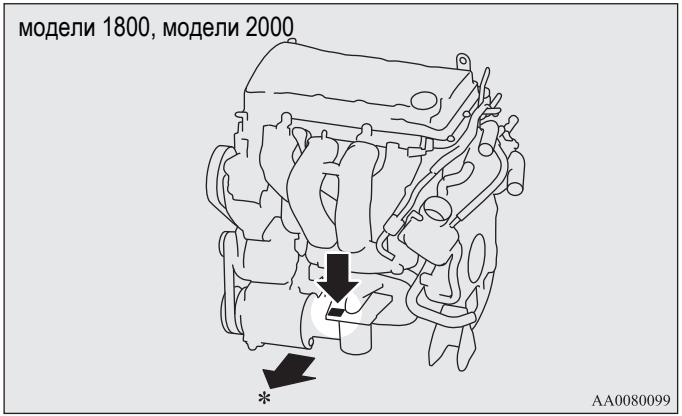

*: Предница на автомобила

Автомобили с дизелови двигатели

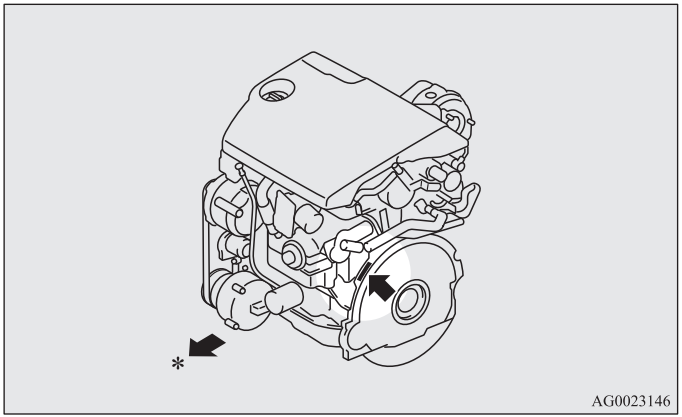

*: Предница на автомобила

Размери на автомобила

E01100202281

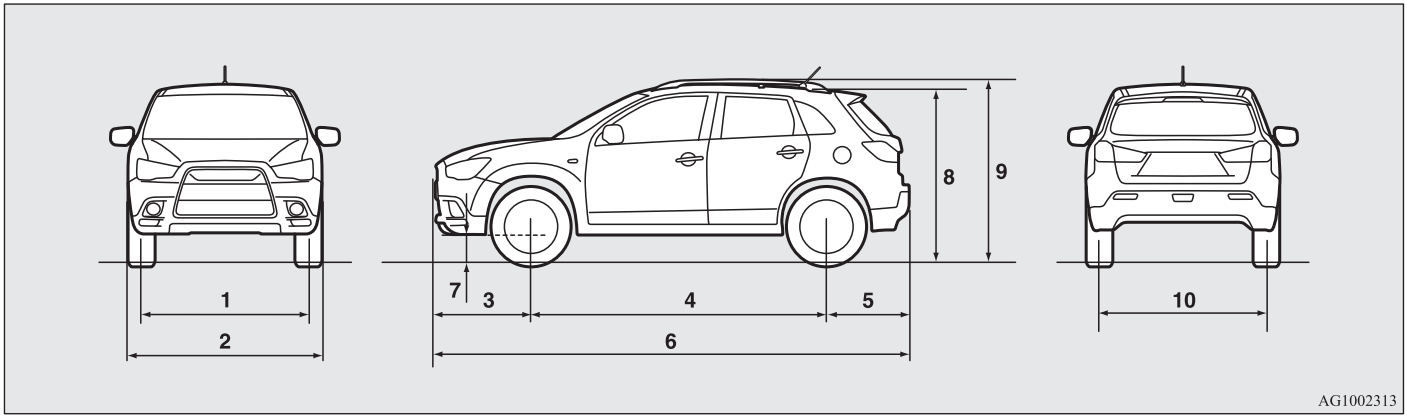

1	Предна следа		1 525 mm
2	Обща широчина		1 770 mm
3	Издаване напред		870 mm
4	Колесна база		2 670 mm
5	Издаване назад		755 mm
6	Обща дължина		4 295 mm
7	Просвет (без товар)	Автомобили с бензинови двигатели	195 mm
		Автомобили с дизелови двигатели	170 mm
8	Обща височина (без товар)	Без релси на покрива	1 615 mm
9		С релси на покрива	1 625 mm
10	Разстояние между задните колела		1 525 mm

Минимален радиус на завой	Каросерия	5,63 m
	Джанти	5,3 m

Технически характеристики на автомобила

E01100301924

Автомобили с бензинови двигатели

Максимална скорост	модели 1600			183 км/ч
	модели 1800			186 км/ч
	модели 2000	2WD		194 км/ч
		4WD	M/T	192 км/ч
			CVT ско-ростна кутия	188 км/ч

Автомобили с дизелови двигатели

Максимална скорост	2WD	200 км/ч, 188 км/ч*
	4WD	198 км/ч, 185 км/ч*

*: Двигател с ниска мощност

Тегло на автомобила

E01100404085

Автомобили с бензинови двигатели

Позиция		модели 1600			модели 1800	
		INFORM	INVITE	INTENSE INSTYLE	INVITE	INTENSE ULTIMATE
Базово тегло	Без допълнителни части	1 270 kg	1 290 кг, 1 300 кг*1	1 290 kg	1 385 kg	1 390 kg
	С всички допълнителни части	1 300 kg	1 353 кг, 1 313 кг*1	1 353 kg	1 398 kg	1 443 kg
Максимално брутно тегло на автомобила		1 870 kg, 1 925 kg*2			1 970 kg, 2 035 kg*2	
Максимално тегло на осите	Отпред	930 kg			1 030 kg	
	Отзад	1 000 kg, 1 070 kg*2			1 000 kg, 1 085 kg*2	
Максимално тегло за теглене	Със спирачки	1 100 kg			1 300 kg	
	Без спирачки	685 kg			725 kg	
Максимално тегло на теглича на ремаркето		55 kg			65 kg	
Максимален товар на покрива		80 kg				
Общ брой на пътници		5 човека				

*1: Автомобили за Русия, Казахстан и Украйна

*2: В случай на теглене на ремарке

ЗАБЕЛЕЖКА

- Спецификациите за ремаркета указват препоръките на производителя.

Позиция		модели 2000					
		2WD		4WD			
				M/T		CVT скоростна кутия	
		INVITE	INTENSE ULTIMATE	INVITE	INTENSE ULTIMATE	INVITE	INTENSE ULTIMATE
Базово тегло	Без допълнителни части	1 355 kg	1 360 kg	1 420 kg	1 425 kg	1 450 kg	1 455 kg
	С всички допълнителни части	1 368 kg	1 413 kg	1 433 kg	1 478 kg	1 463 kg	1 508 kg
Максимално брутно тегло на автомобила		1 970 кг, 2 035 кг*					
Максимално тегло на осите	Отпред	1 030 kg					
	Отзад	1 000 кг, 1085 кг*					
Максимално тегло за теглене	Със спирачки	1 300 kg					
	Без спирачки	725 kg		750 kg			
Максимално тегло на теглича на ремаркето		65 kg					
Максимален товар на покрива		80 kg					
Общ брой на пътници		5 човека					

*: В случай на теглене на ремарке

ЗАБЕЛЕЖКА

- Спецификациите за ремаркета указват препоръките на производителя.

Автомобили с дизелови двигатели

Позиция		2WD		4WD
		INFORM	INVITE INTENSE INSTYLE	
Базово тегло	Без допълнителни части	1 450 kg	1 460 kg	1 525 kg
	С всички допълнителни части	1 472 kg	1 523 kg	1 588 kg
Максимално брутно тегло на автомобила		2 060 кг, 2 130 кг*		
Максимално тегло на осите	Отпред	1 120 kg		
	Отзад	1 000 кг, 1 090 кг*		
Максимално тегло за теглене	Със спирачки	1 400 kg		
	Без спирачки	750 kg		
Максимално тегло на теглича на ремаркето		70 kg		
Максимален товар на покрива		80 kg		
Общ брой на пътници		5 човека		

*: В случай на теглене на ремарке

ЗАБЕЛЕЖКА

- Спецификациите за ремаркета указват препоръките на производителя.

Спецификации на двигателя

E01100602302

Автомобили с бензинови двигатели

Позиция	модели 1600	модели 1800	модели 2000
Модел на двигател Брой цилиндри Общ обем Вътрешен диаметър Ход на бутало Разпределителен вал Подготовка на сместа	4A92 4, редови 1 590 см3 75,0 mm 90,0 mm Двоен горен Електронно впръскване	4B10 4, редови 1 798 см3 86,0 mm 77,4 mm Двоен горен Електронно впръскване	4B11 4, редови 1 998 см3 86,0 mm 86,0 mm Двоен горен Електронно впръскване
Максимална мощност (EEC нетна)	86 kW/6 000 об/мин 86 kW/6 100 об/мин*	103 kW/6 000 об/мин	110 kW/6 000 об/мин
Максимален въртящ момент (EEC нетен)	154 Н•м/4 000 об/мин	177 Н•м/4 200 об/мин	197 Н•м/4 200 об/мин

*: Автомобили за Русия, Казахстан и Украйна

Автомобили с дизелови двигатели

Модел на двигател Брой цилиндри Общ обем Вътрешен диаметър Ход на бутало Разпределителен вал Подготовка на сместа	4N13 4, редови 1 798 см3 83,0 mm 83,1 mm Двоен горен с MIVEC Електронно директно впръскване
Максимална мощност (EEC нетна)	110 кВ/4 000 об/мин, 85 кВ/3 750 об/мин*
Максимален въртящ момент (EEC нетен)	300 Н•м/2 000 до 3 000 об/мин, 300 Н•м/2 000 до 2 500 об/мин*

*: Двигател с ниска мощност

Електрическа система

E01100802069

Позиция		Автомобили с бензинови двигатели			Автомобили с дизелови двигатели
		модели 1600	модели 1800	модели 2000	
Напрежение		12 V			
Акумулатор	Тип (JIS)	75D23L, Q-85*1	75D23L		95D31L, T-105*1
	Капацитет (5HR)	52Ah, 55Ah*1	52Ah		64Ah, 72.8Ah*1
Номинален ток на алтернатора		95 A, 85 A*2	120 A		130 A
Тип на свещите	NGK	DILFR5A11	FR6EI, FR5EI	FR6EI	—
	DENSO	—	K20PSR-B8, K16PSR-B8	K20PSR-B8	

*1: Автомобили, оборудвани със система Auto Stop & Go (AS&G)

*2: Автомобили за Русия, Казахстан и Украйна

ЗАБЕЛЕЖКА

- Относно автомобилите, оборудвани със система Auto Stop & Go (AS&G), при смяна на акумулатора се свържете с упълномощен сервиз на MITSUBISHI MOTORS.

Гуми и джанти

E01100902624

Гуми		215/65R16 98H	215/60R17 96H
Джанти	Размери	16x6 1/2JJ, 16x6 1/2J	17x6 1/2J
	Офсет	46 mm	

ЗАБЕЛЕЖКА

- Свържете се с вашия упълномощен сервиз на MITSUBISHI MOTORS за подробности относно комбинацията във вашия автомобил.

Разход на гориво

E01101100544

Позиция				Комбиниран		Градски условия	Тежки градски условия
				CO^2 (г/км)	Разход на гориво (л/100км)	Разход на гориво (л/100км)	Разход на гориво (л/100км)
Автомобили с бензинови двигатели	модели 1600	Без AS&G					
		С AS&G					
	модели 1800						
	модели 2000	2WD					
		4WD	M/T				
			CVT скоростна кутия				
Автомобили с дизелови двигатели	2WD	Без AS&G		150	5.7	7.0	4.9
		С AS&G		145	5.5	6.7	4.8
	4WD			150	5.7	6.9	5.0

AS&G: Система Auto Stop & Go (AS&G)

ЗАБЕЛЕЖКА

- Представените резултати не изразяват или предполагат каквато и да е гаранция за консумацията на гориво на дадения автомобил. Самият автомобил не е бил подложен на изпитания и между отделните автомобили от един и същ модел съществуват неизбежни разлики. Освен това в даден автомобил могат да са направени специални модификации. От друга страна, стилът на управление на водача и пътните условия, степента, до която е използван автомобилът, и стандартното му поддържане оказват влияние върху разхода на гориво.

Вместимости за зареждане

E01101303299

Автомобили с бензинови двигатели

модели 1600

Автомобили с ляв волан

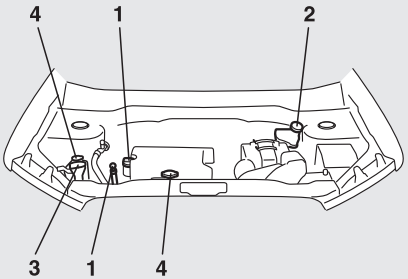

Автомобили с десен волан

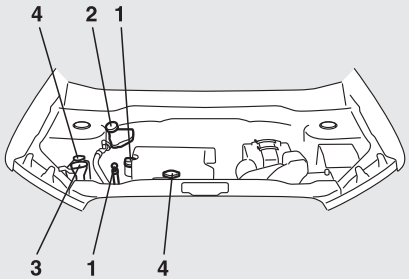

модели 1800, модели 2000

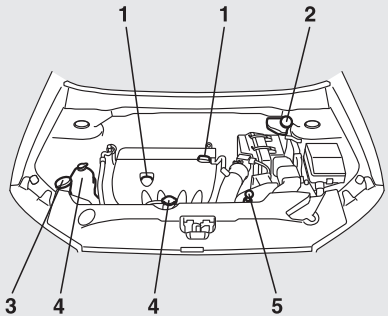

AG5002672

Автомобили с дизелови двигатели

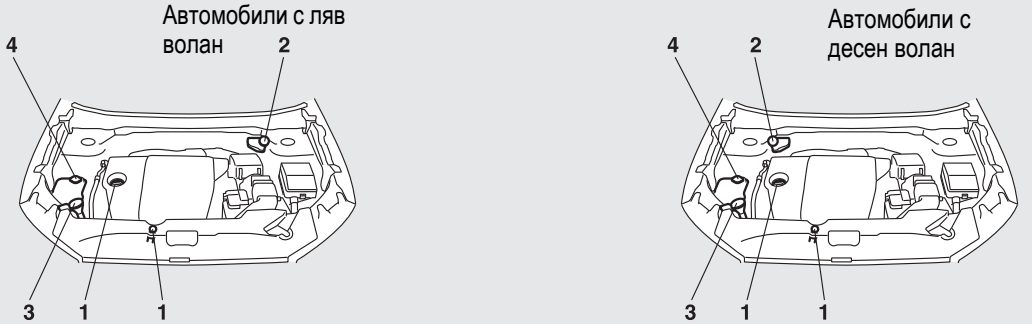

AG1002427

No.	Позиция				Количество	Смазочни материали
1	Двигателно масло	Автомобили с бензинови двигатели	модели 1600	Картер	4,0 литра	Виж страница 8-6
				Маслен филтър	0,2 литра	
			модели 1800	Картер	4,0 литра	
				Маслен филтър	0,3 литра	
			модели 2000	Картер	4,0 литра	
				Маслен филтър	0,3 литра	
		Автомобили с дизелови двигатели		Картер	5,0 литра	
				Маслен филтър	0,3 литра	

No.	Позиция				Количество	Смазочни материали
2	Спирачна течност				Според нуждите	Спирачна течност DOT 3 или DOT 4
	Течност за съединител					
3	Течност за чистачките				4,5 литра	—
4	Охладителна течност на двигателя	Автомобили с бензинови двигатели	модели 1600		6,0 литра [включително 0,65 литра в разширителния съд]	ОХЛАДИТЕЛНА ТЕЧНОСТ DIA QUEEN SUPER LONG LIFE COOLANT PREMIUM или еквивалентна*
			модели 1800, модели 2000		7,5 литра [включително 0,65 литра в разширителния съд]	
		Автомобили с дизелови двигатели			7,5 литра [включително 0,62 литра в разширителния съд]	
5	Течност за автоматична скоростна кутия				7,1 литра	DIA QUEEN CVTF-J1
6	Механична скоростна кутия		5 M/T	1600 модели	2,0 литра	DIA QUEEN NEW MULTI GEAR OIL API класификация GL-3, SAE 75W-80
				2000 модели	2,5 литра	
			6 M/T		2,2 литра	
7	Трансферно масло				0,49 литра	Хипоидно масло за скоростна кутия API classification GL-5 SAE 80
8	Масло за задния диференциал				0,5 литра	Хипоидно масло за скоростна кутия API classification GL-5 SAE 80
9	Хладилен агент (за климатик)				480 - 520 г	HFC-134a

*: подобен висококачествен охладител на базата на етилен-гликол, без силикатни, нитритни и естерни добавки, с дълготрайна хибридна технология с органична киселина

А

Аварийно запалване на двигателя 6-2
Автоматичен контрол на скоростта 4-70
Автоматична скоростна кутия
  Течност 9-18
  Работа със селекторния лост за автоматични скорости 4-38
  Позиция на селекторния лост 4-40
  Спортен режим 4-41
Ако автомобилът се повреди 6-2
Аксесоари (Монтаж) 6
Акумулатор 8-14
  Предупредителна лампа за зарядната система 3-62
  Разреден акумулатор (Аварийно стартиране) 6-2
  Информация за изхвърляне на употребявани акумулатори 8
  Спецификация 9-14
Антена 5-63
Антиблокираща спирачна система (ABS) 4-61
  Дисплей 4-62
  Предупредителна лампа 4-62
Асистент за потегляне по наклон 4-56
Аудио 5-17
  Кодове за грешки 5-58
  Функция за външен аудио вход 5-55
  Боравене с компактдискове 5-61
  Превключватели за дистанционно управление на аудиосистемата от волана 5-56

Б

Безопасни техники за управление на автомобила 4-3

В

Вентилационни решетки 5-2
Включени през деня светлини
Вместимост на резервоара 3
Вместимости за зареждане 9-17
Вместимости за течности и смазочни материали 9-18
Вместимости 9-18
Врати с централно заключване 1-36
Врати
  Врати с централно заключване 1-36
  Предпазни съоръжения за деца 1-42
  Система Dead Lock 1-38
  Заключване и отключване 1-34
Въздухоочистител 5-17
Въздушна възглавница 2-39
Външни огледала за обратно виждане 4-11
Вътрешно огледало за обратно виждане 4-10
Вътрешно осветление 5-102
Вътрешно освобождаване на задната врата 1-44

Г

Габаритни светлини
  Мощност на крушка 8-43
  Смяна 8-52
Гориво
  Зареждане на резервоара за гориво 3
  Избор на гориво 2
  Модификации/промени на електрическата или горивната системи 7
  Вместимост на резервоара 3

Гумени уплътнения 8-30
Гуми 8-21
  Как да смените гума 6-22
  Налягане на гумите 8-21
  Схема на въртене на гумите 8-23
  Размери (гуми и джанти) 9-15
  Зимни гуми 8-24
  Индикатори за износване на протектора на гумата 8-22
  Вериги за гуми 8-25
  Комплект за поправка на гума 6-11

Д

Двигател
  Охладителна течност 8-10, 9-18
  Номер 9-4
  Масло 8-6
  Масло и маслен филтър 9-18
  Прегряване 6-6
  Спецификации 9-12
  Инструкции за безопасност и информация за изхвърляне на отработени двигателни масла 8
Джанти
  Тасове 6-34
  Спецификация 9-15
Дисплей на информационен екран 3-62
Допълнителен куплунг 5-101
Допълнителна предпазна система 2-39
  Сервизно обслужване 2-59
Допълнително оборудване 8-30
Държач за бутилка 5-117

Е

Експлоатация при неблагоприятни пътни условия 6-42
Електрическа кормилна система със сервоуправление (EPS) 4-65
Електрическа система 9-14
Електронен имобилайзер (система против кражба) 1-4
Електронно контролирана система за задвижване на 4-те колела 4-46

З

Задействане на вътрешното осветление и на външните светлини 8-29
Заден панел 5-117
Задна лампа в купето
  Мощност на крушка 8-45
Задна светлина за мъгла
  Мощност на крушка 8-43
  Смяна 8-60
Задни врати със "защита за деца" 1-42
Задни габарити
  Смяна 8-62
Задни комбинирани светлини
  Мощност на крушка 8-43
  Смяна 8-62
Задни мигачи
  Мощност на крушка 8-43
  Смяна 8-62
Задни светлини
  Мощност на крушка 8-43
Закачалка за дрехи 5-119

Запалване с помощен акумулатор (Аварийно запалване) 6-2
Запалка 5-100
Защитени инсталации с предпазители 8-31
Защитна алармена система 1-45
Зимни гуми 8-24
Зумер за следене на лампите 3-69

И

Икономично управление на автомобила 4-2
Индикаторни лампи за аварийни светлини 3-58
Индикаторни лампи за мигачи 3-58
Индикаторни лампи 3-58
Инструкции за безопасност и информация за изхвърляне на отработени двигателни масла 8
Инструменти 3-2
Инструменти 6-10
  Съхранение 6-9

К

Камера за задно виждане 4-83
Капак на двигателя 8-3
Катализатор 8-3
Климатик 5-4
  Важни препоръки при работата с климатика 5-16
Ключове 1-2
Комбиниран превключвател за фарове и смяна на светлини 3-65
Контактен ключ 4-15
Крик 6-11
  Съхранение 6-9
Кръгова скала за нивелиране на фарове 3-73
Куки за багаж 5-119
Къси/Дълги светлини (Смяна на къси/дълги светлини) 3-69

Л

Лампа за багажното отделение 5-105
  Мощност на крушка 8-45
Лампа за жабката
  Мощност на крушка 8-45
Лампа за купето (задна) 5-104
Лампа за купето (предна) 5-103
Лампа за огледалото на пътника
  Мощност на крушка 8-45
Лампа на висок стоп
  Мощност на крушка 8-43
Лампа на висок стоп
  Смяна 8-67
Лампи за четене на карта 5-104
  Мощност на крушка 8-45

М

Маркиране на автомобила 9-2
Маркиране на автомобила 9-2
Масла
  Двигателно масло 8-6
  Масло за механична скоростна кутия 9-18
  Масло на задния диференциал 9-18
  Хипоидно масло 9-18
Масло на задния диференциал 9-18
Места за складиране 5-108
Механична скоростна кутия 4-34

Мигачи 3-75
Миене 7-4
Модификации/промени на електрическата или горивната системи 7
Мощност на крушка 8-43
Мощност на крушка 8-43
Мулти-информационен дисплей 3-4
Място за съхранение на карти 5-99, 5-112

Н

Нагревател 5-4
Натоварване на автомобила 4-87
Номер на шаси 9-2

О

Облегалки за глава 2-10
Оборотомер 9, 10, 11, 12
Обща поддръжка 8-29
Общи данни за автомобила 9-6
Огледала за обратно виждане
  Вътрешно 4-10
  Външни 4-11
Огледала
  Вътрешно огледало за обратно виждане 4-10
  Външни огледала за обратно виждане 4-11
Оригинални части 7
Осветление на регистрационния номер
  Мощност на крушка 8-43
  Смяна 8-66
Осветяване на сенниците 5-106
отвор за ключ 1-27
Отопление (задно стъкло) 3-87
Отопляеми огледала 4-14
Отопляеми седалки 2-8
Охладителна течност (двигател) 8-10, 9-18

П

Паркиране 4-8
  Ръчна спирачка 4-6
  Разработване на накладките на ръчната спирачка 8-26
Пастиране 7-6
Пепелник 5-99
Пета врата 1-42
Подготовка на багажното отделение 2-13
Помощни ръкохватки 5-118
Поставка за чаша 5-116
Почистване
  Външността на автомобила 7-4
  Вътрешността на автомобила 7-2
Превключвател за аварийни светлини 3-76
Превключвател за клаксон 3-88
Превключвател за миене на фарове 3-86
Превключвател на двигателя 1-18
Превключвател на отоплението на задното стъкло 3-87
Превключвател 3-77
Прегряване 6-6
Предна лампа в купето
  Мощност на крушка 8-45
Предна седалка 2-4

Предни мигачи
Мощност на крушка 8-43
Смяна 8-54
Предни фарове за мъгла
Мощност на крушка 8-43
Смяна 8-56
Превключвател 3-76
Предпази колани 2-15
Регулируем анкер за предпазен колан 2-20
Предпазна система за деца 2-27
Ограничител на усилия 2-26
Проверка 2-38
Предпазни съоръжения за бременни жени 2-25
Система за предварително натягане 2-25
Предпазители 8-31
Предпазна система за деца 2-27
Предпазни мерки при поддържане на автомобила 7-2
Предпазни мерки при ползване на багажник върху покрива 4-88
Предпазни мерки при сервизно обслужване 8-2
Предпазни мерки при употреба на чистачките и миещите устройства 3-87
Предпазни съоръжения за бременни жени 2-25
Предупредителна лампа за заряднатa система 3-62
Предупредителна лампа за проверка на двигателя 3-61
Предупредителни лампи 3-59
Предупреждения при управление на автомобили със задвижване на 4-те колела 4-53
Препоръки при разработване на двигателя 4-5
При студено и заснежено време 8-30
Проверка и поддръжка след шофиране на лош път 4-53
Пръскачка
Течност 8-12, 9-18
Превключвател 3-84, 3-85

P

Работа на турбокомпресора 4-23
Работен режим 1-19
Размери на автомобила 9-6
Размери 9-6
Разход на гориво 9-16
Резервно колело 6-23

C

Светлини за заден ход
Мощност на крушка 8-43
Смяна 8-64
Свещи 9-14
Свързочна система 5-67
Седалки
Отопляеми седалки 2-8
Седалки
Регулиране 2-3
Предна седалка 2-4
Облегалки за глава 2-10
Подготовка на багажното отделение 2-13
Втори седалки 2-9
Сенници 1-60
Сенници 5-97
Серво волан
Течност 9-18

Система Auto Stop & Go (AS&G) 4-24
Система за авариен стоп сигнал 4-60
Система за активен контрол на устойчивостта (ASC) 4-66
Система за дистанционно отключване 1-5, 1-29
Система за подпомагане на спирачките 4-59
Система за работа без ключ 1-11
Система на сензор за заден ход 4-77
Скоростни кутии
  Автоматична скоростна кутия 4-37
  Механична скоростна кутия 4-34
Смазване на панти и ключалки 8-30
Смазочни материали 9-18
Смяна на крушки на светлини 8-43
Смяна 8-58
Спецификации на двигателя 9-12
Спецификации 9-2
Спирачки
  Антиблокираща спирачна система 4-61
  Спиране 4-55
  Течност 8-13, 9-18
  Ръчна спирачка 4-6
Спортна скоростна кутия с двоен съединител (Twin Clutch SST)
  Течност 9-18
Спукана гума (Смяна на гума) 6-22
Спукана гума
  Комплект за поправка на гума 6-11
Стартиране и спиране на двигателя 1-23
Стартиране на двигателя 4-18
Стопове и задни светлини
  Смяна 8-62
Стопове
  Мощност на крушка 8-43
Странични мигачи
  Мощност на крушка 8-43
  Смяна 8-55
Съединител
  Течност 8-13

Т

Табела с идентификационния номер на автомобила 9-3
Табела с информационните кодове на автомобила 9-2
Теглене на буксир 6-36
Теглене на ремарке 4-89
Тегло на автомобила 9-9
Тегло 9-9
Технически характеристики на автомобила 9-8
Течности
  Течност за автоматична скоростна кутия 9-18
  Спирачна течност 8-13, 9-18
  Течност за съединител 8-13
  CVT течност 9-18
  Охладителна течност за двигател 8-10, 9-18
  Течност за хидравликата на волана 9-18
  Течност за спортна скоростна кутия с двоен съединител (Twin clutch SST) 9-18
  Течност за чистачки 8-12, 9-18
Течове (Гориво, охладителна течност, масло и отработени газове) 8-29

У

Управление на автомобила, алкохол и лекарства 4-3
Управление на електрически стъкла 1-56

Управление
Течност за хидравликата на волана 9-18
Настройка на височината и дълбочината на волана 4-9
Заключване на волана 1-22, 4-17
Устройство за вход на USB
Как да свържете USB памет 5-92

Ф

Фарове
Мощност на крушка 8-43
Светлинен клаксон 3-70
Смяна 8-45, 8-49
Превключвател 3-65
Филтър за дизелови сажди и аерозоли (DPF) 4-21
Функциониране на задвижването на 4-те колела 4-50

Х

Хипоидно масло 9-18

Ч

Часовник 5-64
Чистачки
Задно стъкло 3-85
Предно стъкло 3-78
Пера на чистачки 8-27



ASX - БЪЛГАРСКИ - OGWE11E1